前 言

本着精简、高效、实用、统一、参考的原则，在较短的时间内完成了《长城汽车赛影系列零部件手册（维修配件）》第二版。它是在第一版《长城汽车赛影系列零部件手册（维修配件）》基础上更新、改进、补充部分内容后编制而成的最新版本。

这本手册的用途是：

1. 可供广大赛影汽车用户了解赛影系列商务车各种车型的零部件代号、名称、用量、适用车型、零部件之间的装配关系及其结构组成时参考。

2. 可供广大用户、维修站（点）选择和购买赛影系列商务车各车型的零部件和维修配件时参考。

3. 可供企业内部、长城售后服务公司、配件部及市场服务工作的相关人员为用户和维修站（点）进行售后服务工作时参考。

这本手册的特点是：

1. 零部件和维修配件的编号是按照**QCC/008-2005**《长城汽车股份有限公司汽车零部件编号规则》及《车辆颜色代码编制规则》企业标准规定，并满足汽车行业标准**QC/T265-2004**《汽车零部件编号规则》的要求。

2. 零部件和维修配件的适用车型栏内只能反映有特色的、有代表性的部分车型，不能含盖所有适用的车型。

3. 本手册中对于内饰零部件（维修配件）的表面颜色已给出其代码，但对底盘、电器及车身、钣金零部件（维修配件）的表面颜色没有标注。

本手册根据我公司现行生产的赛影产品的技术资料编制而成。随着技术不断进步，赛影系列商务车的产品结构将会不断改进和变化。因此，本手册的有些内容将会不断修改和补充。

使用本手册时请注意以下几点：

1. 用户洽购长城赛影系列商务车零部件和维修配件时，请说明零部件和维修配件所适用的汽车型号、年款和其他特征，对

PDF 文件使用 "pdfFactory" 试用版本创建 www.fineprint.com.cn

照本图册上示意图形和明细表查找零部件和维修配件对应的零部件代号、名称、用量等信息，以避免与其他零部件混淆。

2.本手册以赛影**CC6510S1**型汽车（车型代号为**A01**）为基础车型编绘，对于其他变型车型的零部件或维修配件，凡是零部件结构及外形形状变化不大者，不再单独绘出图形，只在零部件明细表中基础车型同一零部件序号下列出。

郑重声明，虽然我们尽力认真编绘本图册，但因时间短，工作量大，加上技术水平和业务能力的限制，还是不能保证图册中所有内容完全正确无误！我们必须保留零部件、维修配件的供货范围、装置配备和技术方面的修改权、变更权。因此，用户和维修站（点）不得以本图册中零部件图解和明细表为依据，提出任何要求。对于由于使用本手册而造成的损失，我们皆不负直接和间接责任。

未经长城股份有限公司同意，任何单位和个人不得将本图册翻版、出版。长城汽车股份有限公司拥有法律规定的版权、著作权等一切权利，并保留本手册的更改权和解释权。

长城汽车股份有限公司

2006-11

每天进步一点点

PDF 文件使用 "pdfFactory" 试用版本创建 www.fineprint.com.cn

Preface

A Manual for Great Wall Motor SING series parts and components (maintenance fittings), has been compiled in a short time, which is the newest revision that based on the first edition Great Wall Motor SING series parts and components with updated, modificated and added new content.

The Usage of this manual:

1. Provide most of the SING users with references, when users need to know item code, name, use amount and applicable model of the parts and components, and assembly relationship between the components and its composed framework of all kinds of SING .

2. Provide reference of details and maintenance fittings of all series of SING pick-up trunk for users and maintenance stations.

3. Provide the internal enterprises, Great Wall Motor After Service Company, component apartment and related personal working for market service with references, when working for after- service..

The features of this manual:

1. The code for parts and components (maintenance fittings) is regulated according to the enterprise standard of QCC/008-2005 Great Wall Motor Holding Co,,Ltd Automobile Details Numbering Rule and Vehicle Color Code Establishment Rule, and answering to the requests of automobile trade standard QC/T265-2004 Automobile Details Numbering Rule.

2. The components (maintenance fittings)are applicable to those kinds of vehicles which are listed in the table. It can't include all the types of automobiles, and only just give some distinctive and representative vehicle's type.

3. This manual provides the components (maintenance fittings)code of the surface color of the internal parts and components (maintenance fittings), but does not offer the label of the surface color for under chassis, electric apparatus, and plate work parts and components (maintenance Fittings).

This manual is edited according to the technologic information of SING automobiles which were produced by our company now. With the increasingly development of technology, the structure of the SING automobiles will be improved and changed continuously. Consequently, the content of this manual will also be added and modified.

PDF 文件使用 "pdfFactory" 试用版本创建 www.fineprint.com.cn

Please pay attention to following aspects, when you use this manual:

1. When customers want to buy parts and components or maintenance fittings, of SING series PICKUPS they must give the type, year limit and other characters of the vehicle applicable to of the accessories and repairs and maintenance fittings . Please find the information associated with the accessories and repairs or maintenance fittings in the detailed list, for example, item code, name, use level, quantity and so on. Associated with the accessories and repairs or maintenance fittings in the detailed list, at the same time you can refer to the schematic diagram. Thus confusion could be avoided

2. This manual is compiled and drew based on the Model CC6510S1 light duty vehicle (S/NA01). For the parts and components of maintenance fittings of other version automobiles, their figure will not be drew if their structure and shape only have a small change, and they will only listed following the same accessories and repairs S/Nof the basic type vehicle's.

Tell the world, though we try our best to compile and draw this atlas, we can not be able to guarantee all the contents in this manual is completely right because of short time , high work capability and the limit of technological level and business capability! We must hold the goods scope of parts and components, the power of amendation and modification in device fitting and technology. Therefore users and maintenance stations can not require anything according to the scheme of parts and components in this manual or detailed list. We would not take the direct or indirect responsibility for the loss caused by using this manual.

All rights reserved. No part of this manual covered by the copyrights hereon may be reproduced or copied in any form or by any means without written permission of Greatwall Motor company timited and the Corporation holds the power of modification and interpretation.

Greatwall Motor company timited

2006-11

每天进步一点点

PDF 文件使用 "pdfFactory" 试用版本创建 www.fineprint.com.cn

使用方法

为了适应长城汽车在国内、外销量不断增长的新形势，满足长城汽车生产、销售不断发展的需要，编绘了第一版《长城汽车赛影系列零部件手册（维修配件）》。可供广大赛影汽车用户、维修站（点）了解赛影系列各种车型零部件的装配关系，外观形状、安装位置之用，也可供用户、维修站（点）选择长城汽车赛影系列各种车型零部件或维修配件时参考使用。

为了用户和维修站（点）正确使用本手册，现对主要内容要点说明如下：

一. 零部件（维修配件）编号的表达式

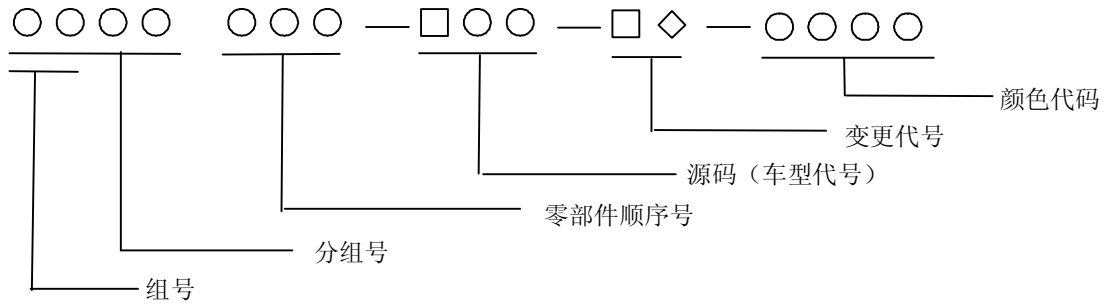

1.组号

用二位数字表示汽车各功能系统分类代码，由 **Q/CC008-2005**《汽车产品零部件编号规则》给定。

2.分组号

用四位数字表示汽车各功能系统内分系统的分类顺序代号,按 **Q/CC008-2005** 的有关规定。

3.零部件顺序号

用三位数字表示功能系统内总成、分总成、子总成、单元体、零件等顺序代号，零部件编号细则按 **Q/CC008-2005** 的有关规定。

4.源码**(**车型系列代号**)**

PDF 文件使用 "pdfFactory" 试用版本创建 www.fineprint.com.cn

由一位英文字母 **A** 和两位数字组成，英文字母 **A** 代表赛影（**SING**）系列，**00,01**……等代表车型系列内生产流水号。本手册中使用的车型代号见附表 **1**《长城汽车赛影系列车型代号》。附表 **1** 中第二项“整车型号”是长城赛影系列汽车的整车商品上提供的正式型号；第三项是“车型代号”，本手册中使用的车型代号用 **A01**，**A02** ……代表每一个车型。附表 **1** 提供了整车型号与车型代号一一对应、对照的关系。

5.变更代号

用 **A1**，**A2**，**B1**，**B2**……表示零件、总成、结构、尺寸、型号类别等作变更时的经历代号。如果没有变更，则零部件编号表达式中不出现上述变更经历代号。

6.颜色代码

对于内饰、车身、外饰、钣金等零部件、总成的涂装颜色，构成了此类零部件的表面基本特征，本手册按照企业标准试行稿《车辆颜色代码编制规则》，用四位颜色代码数字表示。详见长城汽车赛影系列零部件颜色代码表（附表 **2**）的规定。颜色代码在零部件编号表达式的末尾部分给出。套色代码中颜色用两个颜色简码组合而成，具体形式为

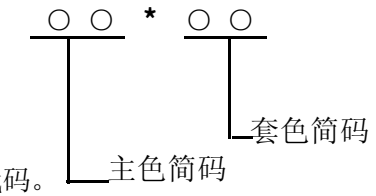

对于底盘部分、电器部分等没有涂装颜色特征的零部件，其编号表达式不包括末尾的颜色代码。

零部件（维修配件）编号表达式举例：

5813110-A01-B1-0312　　中排安全带锁止器总成。

上述表达式包括的含义和内容是**:**

5 8 - 组号，汽车乘员安全约束装置。

5 8 1 3 - 分组号，表示汽车中排安全带。

1 1 0 - 零部件顺序代号，指汽车中排安全带内的顺序号为第 **110** 号的中排安全带锁止器总成。

PDF 文件使用 "pdfFactory" 试用版本创建 www.fineprint.com.cn

A01 - 源码即车型系列代号，指赛影系列内的一个车型，代表 **CC6510S1** 型商务车。其结构特点是两轮驱动，该车搭载长城 **491QE** 型电喷汽油机。

B 1 - 变更经历代号，表示该零件总成的结构、尺寸、热处理、表面处理、型号类别中有变更，且该总成在原产品图样基础上首次变更影响互换性时用 **B 1** 表示。

0312- 颜色代码，表示橙黄漆。（见附表 **2**）

二.使用方法

用户、维修站（点）在使用本手册时，请按照以上说明对所选用的零部件（维修配件）及所适用的车型进行查找。用户可根据本手册目录查找目标零部件（维修配件）所在的页数，再在指定页数上找到目标零部件、总成（维修配件）的图解、外形及装配位置；根据图形上目标零部件的指引线末端的序号，在相应的零部件明细表的同一序号处，找出目标零部件总成（维修配件）的零部件代号、零部件名称、用量、适用车型及备注等相关信息。

本手册使用方法举例：

当用户、维修站（点）需要更换 **CC6510S1** 赛影商务车的安全带总成这个目标零部件总成作维修配件使用时，需按下列步骤查找出相关信息：

第一步：查简图目录，确定出“安全带总成”在本手册中的页数，在第 **247** 页。

第二步：查目标零部件总成的图解，在第 **247** 页找出相应的外形及装配关系，找到它的指引线末端的序号 **5**。

第三步：查目标零部件总成的《零部件明细表》中相同序号 **5**。得到该零部件的代号是 5813110-A01-B1-0312，并得到相关的信息，单车用量为 1 件，适用车型为 A01、A02 等，即 CC6510S1、CC6510SC1 等，并在备注栏内看到零部件总成的颜色是橙黄漆。

PDF 文件使用 "pdfFactory" 试用版本创建 www.fineprint.com.cn

附表**1**

长城汽车赛影系列车型代号

	整车型号	车型代号	车型结构特点	
			驱动型式特征	发动机类型型式
赛影	CC6511S1	A00	2WD	电喷汽油机 GW491QE
	CC6510S1	A01	2WD	电喷汽油机 GW491QE
	CC6510SC1	A02	2WD	GW4D28
	CC6510SY1-3	A04	4WD	电喷汽油机 GW491QE
	CC6510A1	A05	2WD	电喷汽油机 GW491QE
	CC6510AC1	A06	2WD	GW4D28
	CC5025JLNA1	A07	2WD	电喷汽油机 GW491QE
	CC6500S	A09	2WD	电喷汽油机 GW491QE
	CC6510S	A10	2WD	电喷汽油机 GW491QE
	CC6500SC	A11	2WD	GW4D28
	CC6510SC	A12	2WD	GW4D28
	CC6510S1-3	A13	2WD	电喷汽油机 GW491QE

附表 2

长城汽车赛影系列零部件颜色代码表

颜色	简码	代码		颜色	简码	代码		颜色	简码	代码
蔷薇红	11	0101		红色金属漆	19	0109		太阳黄	31	0301
富贵红	12	0102		红色	1A	0110		经典黄	32	0302
珍珠红	13	0103		枣红色	1B	0111		的士黄	33	0303
玫瑰红	14	0104		浅枣红色	1C	0112		工程黄	34	0304
枫叶红	15	0105		洋红漆	1D	0113		桔黄	35	0305
消防红	16	0106						沙黄	36	0306
电力红	17	0107		时尚橙	21	0201		星黄	37	0307
朝阳红	18	0108						奶黄	38	0308

PDF 文件使用 "pdfFactory" 试用版本创建 www.fineprint.com.cn

附表 2 续

长城汽车赛影系列零部件颜色代码表

颜色	简码	代码		颜色	简码	代码		颜色	简码	代码
浅黄	39	0309		藏蓝	61	0601		沙滩金	A1	1001
米黄	3A	0310		晨光蓝	62	0602		咖啡金	A2	1002
黄色	3B	0311		珍珠蓝	63	0603		香槟金	A3	1003
橙黄漆	3C	0312		晶宝蓝	64	0604		浅香槟金	A4	1004
咖啡色	3D	0313		爵士蓝	65	0605				
				宇宙蓝	66	0606		星光银	B1	1101
棕黄	3F	0315		浅蓝	67	0607		香槟银	B2	1102
				长城蓝	68	0608		沙漠银	B3	1103
典雅绿	41	0401		蓝色	69	0609		水晶银	B4	1104
翡翠绿	42	0402		深闪光蓝	6A	0610		闪光银	B5	1105
碧玺绿	43	0403		浅闪光蓝	6B	0611				
将军绿	45	0405						钻石灰	C1	1201
邮政绿	46	0406		紫色	71	0701		幻影灰	C2	1202
天使绿	47	0407		玫瑰紫	72	0702		闪光灰	C4	1204
梦想绿	48	0408						贵族灰	C5	1205
绿色	49	0409		帝王黑	81	0801		别克灰	C6	1206
深墨绿	4A	0410		珠光黑	82	0802		深灰	C7	1207
苹果绿	4B	0411		黑色	83	0803		浅灰	C8	1208
宝石绿	4C	0412						银灰	C9	1209
浅绿	4D	0413		皓月白	91	0901		灰色	CA	1210
长城绿	4E	0414		银河白	92	0902				
青色	51	0501								

每天进步一点点

PDF 文件使用 "pdfFactory" 试用版本创建 www.fineprint.com.cn

Using method

Inorder to adapt to the new increasing level of exported sales and domestic sales in Great wall Automobile and satisfy the requirements of the continuous development of production and sale of Great wall Automobile. The second editionmanual for Great Wall Motor SING series parts and components (maintenance fittings) was compiled based on the first edition, Great Wall Motor SING series parts and components. The second edition can provide the SING users and maintenance stations with the information about the equipment relations, apperance and assembly position among the various kinds of automobiles, and it can also be a reference book for users and maintenance stations when they select the parts and components or maintenance fittings of every variety of types of vehicles

In order to use this manual correctly for users and maintenance stations (points), now some important items will be explained as follows:

FIRST:The expression of PART CODE of the parts and components (maintenance fittings):

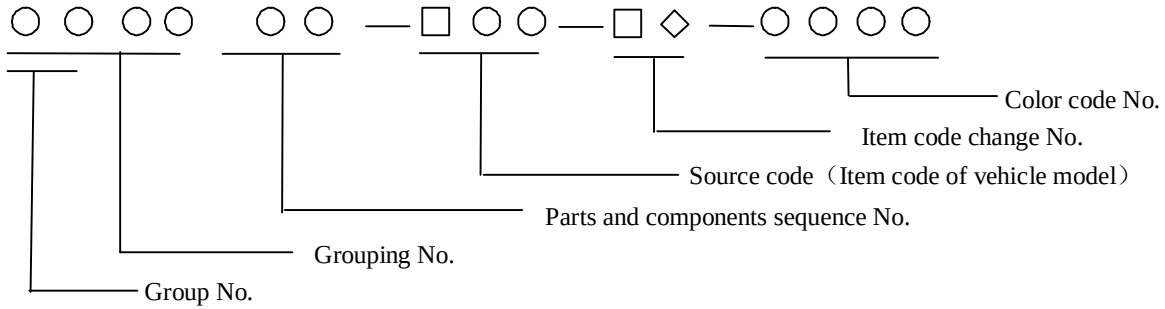

1.Group S/N

Use two bits of numbers to represent the vehicle various function systems classified code which can be referred to Q/cc008-2005 Automobile Details Numbering Rule.

2.Grouping No

Use four bits of numbers to represent the classified sequence code of internal subsystem in vehicle various function system, it is defined by the relating things in Q/CC008-2005

PDF 文件使用 "pdfFactory" 试用版本创建 www.fineprint.com.cn

3.Parts and components sequence S/N:

Use the number which has three bits to represent the sequence code number of assembly, sub assembly, subassembly, unit body, elements and so on. Details of serial number for components and parts should comply with related rules in Q/CC008-2005.

4.Source code (Model series code number)

It is composed of one bit of English letter A and tow bits of number. The English letter A represents SING series, and 00,01…etc represents production journal number in the model series. The models code number in this manualis shown in attached list 1- Model code number of SING series of Great Wall Motors. In the attached list, the second item, "entire model", is the formally provided model of COMPLETE CAR commodity of SING series of Great Wall Motors; the third item is "model code number". In this handbook, use model code number A01, A02 … to represent each model. Attached list 1 lists the entire model and the model code number in a form of one-to-one correspondence.

5.Code number changes

When parts, assembly, structure, size, model are changed, use A1，A2，B1，B2…to represent the experience code number. If there is no change, there will be no appearance of changing experience code number in serial number expression of the components.

6.Color code

The color of inner decorations, car body, outer decorations, components as plate work and assembly forms one surface basic characteristic of these parts and components. This handbook uses 4 bits color code numbers in accordance with betaken enterprise standard issue, Compilation Regulations for Car color code. refer to the regulation details shown in the color code list (attached list 2) of SING series components of the Great Wall Motors.Color code is given in the end of components serial number expression. Color code in topping code is composed of tow color brevity codes, and the concrete form is as follows: ○ ○ * ○ ○

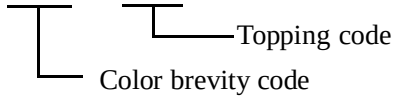

For these parts and components that have no color characteristics, such as chassis parts and electricity parts, its serial number expression doesn't have color code in the end.

PDF 文件使用 "pdfFactory" 试用版本创建 www.fineprint.com.cn

Grouping example of parts and components (maintenance fittings):

5813110-A01-B1-0312 Middle seat SEAT BELT lock assembly

The meanings and content of the expression above are:

58-group number, safety restrain equipment for car crewman

5813-grouping number, it represents the middle seat safety belt

110-sequence code number for components, it refers to the sequence number in the car front safety belt, and S/Nis the SEAT BELT lock assembly in middle of the 110th number.

A01-source code is car model series code number, which refers to one model of SING series, and it represents CC6510S1 Business car. Its structure characteristics are double-wheel driven and this kind of car carries model 491QE electric squirting gasoline ENGINE.

B1-change experience code number, it represents there are changes in structure, size, heat treatment, surface treatment and model classification of the component assembly, and use B1 to deREMARK this, when it affects replacement in the first change on the base of original production design.

0312-color code number, it represents orange yellow color. (See attached list 2)

SECOND:Using method

When users and maintenance stations use this manual, please refer to this book in accordance with the illuminations stated above for the parts (maintenance fittings) and its applicable models. Users can look for the page number of the target parts (maintenance fittings) by referring to the contents of this manual, then, to find out diagrammatizing, appearance and assemble position of target parts and assembly from appointed pages; and at last, according to sequence S/N in the end of the index line，find out parts code number of target components assembly (maintenance fittings), Item Code, Part Name, Quantity, Vehicle Applicable to, REMARK and so on, at the place of the same sequence number in corresponding components list.

Examples for using this manual :

When the users or maintenance stations need to change DASH BOARD veil of CC6510S1 SING Business car(SING Business car),

PDF 文件使用 "pdfFactory" 试用版本创建 www.fineprint.com.cn

and using this target components as maintenance components, it is necessary to find out related information according to steps below:

The first step: refer to diagram contents, and define the page number of “Seat belt assembly” in this handbook. It is in the Page 247

The second step: look for diagrammatizing of target component assembly. Find out its sequence number-S/N5 at the end of index line at page 247.

The third step: look for the same number, S/N5, in Parts and Components list of components assembly. Then, the attained code number is 5 8 1 3 1 1 0- A 0 1-B1- 0 3 1 2, and the related information also be obtained. The related information are: Single car using QTY is one, the VEHICLE APPLICABLE TO is A01、A02 、A03 and so on. That is CC6510S1、CC6510SC1 etc are applicable for the model owned by users. And, in the REMARK column, you can see the color condition is (sub-finishing peach wood grain) buff.

PDF 文件使用 "pdfFactory" 试用版本创建 www.fineprint.com.cn

ATTACHED LIST 1 MODEL CODE NUMBER FOR SING SERIES GREAT WALLMOTOR

	COMPLETE CAR MODEL	MODEL CODE NUMBER	VEHICLE STRUCTURE CHARACTER	
			CAB CHARACTERISTICS	MOTOR TYPES
SING	CC6511S1	A00	2WD	GW491QE EFFI GASOLINE ENGINE
	CC6510S1	A01	2WD	GW491QE EFFI GASOLINE ENGINE
	CC6510SC1	A02	2WD	GW4D28
	CC6510SCY1-3	A04	4WD	GW491QE EFFI GASOLINE ENGINE
	CC6510A1	A05	2WD	GW491QE EFFI GASOLINE ENGINE
	CC6510AC1	A06	2WD	GW4D28
	CC5025JLNA1	A07	2WD	GW491QE EFFI GASOLINE ENGINE
	CC6500S	A09	2WD	GW491QE EFFI GASOLINE ENGINE
	CC6510S	A10	2WD	GW491QE EFFI GASOLINE ENGINE
	CC6500SC	A11	2WD	GW4D28
	CC6510SC	A12	2WD	GW4D28
	CC6510S1-3	A13	2WD	GW491QE EFFI GASOLINE ENGINE

ATTATCHED LIST 2 COLOR CODE LIST OF GREAT WALL MOTORSING SERIES

COLOR	CURT CODE	CODE	COLOR	CURT CODE	CODE	COLOR	CURT CODE	CODE
ROSE RED	11	0101	THE RISING SUN COLOR	18	0108	VOGUE ORANGE	21	0201
RICH RED	12	0102	METAL LACQUER RED	19	0109			
PEARL RED	13	0103	RED	1A	0110	SUN YELLOW	31	0301
ROSE COLOR	14	0104	JUJUBE RED	1B	0111	CLASSICAL YELLOW	32	0302
MAPLE LEAF COLOR	15	0105	WEAK JUJUBE RED	1C	0112	TAXI YELLOW	33	0303
FIRE PROTECTION RED	16	0106	CARMINE LACQUER	1D	0113	WORK YELLOW	34	0304
ELECTRIC RED	17	0107				ORANGE YELLOW	35	0305

PDF 文件使用 "pdfFactory" 试用版本创建 www.fineprint.com.cn

ATTATCHED LIST 2 COLOR CODE LIST OF GREAT WALL MOTORSING SERIES

COLOR	CURT CODE	CODE	COLOR	CURT CODE	CODE	COLOR	CURT CODE	CODE
SAND YELLOW	36	0306	CYAN	51	0501	SAND GOLD	A1	1001
STAR YELLOW	37	0307				COFFEE GOLD	A2	1002
MILK YELLOW	38	0308	CRYSTAL BLUE	61	0601	CHAMPAGNE GOLD	A3	1003
WEAK YELLOW	39	0309	JAZZY BLUE	62	0602	WEAK CHAMPAGNE GOLD	A4	1004
RICE YELLOW	3A	0310	COSMIC BLUE	63	0603			
YELLOW	3B	0311	WEAK BLUE	64	0604	STAR ARGENT	B1	1101
ORANGE LACQUER	3C	0312	GREATWALL BLUE	65	0605	CHAMPAGNE ARGENT	B2	1102
COFFEE	3D	0313	BLUE	66	0606	SAND ARGENT	B3	1103
			FUSCOUS FLASH BLUE	67	0607	CRYSTAL ARGENT	B4	1104
PICKLE YELLOW	3F	0315	WEAK FLASH BLUE	68	0608	FLASH ARGENT	B5	1105
			CRYSTAL BLUE	69	0609			
ELEGANCE GREEN	41	0401	JAZZY BLUE	6A	0610	DIAMOND GRAY	C1	1201
EMERALD GREEN	42	0402	COSMIC BLUE	6B	0611	APPARITION GRAY	C2	1202
GEN GREEN	45	0405				FLASH GRAY	C4	1204
POSTAL GREEN	46	0406	PURPLE	71	0701	PEER GRAY	C5	1205
ANGELICAL GREEN	47	0407	ROSE PURPLE	72	0702	BUICK GRAY	C6	1206
DREAMY GREEN	48	0408				FUSCOUS GRAY	C7	1207
GREEN	49	0409	IMPERIAL BLACK	81	0801	WEAK GRAY	C8	1208
BLACK GREEN	4A	0410	PEARL BLACK	82	0802	SILVER GRAY	C9	1209
MALIC GREEN	4B	0411	BLACK	83	0803	GRAY	CA	1210
BERYL GREEN	4C	0412						
WEAK GREEN	4D	0413	MOONBEAM WHITE	91	0901			
GREAT WALL'S GREEN	4E	0414	GALAXY WHITE	92	0902			

每天进步一点点

PDF 文件使用 "pdfFactory" 试用版本创建 www.fineprint.com.cn

发动机悬置 ENGINE MOUNT 28	空气滤清器(一) AIR CLEANER (1) 30	空气滤清器(二) AIR CLEANER (2) 32	空气滤清器(三) AIR CLEANER (3) 34
油门操纵机构 THROTTLE CONTROL MECHANISM 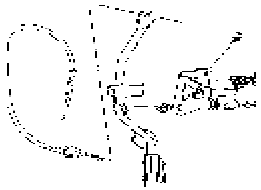 36	燃油箱(一) FUEL TANK(1) 38	燃油箱(二) FUEL TANK(2) 40	燃油管路及连接件(一) FUEL PIPE LINE AND CONNECTOR (1) 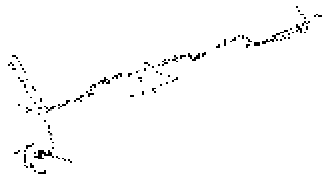 42
燃油管路及连接件(二) FUEL PIPE LINE AND CONNECTOR (2) 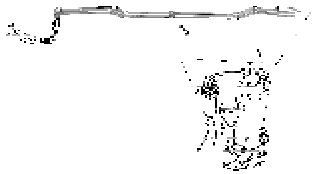 46	排气系(一) EXHAUST SYSTEM (1) 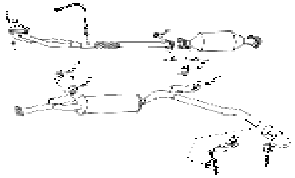 48	排气系(二) EXHAUST SYSTEM (2) 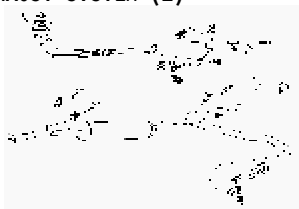 50	排气系(三) EXHAUST SYSTEM (3) 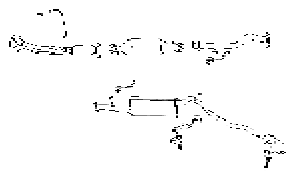 52
排气系(四) EXHAUST SYSTEM (4) 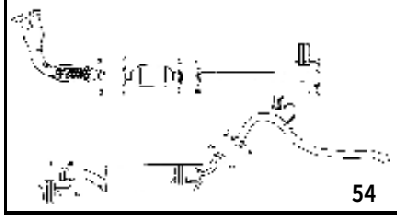 54	散热器及附件(一) RADIATOR AND ACCESSRIES(1) 56	散热器及附件(二) RADIATOR AND ACCESSRIES(2) 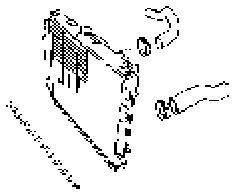 58	溢水罐总成 EXPANSION TANK ASSEMBLY 60

PDF 文件使用 "pdfFactory" 试用版本创建 www.fineprint.com.cn

离合器操纵机构 CLUTCH CONTROL MECHANISM 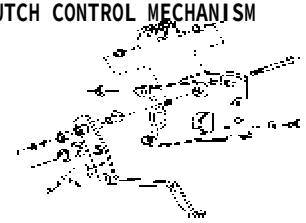 62	变速器 - 唐齿 上齿 中马(一) TRANSMISSION -TAGC SSBAT ZOMAX(1) 64	变速器 - 唐齿 上齿 中马(二) TRANSMISSION -TAGC SSBAT ZOMAX(2) 70	变速器 - 唐齿 上齿 中马(三) TRANSMISSION -TAGC SSBAT ZOMAX(3) 72
变速器 - 唐齿 上齿 中马(四) TRANSMISSION -TAGC SSBAT ZOMAX(4) 80	变速器 - 唐齿 上齿 中马(五) TRANSMISSION -TAGC SSBAT ZOMAX(5) 84	分动器 - 博格华纳(一) TRANSFER CASE-BW(1) 88	分动器 - 博格华纳(二) TRANSFER CASE-BW(2) 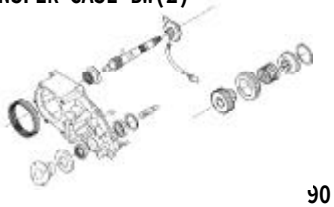 90
分动器 - 博格华纳(三) TRANSFER CASE-BW(3) 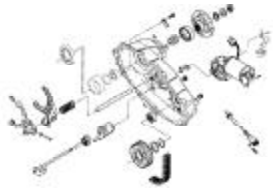 92	离合总泵及管路(一) CLUTCH MASTER CYLINDER AND PIPE-LINE(1) 96	离合总泵及管路(二) CLUTCH MASTER CYLINDER AND PIPE-LINE(2) 98	变速箱装饰罩总成(一) FLOOR CONSOLE ASSEMBLY(1) 100
变速箱装饰罩总成(二) FLOOR CONSOLE ASSEMBLY(2) 102	变速箱装饰罩总成(三) FLOOR CONSOLE ASSEMBLY(3) 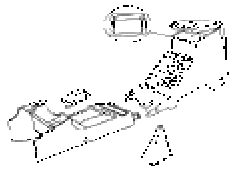 104	后桥传动轴总成(一) PROPELLER SHAFT ASSEMBLY,REAR AXLE (1) 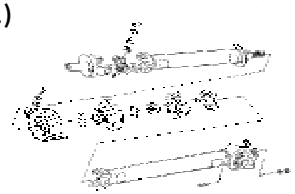 106	后桥传动轴总成（二） PROPELLER SHAFT ASSEMBLY,REAR AXLE (2) 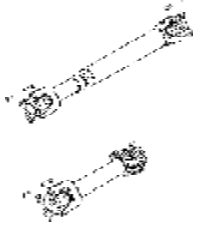 108

PDF 文件使用 "pdfFactory" 试用版本创建 www.fineprint.com.cn

前驱动桥总成 FRONT DRIVE AXLE ASSEMBLY 110	前桥壳及半轴 FRONT AXLE CASING ANDAXLESHAFT 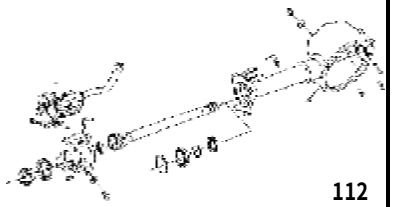 112	前桥主减速器总成 FRONT AXLE FINALDRIVE ASSEMBLY 114	前桥差速器总成 FRONT AXLE DIFFERENTIAL ASSEM-BLY 116
后桥壳及半轴套管(一) REAR AXLE HOUSING AND AXLE SHAFT SLEEVE(1) 118	后桥壳及半轴套管(二) REAR AXLE HOUSING AND AXLE SHAFT SLEEVE(2) 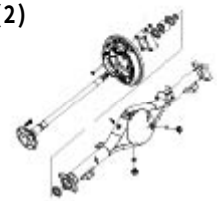 122	主减速器及差速器总成 REDUCER&DIFFERNTIAL ASSEMBLY,REAR ALXE 124	主减速器总成 REDUCER ASSEMBLY,REAR ALXE 126
差速器总成 DIFFERNTIAL ASSEMBLY,REAR ALXE 128	后制动器及制动鼓(一) REAR BRAKE AND BRAKE DRUM(1) 132	后制动器及制动鼓(二) REAR BRAKE AND BRAKE DRUM(2) 134	车架总成 FRAME ASSEMBLY 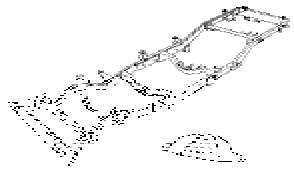 138
前悬置左支架及导向杆 FRONT SUSPEND LEFT FRAME AND STRUT 140	左下摆臂及扭杆总成 LEFT LOWER CONTROL ARM AND TORQ-UE ASSEMBLY 142	上臂安装组件及横向稳定杆(一) UPPER ARM SUSPENSION ASSEMBLY AND TRANSVERSE STAVILIZATION ROD(1) 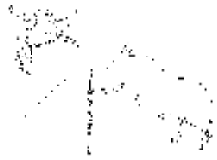 144	上臂安装组件及横向稳定杆(二) UPPER ARM SUSPENSION ASSEMBLY AND TRANSVERSE STAVILIZATION ROD(2) 146

PDF 文件使用 "pdfFactory" 试用版本创建 www.fineprint.com.cn

后悬架总成(一) REAR SUSDEN SION ASSEMBLY(1) 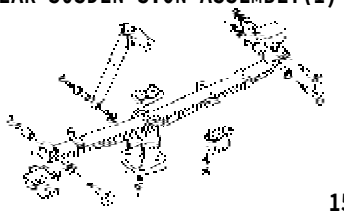 150	后悬架总成(二) REAR SUSDEN SION ASSEMBLY(2) 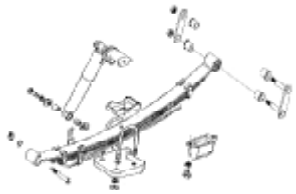 152	方向盘及转向管柱总成 STEERING WHEEL AND STEERING COLUMN ASSEMBLY 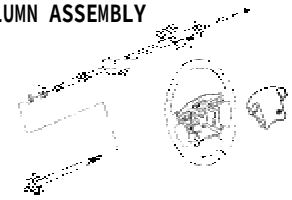 154	转向拉杆总成 STEERING LINKAGE ASSEMBLY 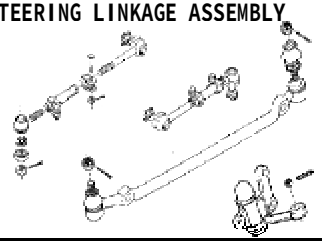 156
动力转向管路(一) POWER STEERING PIPELING(1) 158	动力转向管路(二) POWER STEERING PIPELING(2) 160	转向器总成(一) STEERING GEAR ASSEMBLY(1) 162	转向器总成(二) STEERING GEAR ASSEMBLY(2) 164
车轮 WHEEL 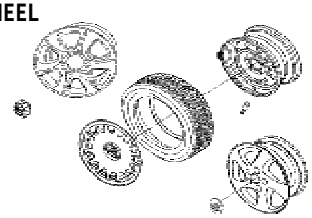 166	制动踏板及传动装置 BRAKING PEDAL AND DRIVING UNIT 168	制动管路(一) BRAKING PIPELINE(1) 170	制动管路(二) BRAKING PIPELINE(2) 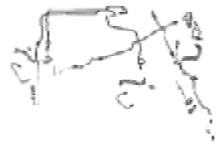 172
制动管路(三) BRAKING PIPELINE(3) 174	真空助力器带制动总泵总成(一) BRAKE MASTER CYLINDER&VACUUM BOOSTER ASSEMBLY(1) 176	真空助力器带制动总泵总成(二) BRAKE MASTER CYLINDER&VACUUM BO-OSER ASSEMBLY(2) 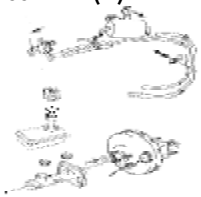 178	真空助力器带制动总泵总成(三) BRAKE MASTER CYLINDER&VACUUM BO-OSER ASSEMBLY(3) 180

PDF 文件使用 "pdfFactory" 试用版本创建 www.fineprint.com.cn

感载比例阀总成 LOAD-SENSING PROPORTIONING VALVE ASSEMBLY 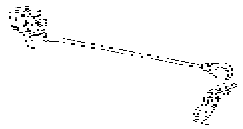 182	驻车制动操纵装置 PARKING BRAKE CONTROL DEVICE 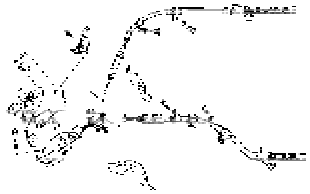 184	前制动器及制动盘 FRONT BRAKE AND BRAKE DISC 186	前轮毂及转向节 FRONT WHEEL HUBAND STEERING KNUCKLE 188
前制动器总成 FRONT BRAKE ASSEMBLY 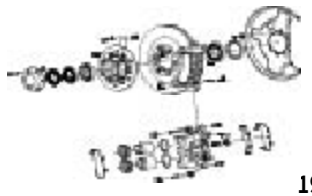 192	前保险杠及支架总成(一) FRONT BUMPER AND BRACKET ASSEMB-LY(1) 196	前保险杠及支架总成(二) FRONT BUMPER AND BRACKET ASSEMB-LY(2) 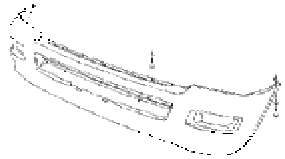 198	发动机罩及锁(一) ENGING HOOD AND LOCK(1) 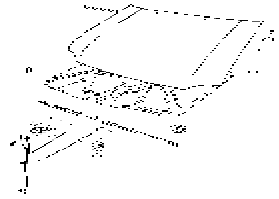 200
发动机罩及锁(二) ENGING HOOD AND LOCK(2) 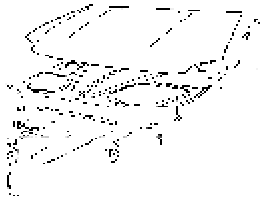 202	车前钣金零件(一) FRONT STAMPING PARTS (1) 204	车前钣金零件(二) FRONT STAMPING PARTS (2) 206	车前钣金零件(三) FRONT STAMPING PARTS (3) 208
翼子板(一) FENDER(1) 210	翼子板(二) FENDER(2) 214	前围骨架及盖板(一) FRONT WALL FRAME AND COVER PLATE(1) 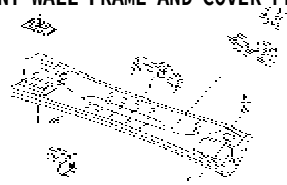 216	前围骨架及盖板(二) FRONT WALL FRAME AND COVER PLATE (2) 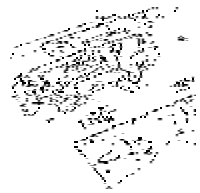 218

PDF 文件使用 "pdfFactory" 试用版本创建 www.fineprint.com.cn

前围骨架及盖板(三) FRONT WALL FRAME AND COVER PLATE (3) 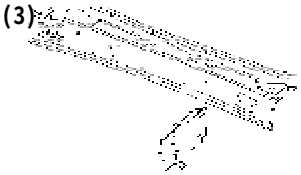 220	前通风窗盖板 COWL TOP VENTILATOR LOUVER 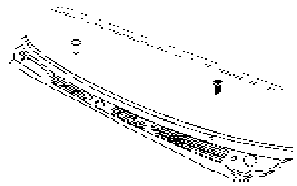 222	前风窗玻璃及装饰条 FRONT WINDSCREEN GLASS AND WEATHER SEAL 224	仪表板组件(一) INSTRUMENT PANEL COMPONENT(1) 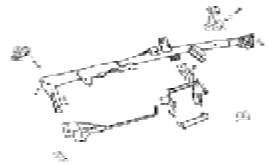 226
仪表板组件(二) INSTRUMENT PANEL COMPONENT (2) 228	仪表板组件(三) INSTRUMENT PANEL COMPONENT(3) 230	仪表板组件(四) INSTRUMENT PANEL COMPONENT (4) 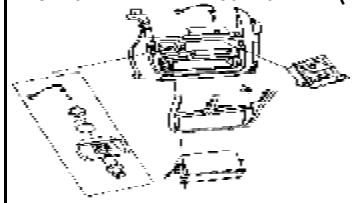 232	杂物箱下支架合件 GLOVE BOX LOWER SUPPORT 234
座椅总成(一) SEATAS ASSEMBLY(1) 236	座椅总成(二) SEATAS ASSEMBLY(2) 240	座椅总成(三) SEATAS ASSEMBLY(3) 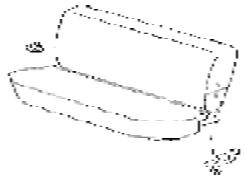 244	安全带总成 SEAT BELT ASSEMBLY 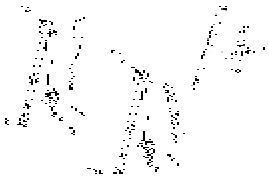 246
车身总成 BODY ASSEMBLY 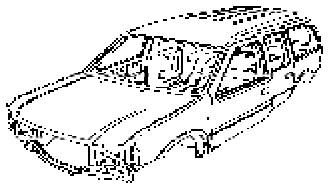 250	前地板总成 FRONT FLOOR ASSEMBLY 252	后地板总成(一) REAR FLOOR ASSEMBLY(1) 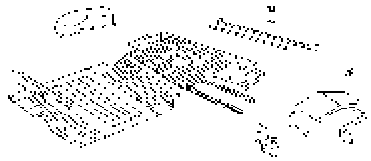 256	后地板总成(二) REAR FLOOR ASSEMBLY(2) 258

PDF 文件使用 "pdfFactory" 试用版本创建 www.fineprint.com.cn

地板装饰总成 FLOOR TRIM ASSEMBLY 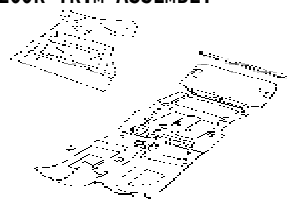 260	侧踏总成 SIDE PEDAN ASSEMBLY 262	阻尼胶板总成 DAMPER RUBBER BOARD ASSEMBLY 264	门槛压条总成 DOOR SILL STRIP ASSEMBLY 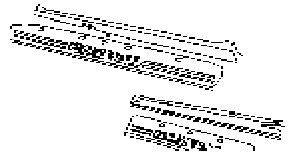 266
侧围骨架及盖板(一) SIDE WALL FRAME PILLAR AND COVER SHEET(1) 268	侧围骨架及盖板(二) SIDE WALL FRAME PILLAR AND COVER SHEET(2) 272	侧围骨架及盖板(三) SIDE WALL FRAME PILLAR AND COVER SHEET(3) 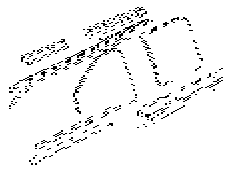 276	侧围装饰板总成 SIDE WALL FRAME SHIELD ASSEMBLY 280
侧围外板总成 SIDE WALL FRAME OUT BOARD ASSEMBLY 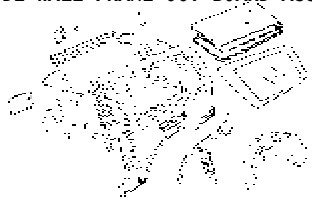 284	前侧面车门骨架及盖板 DOOR FRAME AND COVER SHEET 286	后侧面车门骨架及盖板(一) DOOR FRAME AND COVER SHEET(1) 290	后侧面车门骨架及盖板(二) DOOR FRAME AND COVER SHEET(2) 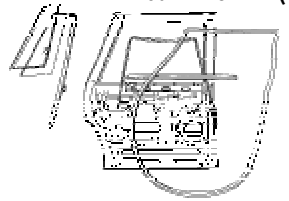 292
前侧面车门铰链 FRONT SIDE DOOR HINGE 294	后面车门铰链 REAR SIDE DOOR HINGE 296	前侧面车门玻璃及升降器总成 FRONT DOOR GLASS REGULATOR ASSEMBLY 298	后侧面车门玻璃及升降器总成 REAR DOOR GLASS REGULATOR ASSEMBLY 300

PDF 文件使用 "pdfFactory" 试用版本创建 www.fineprint.com.cn

前侧面车门锁总成（一） FRONT SIDE DOOR LOCK ASSEMBLY（1） 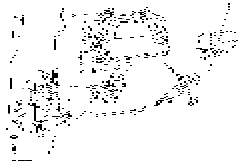 302	前侧面车门锁总成(二) FRONT SIDE DOOR LOCK ASSEMBLY（2） 304	后侧面车门锁总成(一) REAR SIDE DOOR LOCK ASSEMBLY（1） 306	后侧面车门锁总成(二) REAR SIDE DOOR LOCK ASSEMBLY（2） 308
前侧面车门内饰板总成 TRIM PANEL,FRONT DOOR ASSEMBLY 310	后侧面车门内饰板总成 TRIM PANEL ASSEMBLY , REAR DOOR 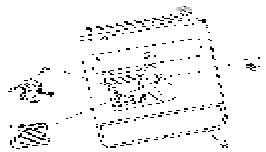 312	侧面车门内饰板总成 TRIM PANEL, DOOR ASSEMBLY 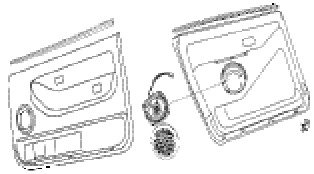 314	后背门骨架及盖板 REAR DOOR FRAME AND COVER SHEET 316
尾翼及后背门玻璃 SPOILER AND BACK DOOR GLASS 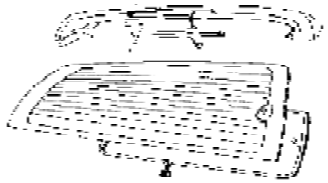 320	顶盖骨架及盖板 ROOF PANEL FRAME AND COVER SHEET 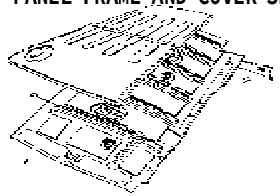 322	行李架总成 ROOF BACK ASSEMBLY 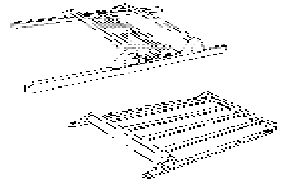 324	后保险杠总成(一) REAR BUMPER ASSEMBLY(1) 326
后保险杠总成(二) REAR BUMPER ASSEMBLY(2) 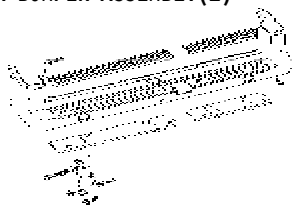 328	后备胎支架总成 SPARE TIRE BRACKET ASSEMBLY 330	赛影装饰牌及尾梯 SING TRIM SYMBOL MARK AND TAIL LADDER 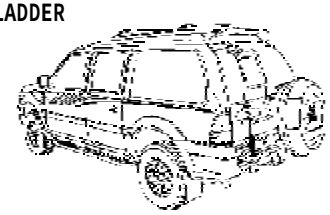 332	赛影 B 装饰牌 SING B TRIM SYMBOL MARK 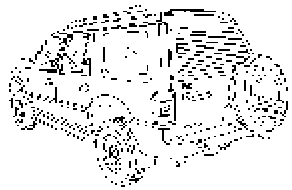 334

PDF 文件使用 "pdfFactory" 试用版本创建 www.fineprint.com.cn

车身彩条(一) DECORATION RIBBON,BODY (1) 336	车身彩条(二) DECORATION RIBBON,BODY (2) 338	备胎罩及行李架彩条 LUGGAGE RACK AND SPARE TIRE CAP COLORED RIBBON 340	车身装饰总成 BODY TRIM ASSEMBLY 342
风窗洗涤器总成 WINDSHIELD WASHER ASSEMBLY 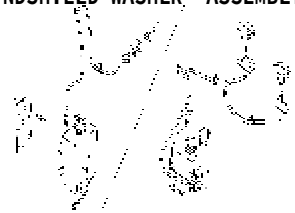 346	刮水器总成 WIPER ASSEMBLY 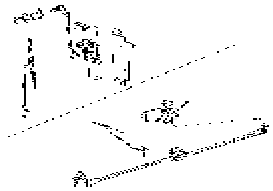 348	中央门锁控制器、顶灯、门灯及警告灯CENTRAL CONTROL LOCKING CASE, CEILING LAMP,DOOR LAMP,ALARM LAMP 350	组合仪表 COMBINATION INSTRUMENT 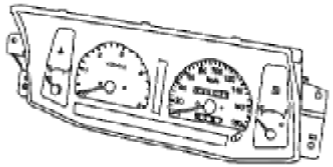 352
天线、阅读灯及室内倒车镜 ANTENNA READING LAMP AND INDOOR BACK MIRROR 354	点火锁总成 LGNITION SWITCH ASSEMBLY 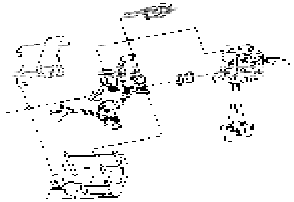 356	全车锁芯总成 LOCK CYLINDER ASSEMBLY,WHOLE VEHICLE 358	组合前灯及雾灯 CONBINDED HEAD LMAP AND FOG LIGHT 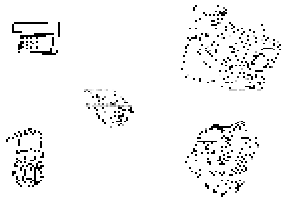 360
组合后灯及牌照灯 CONBINDED REAR LMAP AND LICENCE LIGHT 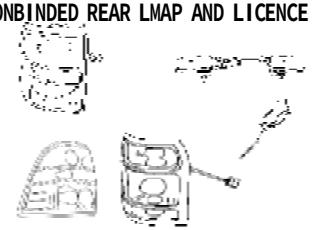 362	门窗开关总成 WINDOW REGULATOR SWITCH ASSEMBLY 364	暖风机总成 WARM-AIR BLOWER ASSEMBLY 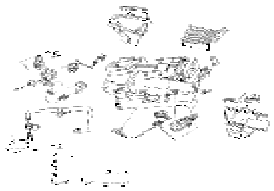 366	蒸发器总成(一) EVAPORATOR ASSEMBLY (1) 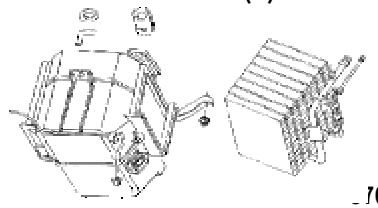 370

PDF 文件使用 "pdfFactory" 试用版本创建 www.fineprint.com.cn

蒸发器总成(二) EVAPORATOR ASSEMBLY (2) 372	蒸发器总成(三) EVAPORATOR ASSEMBLY (3) 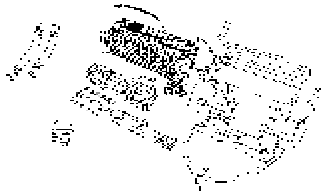 374	后空调管路 REAR AIR CONDITIONER PIPELINE 378	鼓风机总成 BLOWER FAN ASSEMBLY 382
风道总成 TUNNEL ASSEMBLY 384	冷凝器总成 CONDENSER ASSEMBLY 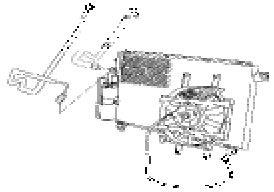 386	压缩机总成 COMPRESSOR ASSEMBLY 388	蓄电池总成(一) BATTERY ASSEMBLY(1) 390
蓄电池总成(二) BATTERY ASSEMBLY(2) 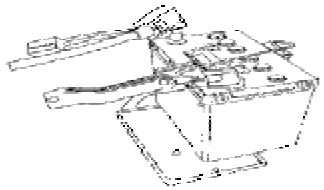 392	保险盒总成 FUSE BLOCK COVER ASSEMBLY 394	多碟VCD总成 MULTI DISC VCD ASSEMBLY 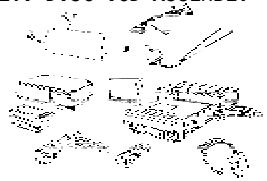 396	机舱线束总成(一) ENGINE COMPARTMENT WIRE(1) 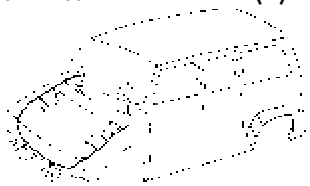 400
机舱线束总成(二) ENGINE COMPARTMENT WIRE HARNESS ASSEMBLY(2) 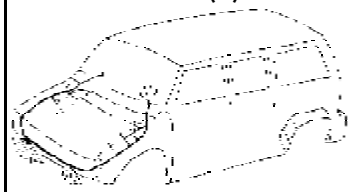 402	车门及顶灯线束总成 DOOR AND CEILING LANP WIRING HARNESS ASSEMBLY(2) 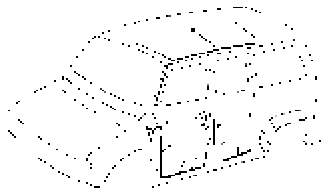 404	仪表板及控制台线束总成 INSTRUMENTS PANEL AND CONSOLE WIRING HARNESS ASSEMBLY 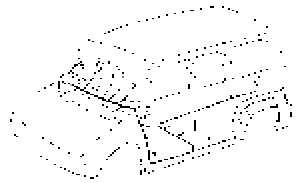 406	发动机连接及尾门线束总成 ENGINE CONNECTION AND TAIL DOOR WIRE ASSEMBLY 408

PDF 文件使用 "pdfFactory" 试用版本创建 www.fineprint.com.cn

车架线束总成 FRAME WIRING HARNESS ASSEMBLY 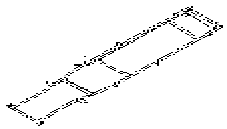 410	随车工具 INCAR TOOL KIT 412	起重器 JACK ASSEMLBY 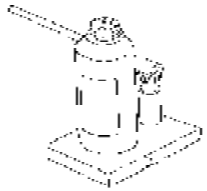 414	三角警告牌 WARNING TRIANGLE 416

每天进步一点点

PDF 文件使用 "pdfFactory" 试用版本创建 www.fineprint.com.cn

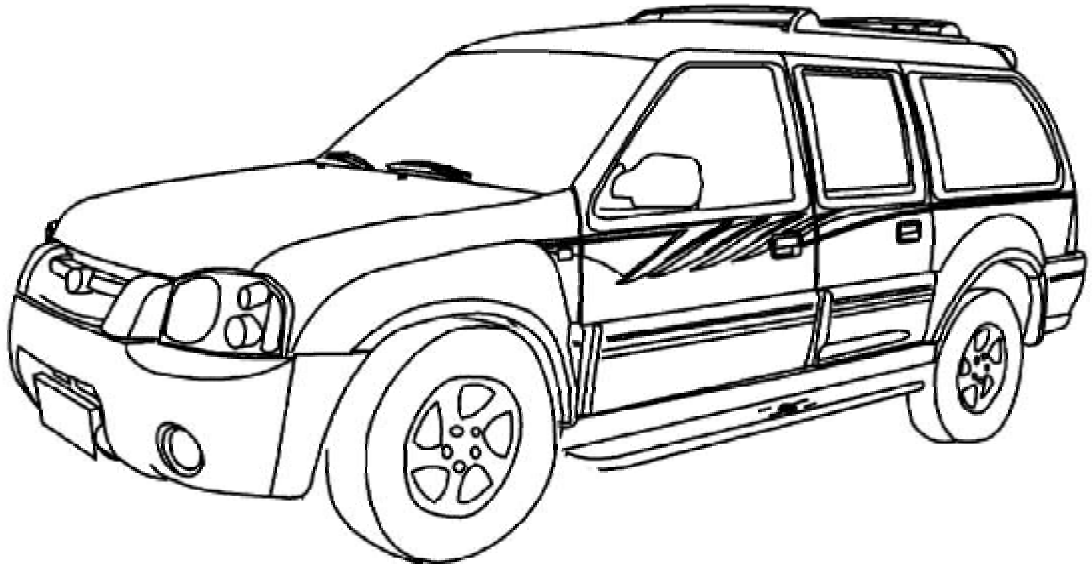

PDF 文件使用 "pdfFactory" 试用版本创建 www.fineprint.com.cn

发动机悬置 ENGINE MOUNT

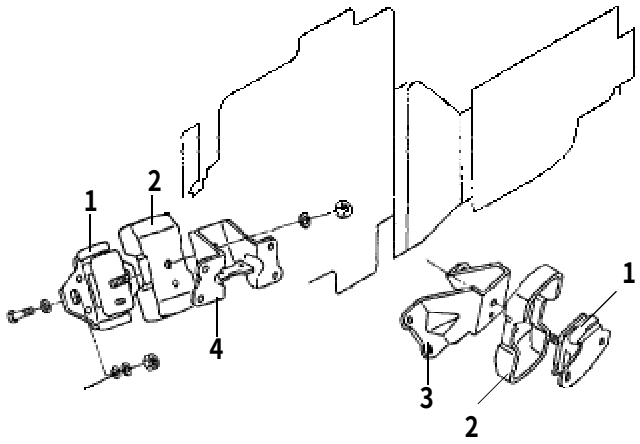

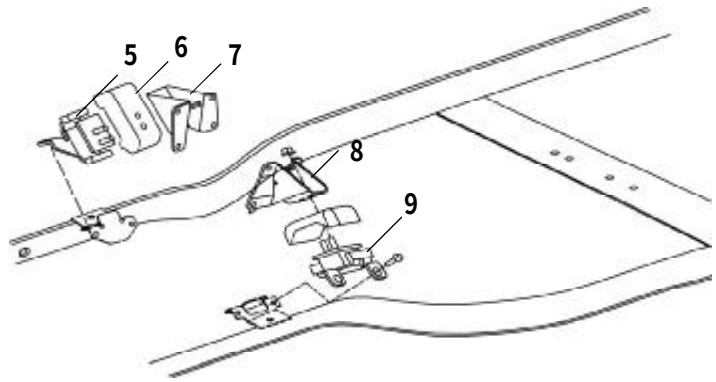

PDF 文件使用 "pdfFactory" 试用版本创建 www.fineprint.com.cn

发动机悬置 ENGINE MOUNT

序号 S/N	零部件代号 PART CODE	零部件名称 PART NAME	用量 QTY	适用车型 VEHICLE APPLICABLE TO	备注 REMARK
1	1001110-D01	发动机悬置胶垫总成 ENGINE MOUNT INSULATOR	2	A01 A09 A10 A05 A13	
2	1001101-D01	发动机悬置胶垫护盖 INSULATOR COVER,ENGINE MOUNT	2		
3	1001030-E00	左托架总成	1		
4	1001020-E00	右托架总成	1		
5	1001020-L01	发动机右悬置胶垫总成 ENGINE MOUNT INSULATOR ASSEMBL -Y,RH	1	A04	
6	1001022-L01	发动机悬置胶垫护盖 INSULATOR COVER,ENGINE MOUNT	2		
7	1001032-L01	发动机右托架 RIGHT BRACKET KIT,ENGINE	1		
8	1001031-L01	发动机左托架 LEFT BRACKET KIT,ENGINE	1		
9	1001010-L01	发动机左悬置胶垫总成 ENGINE MOUNT INSULATOR ASSEMBL -Y,LH	1		

每天进步一点点

PDF 文件使用 "pdfFactory" 试用版本创建 www.fineprint.com.cn

空气滤清器(一） AIR CLEANER (1)

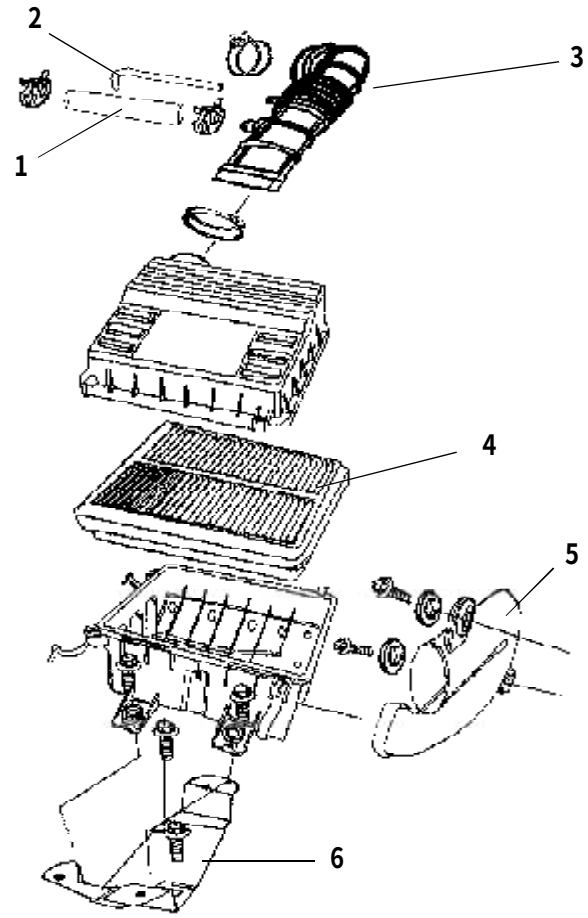

PDF 文件使用 "pdfFactory" 试用版本创建 www.fineprint.com.cn

空气滤清器(一）AIR CLEANER (1)

序号 S/N	零部件代号 PART CODE	零部件名称 PART NAME	用量 QTY	适用车型 VEHICLE APPLICABLE TO	备注 REMARK
	1109100-B00-A1	空气滤清器总成 AIR CLEANER ASSEMBLY(QUADRATIC FILTER ELEMENT)	1	A01 A05	方形滤芯
	1109100-A13-B1	空气滤清器总成 AIR CLEANER ASSEMBLY(QUADRATIC FILTER ELEMENT)	1	A04 A13	
1	1109011-B00	怠速胶管 IDLE INTAKE HOSE	1	A01 A05 A09 A10	
2	1109012-B00	曲轴箱通风胶管 PCV VALVE HOSE	1		
3	1109101-B00	空气滤清器进气波纹管 ENGING AIR INLET CORRUGAED HOSE	1		
	1109101-A13-B1	空气滤清器进气波纹管 ENGING AIR INLET CORRUGAED HOSE	1	A04 A13	
4	1109120-B00	空气滤清器滤芯总成 AIR CLEANER FILTER ASSEMBLY	1	A01 A05 A09 A10	
	1109120-A13	空气滤清器滤芯总成 AIR CLEANER FILTER ASSEMBLY	1	A04 A13	
5	1109140-A13	空气滤清器进气硬管总成 AIR INLET PIPE ASSEMBLY,AIR FILTER	1		
6	1109310-B00	空气滤清器支架总成 AIR CLEANER BRACKET ASSEMBLY	1	A01 A05 A09 A10 A04 A13	

PDF 文件使用 "pdfFactory" 试用版本创建 www.fineprint.com.cn

空气滤清器(二） AIR CLEANER(2)

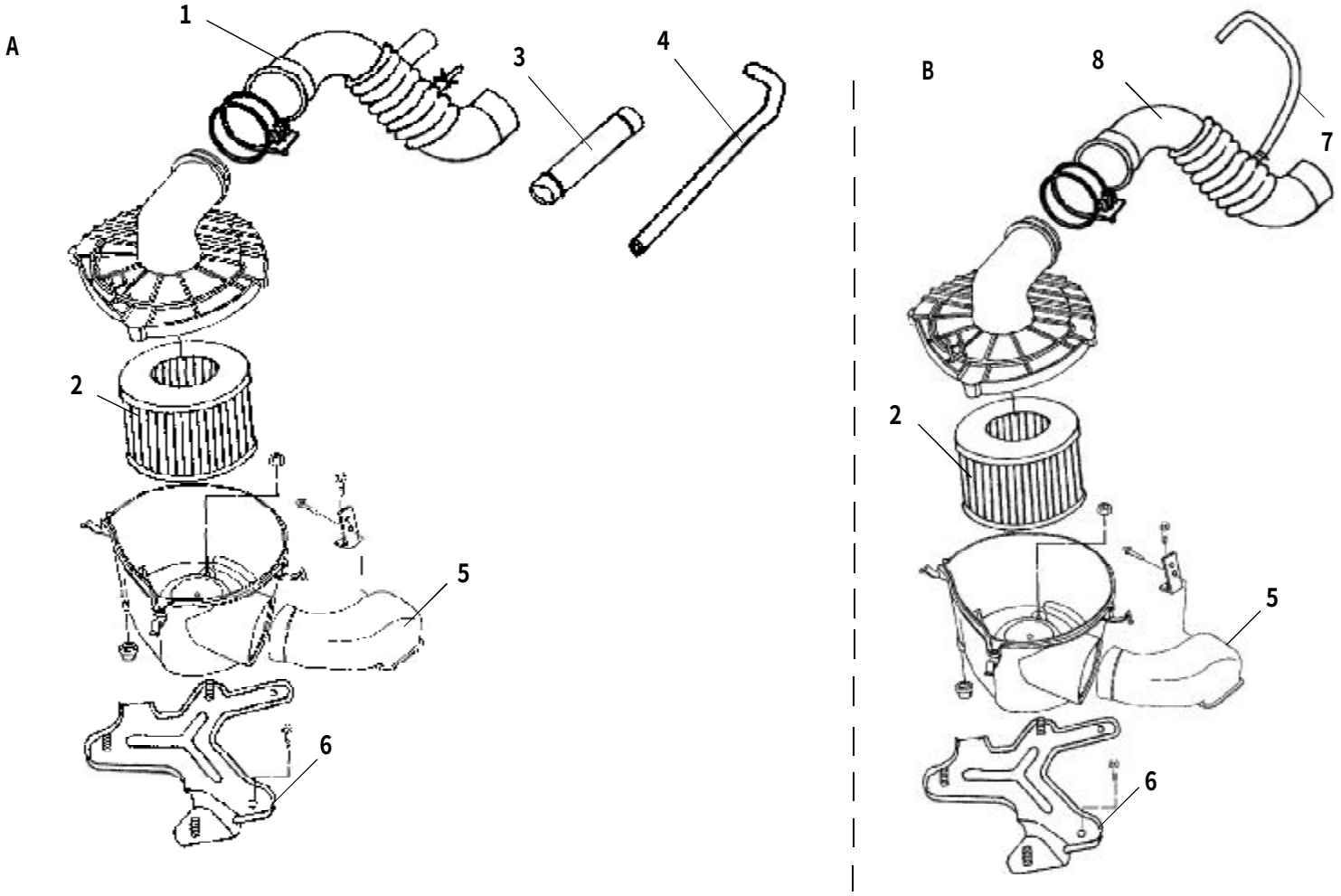

每天进步一点点

PDF 文件使用 "pdfFactory" 试用版本创建 www.fineprint.com.cn

空气滤清器(二） AIR CLEANER(2)

序号 S/N	零部件代号 PART CODE	零部件名称 PART NAME	用量 QTY	适用车型 VEHICLE APPLICABLE TO	备注 REMARK
A	1109100-B00	空气滤清器总成 AIR CLEANER ASSEMBLY	1	A01 A09 A10	
B	1109100-A13	空气滤清器总成 AIR CLEANER ASSEMBLY	1	A04 A13	
1	1109101-B00	空气滤清器进气波纹管 AIR INLET CORRUGAED HOSE	1	A01 A09 A10	
2	1109120-B00	空气滤清器滤芯总成 AIR CLEANER FILTER ASSEMBLY	1	A01 A09 A10 A04 A13	
3	1109011-B00	怠速胶管 IDLE INTAKE HOSE	1	A01 A09 A10	
4	1109012-B00	曲轴箱通风胶管 PCV VALVE HOSE	1		
5	1109104-B00	空气滤清器进气硬管总成 INTAKE PIPE ASSEMBLY	1	A01 A09 A10 A04 A13	
6	1109200-A13	空气滤清器支架总成 AIR CLEANER BRACKET ASSEMBLY	1	A04 A13	
7	1109012-A13	曲轴箱通风胶管 PCV VALVE HOSE	1		
8	1109101-A13	空气滤清器进气波纹管 ENGING AIR INLET CORRUGAED HOSE	1		

PDF 文件使用 "pdfFactory" 试用版本创建 www.fineprint.com.cn

空气滤清器(三） AIR CLEANER(3)

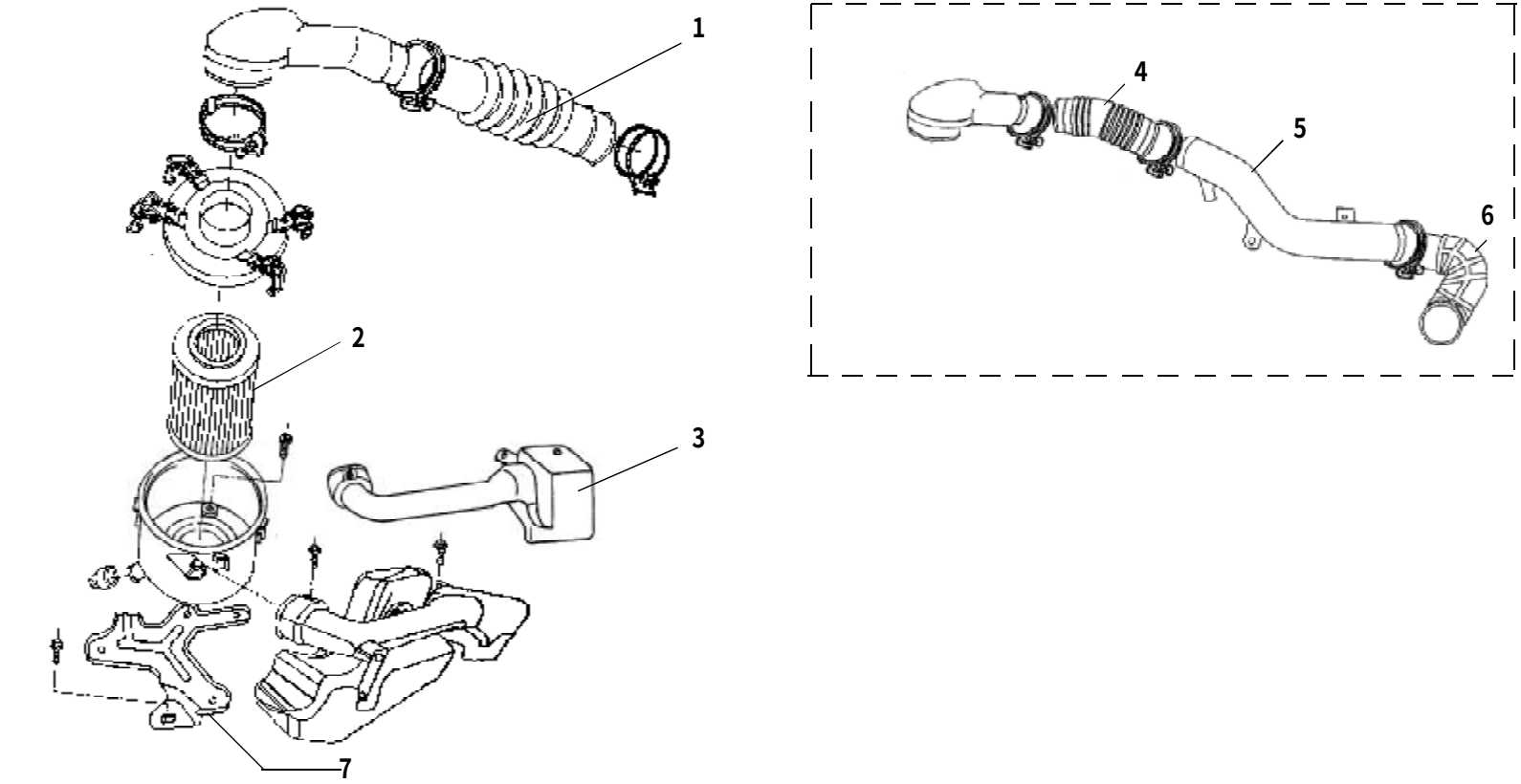

PDF 文件使用 "pdfFactory" 试用版本创建 www.fineprint.com.cn

空气滤清器(三）AIR CLEANER(3)

序号 S/N	零部件代号 PART CODE	零部件名称 PART NAME	用量 QTY	适用车型 VEHICLE APPLICABLE TO	备注 REMARK
	1109100-B02	空气滤清器总成 AIR CLEANER ASSEMBLY	1	A02 A06 A11 A12	
	1109100-B22	空气滤清器总成 AIR CLEANER ASSEMBLY	1	A02	
1	1109101-B02	空气滤清器进气波纹管 ENGING AIR INLET CORRUGAED HOSE	1	A02 A06 A11 A12	
2	1109120-B02	空气滤清器滤芯总成 AIR CLEANER FILTER ASSEMBLY	1		
3	1109140-B02	空气滤清器进气硬管总成 INTAKE PIPE ASSEMBLY	1		
	1109140-B22	空气滤清器进气硬管总成 INTAKE PIPE ASSEMBLY	1	A02	
4	1109101-B22	空气滤清器进气波纹管 ENGING AIR INLET CORRUGAED HOSE	1		
5	1132100-B22	进气塑管总成 INTAKE PLASTIC PIPE ASSEMBLY	1		
6	1132300-B22	进气胶管总成 INTAKE GLUE PIPE ASSEMBLY	1		
7	1109200-B02	空气滤清器支架总成 AIR CLEANER BRACKET ASSEMBLY	1		

PDF 文件使用 "pdfFactory" 试用版本创建 www.fineprint.com.cn

油门操纵机构 THROTTLE CONTROL MECHANISM

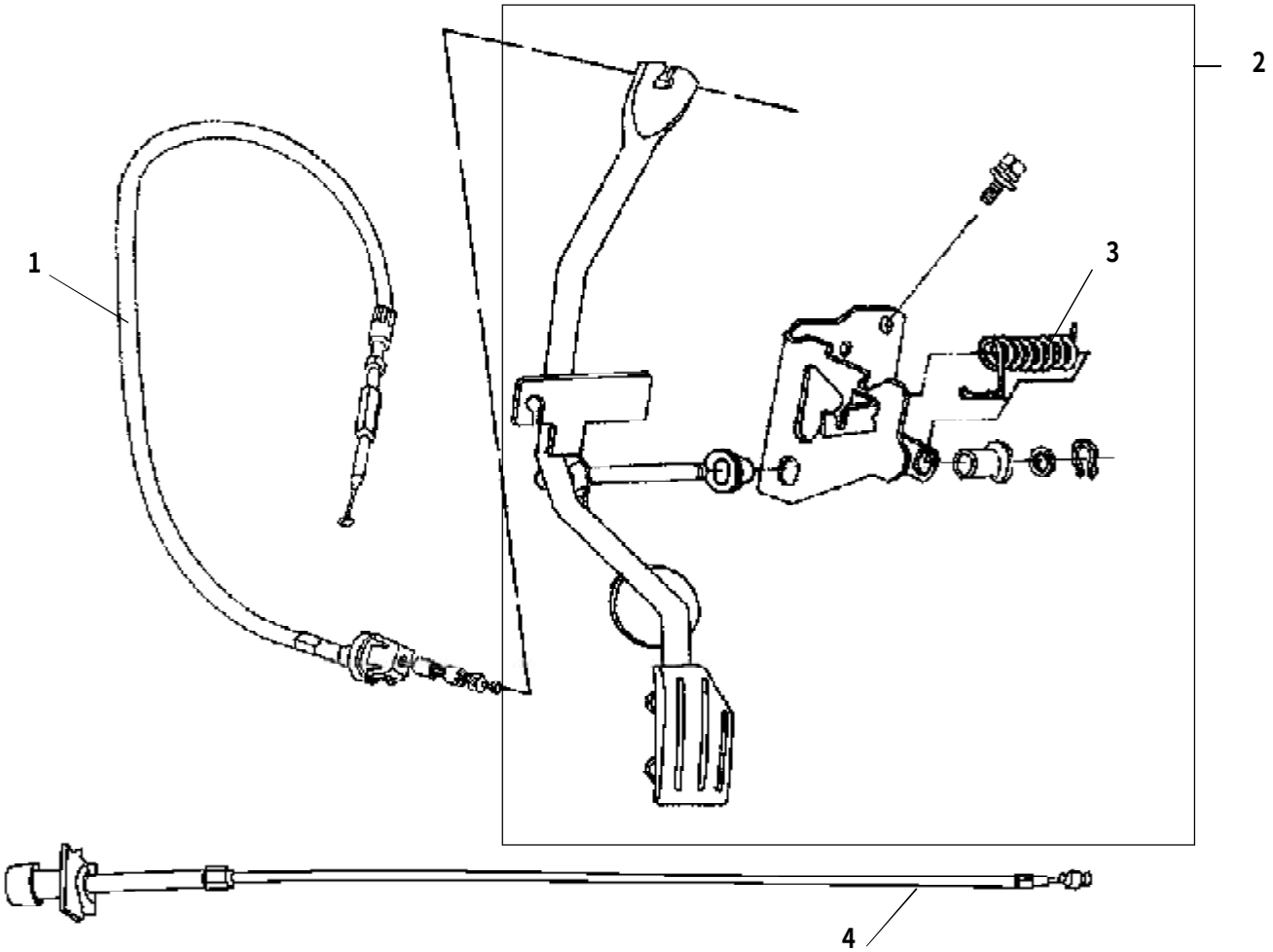

PDF 文件使用 "pdfFactory" 试用版本创建 www.fineprint.com.cn

油门操纵机构 THROTTLE CONTROL MECHANISM

序号 S/N	零部件代号 PART CODE	零部件名称 PART NAME	用量 QTY	适用车型 VEHICLE APPLICABLE TO	备注 REMARK
1	1108200-B00	油门拉线总成 ACCELERATOR CABLE ASSEMBLY	1	A01 A05 A09 A10 A04 A13	
	1108200-B02	油门拉线总成 ACCELERATOR CABLE ASSEMBLY	1	A02 A06 A11 A12	
	1108200-B22	油门拉线总成 ACCELERATOR CABLE ASSEMBLY	1	A02	
2	1108100-B00	油门踏板总成 ACCELERATOR PEDAL ASSEMBLY	1	A01 A02 A05 A09 A10 A11 A12 A04 A13	
3	1108101-B00	油门踏板回位簧 ACCELERATOR PEDAL RETURN SPRING	1		
4	1108410-B02	油门调整器总成 THROTTLE HAND-ADJUSTER KNOB(HAND THROTTLE)	1	A02 A11 A12	手油门

PDF 文件使用 "pdfFactory" 试用版本创建 www.fineprint.com.cn

燃油箱（一） FUEL TANK(1)

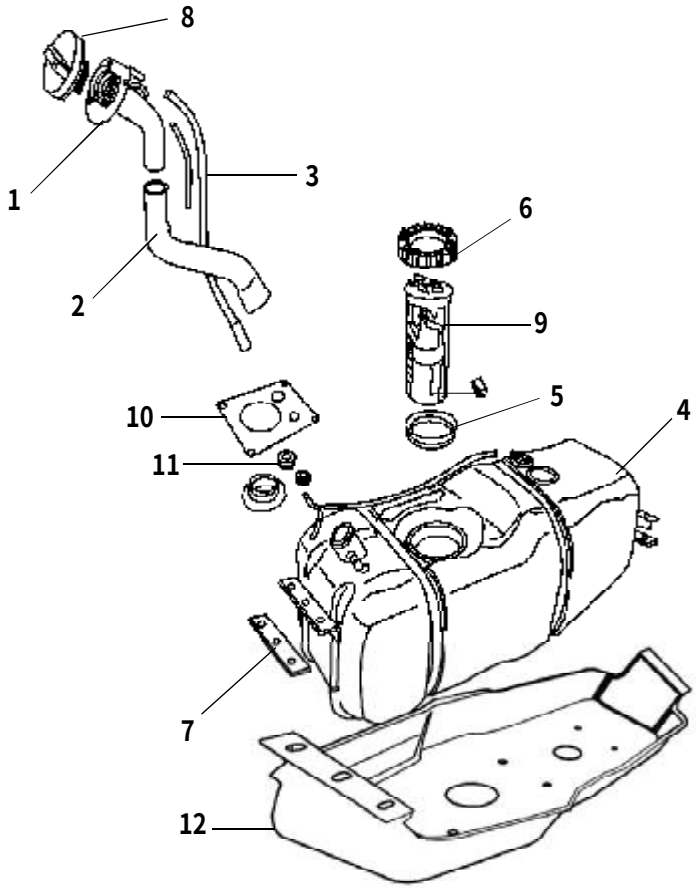

PDF 文件使用 "pdfFactory" 试用版本创建 www.fineprint.com.cn

燃油箱（一） FUEL TANK(1)

序号 S/N	零部件代号 PART CODE	零部件名称 PART NAME	用量 QTY	适用车型 VEHICLE APPLICABLE TO	备注 REMARK
1	1101210-A01	加油口分总成 FUEL FILLER ASSEMBLY	1	A01 A02 A05 A09 A10 A11 A12 A04 A13	
2	1101201-A01	加油口胶管 FUEL FILLER HOSE	1		
3	1101203-B00	加油口通气胶管 VENTILATION HOSE，FUEL FILLER	1	A01 A05 A09 A10	
4	1101110-L00	燃油箱总成 FUEL TANK ASSEMBLY	1	A01 A02 A05 A09 A10 A11 A12	
	1101110-A13	燃油箱总成 FUEL TANK ASSEMBLY	1	A04 A13	
5	1106101-D01	燃油泵密封圈 SEAL RING, FUEL PUMP	1	A01 A02 A05 A09 A10 A11 A12 A04 A13	
6	1101111-D01	燃油泵压盖 FUEL TANK CAP	1		
7	1101101-D01	燃油箱减震垫 FUEL TANK CUSHION	2		
8	1101220-B00	加油口盖总成 FUELFILLER CAP ASSEMBLY	1		
9	3607600B-E01	电动燃油泵 FUEL TANK	1		
10	1101207-A01	加油口盖板 FUEL FILLER COBER BOARD	1		
11	1101235-B00	加油口缓冲块 FUEL FILLER AMORTIZE BLOCK	1		
12	1101410-L00	燃油箱防护罩总成 FUEL TANK SHIELD ASSEMBLY	1		

PDF 文件使用 "pdfFactory" 试用版本创建 www.fineprint.com.cn

燃油箱（二） FUEL TANK (2)

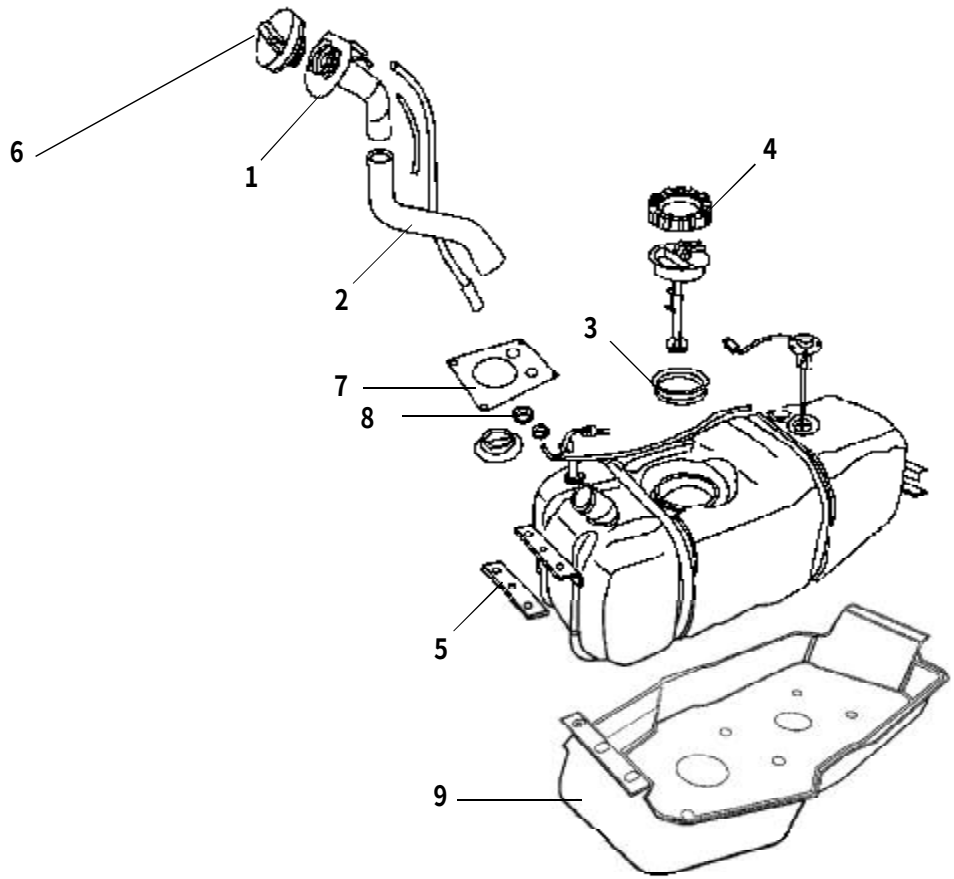

PDF 文件使用 "pdfFactory" 试用版本创建 www.fineprint.com.cn

燃油箱（二） FUEL TANK (2)

序号 S/N	零部件代号 PART CODE	零部件名称 PART NAME	用量 QTY	适用车型 VEHICLE APPLICABLE TO	备注 REMARK
	1101110-A02	燃油箱总成 FUEL TANK ASSEMBLY(DIFFERENT OIL FILLER)	1	A02 A11 A12	加油口位置不同
1	1101210-A01	加油口分总成 FUEL FILLER ASSEMBLY	1	A01 A02 A09 A10 A11 A12 A04 A13	
2	1101201-A01	加油口胶管 FUEL FILLER HOSE	1		
3	1106101-D01	燃油泵密封圈 SEAL RING, FUEL PUMP	1		
4	1101111-D01	燃油泵压盖 FUEL TANK CAP	1		
5	1101101-D01	燃油箱减震垫 FUEL TANK CUSHION	2		
6	1101220-B00	加油口盖总成 FUEL FILLER CAP ASSEMBLY	1		
7	1101207-A01	加油口盖板 FUEL FILLER COBER BOARD	1		
8	1101235-B00	加油口缓冲块 FUEL FILLER AMORTIZE BLOCK	1		
9	1101410-L00	燃油箱防护罩总成 FUEL TANK SHIELD ASSEMBLY	1		

每天进步一点点

PDF 文件使用 "pdfFactory" 试用版本创建 www.fineprint.com.cn

燃油管路及连接件（一） FUEL PIPE LINE AND CONNECTOR (1)

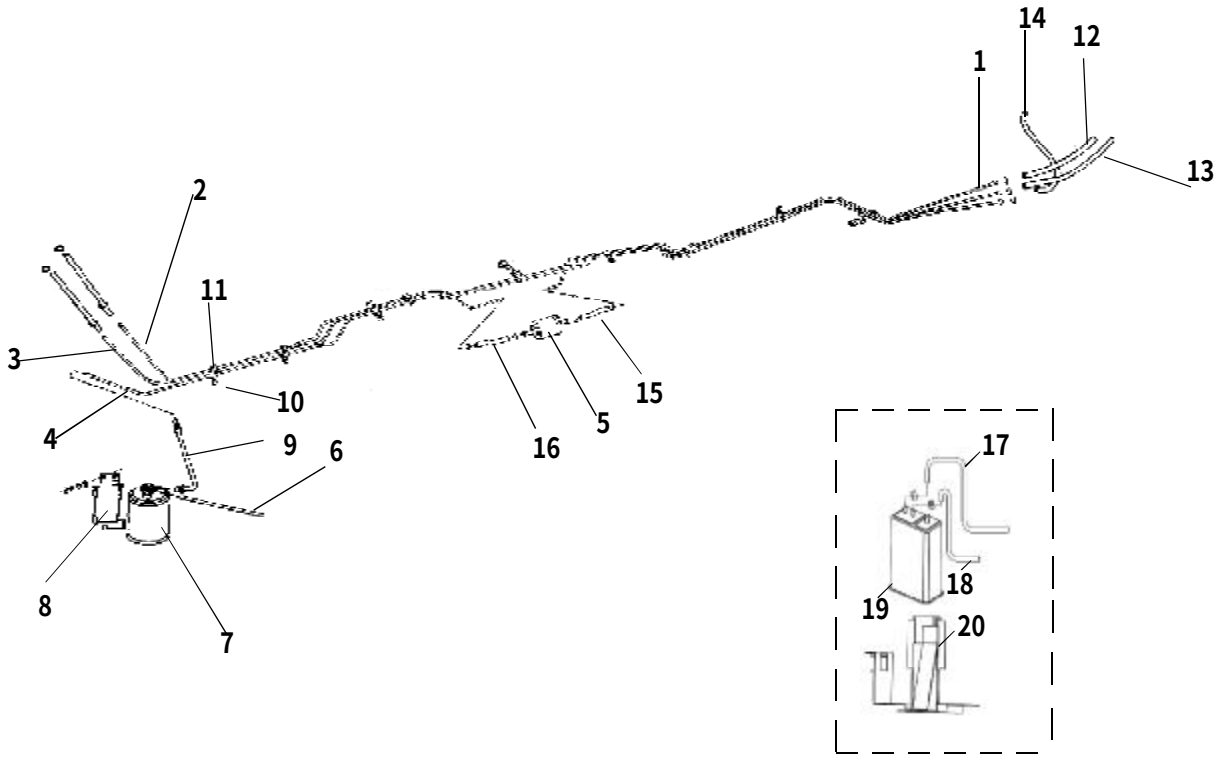

PDF 文件使用 "pdfFactory" 试用版本创建 www.fineprint.com.cn

燃油管路及连接件（一） FUEL PIPE LINE AND CONNECTOR (1)

序号 S/N	零部件代号 PART CODE	零部件名称 PART NAME	用量 QTY	适用车型 VEHICLE APPLICABLE TO	备注 REMARK
1	1104111-A01	燃油箱出油管前节 FRONT PART,FUEL OUTLET HOSE,FUEL TANK	1	A01 A09 A10 A13	8×1260
	1104111-A05	燃油箱出油管前节 FRONT PART,FUEL OUTLET HOSE,FUEL TANK	1	A05	8×1260
	1104111-A04	燃油箱出油管前节 FRONT PART,FUEL OUTLET HOSE,FUEL TANK	1	A04	8×1390
2	1104112-A01	燃油箱出油管后节 REAR PART,FUEL OUTLET HOSE,FUEL TANK	1	A01 A09 A10 A13	8×1900
	1104112-A05	燃油箱出油管后节 REAR PART,FUEL OUTLET HOSE,FUEL TANK	1	A05	8×1900
	1104112-A04	燃油箱出油管后节 REAR PART,FUEL OUTLET HOSE,FUEL TANK	1	A04	8×1770
3	1104114-A01	燃油箱回油管 FUEL RETURN HOSE,FUEL TANK	1	A01 A09 A10 A13	8×3360
	1104114-A05	燃油箱回油管 FUEL RETURN HOSE,FUEL TANK	1	A05	8×3380
	1104114-A04	燃油箱回油管 FUEL RETURN HOSE,FUEL TANK	1	A04	8×3310
4	1130109-A01	燃油箱蒸发油管 EVAPORATION HOSE,FUEL TANK	1	A01 A05 A09 A10 A13	6×3390
	1130109-A04	燃油箱蒸发油管 EVAPORATION HOSE,FUEL TANK	1	A04	6×3300
5	1105010-D01	燃油滤清器总成 FUEL FILTER ASSEMBLY	1	A01 A05 A09 A10 A04 A13	
6	1130103-B00	出碳罐胶管 OUTLET HOSE,CARBON CANISTER	1	A01 A05 A09 A10	
7	1130110-D01	碳罐总成 CARBON CANISTER	1		
8	1130101-D01	碳罐支架 CARBON CANISTER BRACKET	1		
9	1130102-B00	进碳罐胶管 INTLET HOSE,CARBON CANISTER	1		
10	1104212-D01	油管卡子座（二）OIL PIPE CLIP SEAT NO.2	6	A01 A05 A09 A10 A04 A13	
11	1104211-D01	四线卡子 FOUR-PIPE CLIP	6		

PDF 文件使用 "pdfFactory" 试用版本创建 www.fineprint.com.cn

燃油管路及连接件（一） FUEL PIPE LINE AND CONNECTOR (1)

序号 S/N	零部件代号 PART CODE	零部件名称 PART NAME	用量 QTY	适用车型 VEHICLE APPLICABLE TO	备注 REMARK
12	1104101-B00	燃油箱出油胶管 FUEL OUTLET HOSE,FUEL TANK	1	A01 A05 A09 A10 A04 A13	7.6×380
13	1104102-B00	燃油箱回油胶管 FUEL RETURN HOSE,FUEL TANK	1		7.6×15×320
14	1130133-L00	燃油箱蒸发胶管 EVAPORATION HOSE,FUEL TANK	1		
15	1104103-B00	燃油滤清器进油胶管 INLET HOSE,FUEL FILTER	1		7.6×120
16	1104104-B00	燃油滤清器出油胶管 OUTLET HOSE,FUEL FILTER	1		7.6×100
17	1130103-A13	出碳罐胶管 OUTLET HOSE,CARBON CANISTER	1	A04 A13	6×12.5×150
18	1130102-A13	进碳罐胶管 INTLET HOSE,CARBON CANISTER	1		6×12.5
19	1130110-A13	碳罐总成 CARBON CANISTER	1		
20	1130101-A13	碳罐支架 CARBON CANISTER BRACKET	1		

PDF 文件使用 "pdfFactory" 试用版本创建 www.fineprint.com.cn

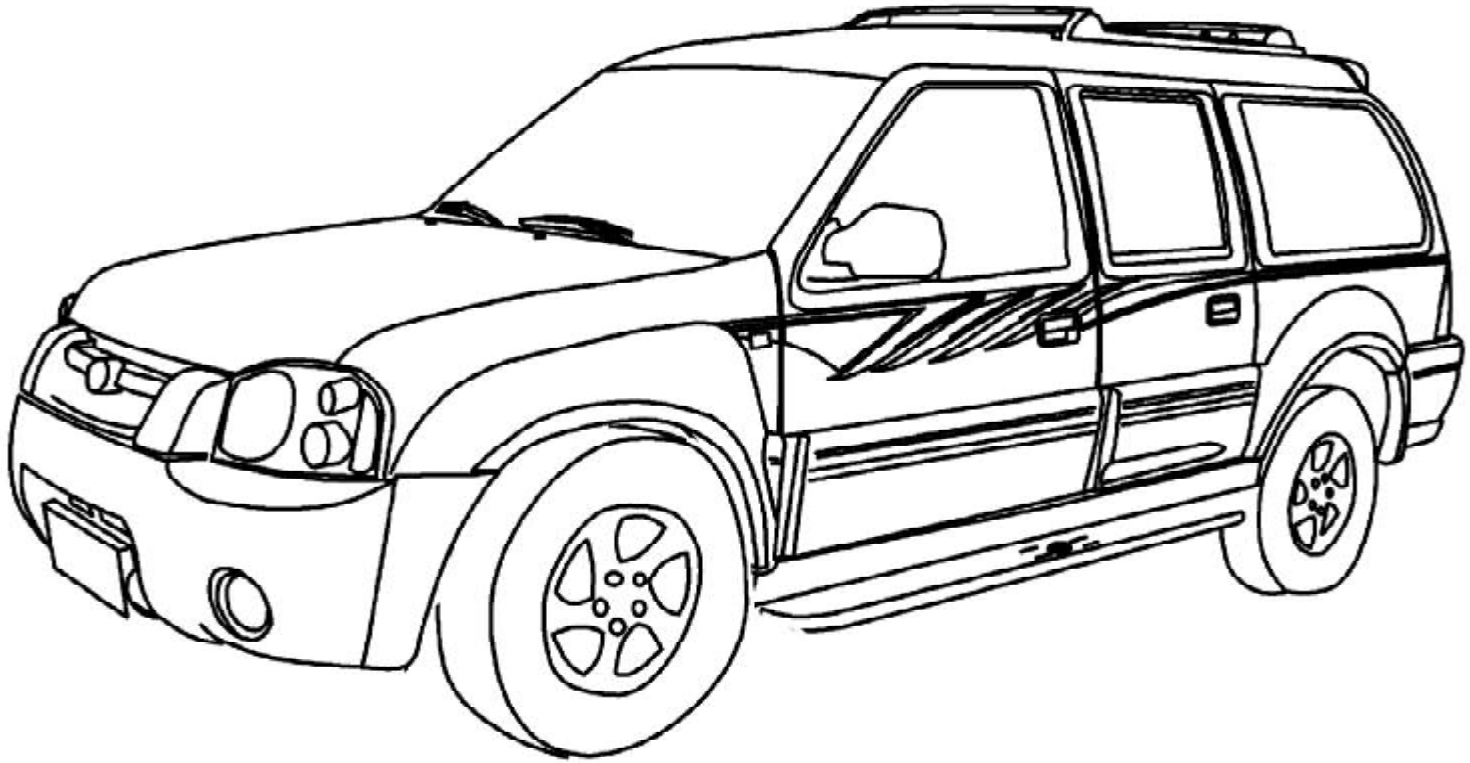

PDF 文件使用 "pdfFactory" 试用版本创建 www.fineprint.com.cn

燃油管路及连接件（二） FUEL PIPE LINE AND CONNECTOR(2)

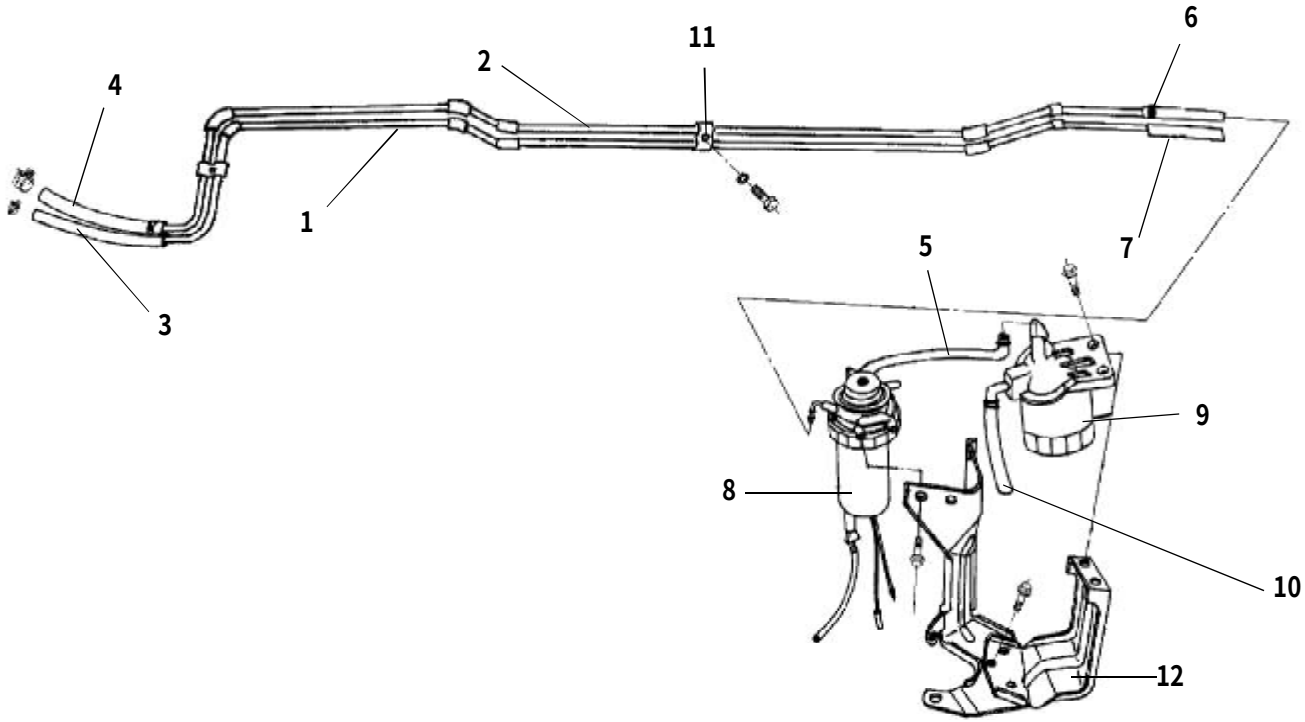

每天进步一点点

PDF 文件使用 "pdfFactory" 试用版本创建 www.fineprint.com.cn

燃油管路及连接件（二） FUEL PIPE LINE AND CONNECTOR(2)

序号 S/N	零部件代号 PART CODE	零部件名称 PART NAME	用量 QTY	适用车型 VEHICLE APPLICABLE TO	备注 REMARK
1	1104113-A02	燃油箱出油管 OUTLET PIPE,FUEL TANK	1	A02 A11 A12	6×3992
2	1104114-A02	燃油箱回油管 FUEL RETURN HOSE ,FUEL TANK	1		8×3990
3	1104101-B02	燃油箱出油胶管 FUEL OUTLET HOSE, FUEL TANK	1		Φ6×Φ12.5×480
4	1104102-B02	燃油箱回油胶管 FUEL RETURN HOSE ,FUEL TANK	1		CYC-6-500
5	1104103-B02	燃油滤清器进油胶管 INLET HOSE,FUEL FILTER	1		CYC-7×14
	1104103-B22	燃油滤清器进油胶管 INLET HOSE,FUEL FILTER	1	A02	
6	1104106-B02	发动机出油胶管 ENGINE FUEL RETURN HOSE	1	A02 A11 A12	Φ6×Φ12.5×420
7	1104107-B02	油水分离器进油胶管 FUEL INLET HOSE,OIL WATER SEPARATOR	1		Φ6×Φ7.6×530
	1104107-B22	油水分离器进油胶管 FUEL INLET HOSE,OIL WATER SEPARATOR	1	A02	6×12.5×620
8	1125100-D17	油水分离器总成 OIL WATER SEPARATOR ASSEMBLY	1	A02 A11 A12	
9	1117100-D17	燃油滤清器总成 DIESEL FILTER	1		
10	1104104-B02	燃油滤清器出油胶管 OUTLET HOSE,FUEL FILTER	1		7.6×15×420
11	1104011-B02	油管夹 OIL PIPE CLIP	7		
12	1125200-B02	油水分离器组合支架总成 BRACKET ASSEMBLY,OIL WATER SEPARATOR	1	A02	
	1125200-B22	油水分离器组合支架总成 BRACKET ASSEMBLY,OIL WATER SEPARATOR	1	A02	

每天进步一点点

PDF 文件使用 "pdfFactory" 试用版本创建 www.fineprint.com.cn

排气系（一） EXHAUST SYSTEM (1)

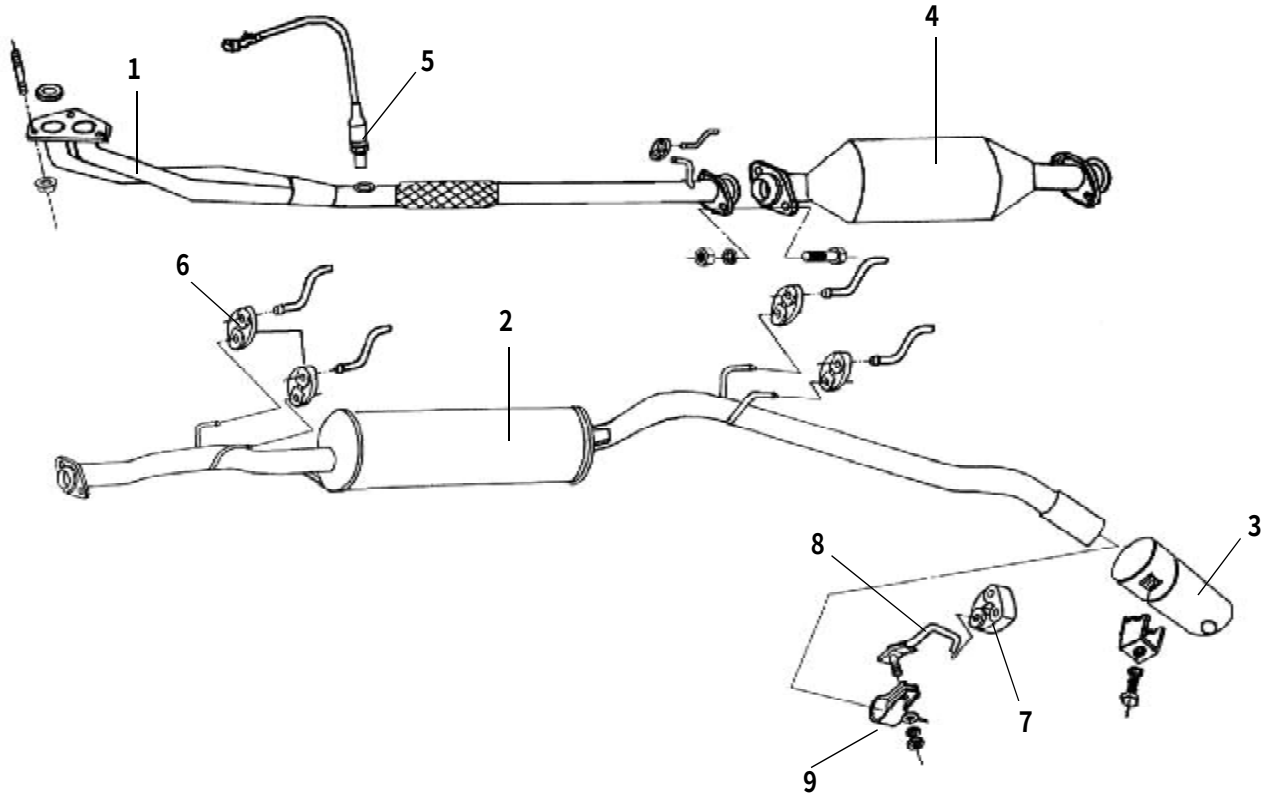

PDF 文件使用 "pdfFactory" 试用版本创建 www.fineprint.com.cn

排气系（一） EXHAUST SYSTEM (1)

序号 S/N	零部件代号 PART CODE	零部件名称 PART NAME	用量 QTY	适用车型 VEHICLE APPLICABLE TO	备注 REMARK
1	1201100-B00	排气管前节总成 FRONT SECTION ASSEMBLY,EXHAUST PIPE	1	A01 A09 A10	
	1201100-A13	排气管前节总成 FRONT SECTION ASSEMBLY,EXHAUST PIPE	1	A13	
2	1201210-A01	消声器总成 MUFFLER ASSEMBLY	1	A01 A09 A10	
	1201210-A01-B1	消声器总成 MUFFLER ASSEMBLY	1	A01	
	1201210-A13	消声器总成 MUFFLER ASSEMBLY	1	A13	
3	1201220-A01	尾喉总成 TRIM SHEATH ASSEMBLY	1	A01 A02 A09 A10 A11 A12	
4	1205020-E01	催化转化器总成 CATALYTIC CONVERTER ASSEMBLY	1	A01 A09 A10	
	1205020-A13	催化转化器总成 CATALYTIC CONVERTER ASSEMBLY	1	A13	
5	3609700(U)-E01	氧传感器 OXYGEN SENSOR	1	A01 A09 A10 A13	
6	1201011-D01	双孔橡胶块 TWO-HOLE RUBBER PIECE	5	A01 A02 A09 A10 A11 A12 A04 A13	
7	1201012-D01	三孔橡胶块 THREE-HOLE RUBBER PIECE	1	A01 A02 A04 A09 A10 A11 A12 A13	
8	1201205-D01	消声器卡箍吊钩 MUFFLER CLIP HOOK	1		
9	1201206-D17	消声器卡箍 MUFFLER CLIP	1		

PDF 文件使用 "pdfFactory" 试用版本创建 www.fineprint.com.cn

排气系（二） EXHAUST SYSTEM (2)

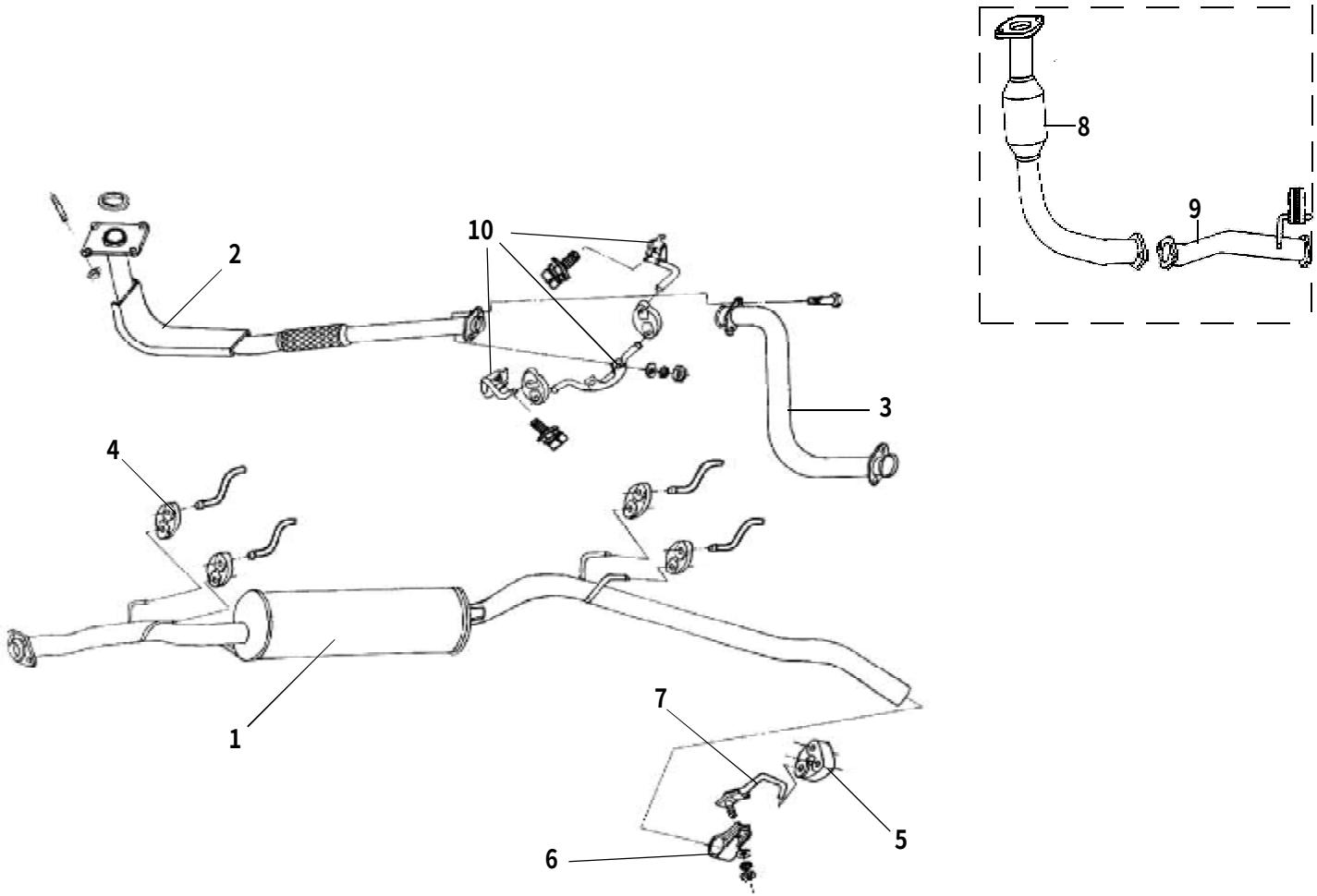

PDF 文件使用 "pdfFactory" 试用版本创建 www.fineprint.com.cn

排气系（二） EXHAUST SYSTEM (2)

序号 S/N	零部件代号 PART CODE	零部件名称 PART NAME	用量 QTY	适用车型 VEHICLE APPLICABLE TO	备注 REMARK
1	1201210-A02	消声器总成 MUFFLER ASSEMBLY	1	A02 A11 A12	
2	1201100-A02	排气管前节总成 FRONT SECTION ASSEMBLY,EXHAUST PIPE	1	A02 A12	
3	1201400-B02	排气管 S 弯管总成 S PIPE ASSEMBLY,EXHAUST PIPE	1	A02 A11 A12	
4	1201011-D01	双孔橡胶块 TWO-HOLE RUBBER PIECE	6	A01 A02 A09 A10 A11 A12 A04 A13	
5	1201012-D01	三孔橡胶块 THREE-HOLE RUBBER PIECE	1		
6	1201206-D17	消声器卡箍 MUFFLER CLIP	1		
7	1201205-D01	消声器卡箍吊钩 MUFFLER CLIP HOOK	1		
8	1201111-B22	排气管前节一 FRONT SECTION,EXHAUST PIPE1	1	A02	
9	1201112-B22	排气管前节二 FRONT SECTION,EXHAUST PIPE2	1		
10	1201202-B00	排气管吊挂支架二	1		

每天进步一点点

PDF 文件使用 "pdfFactory" 试用版本创建 www.fineprint.com.cn

排气系（三） EXHAUST SYSTEM (3)

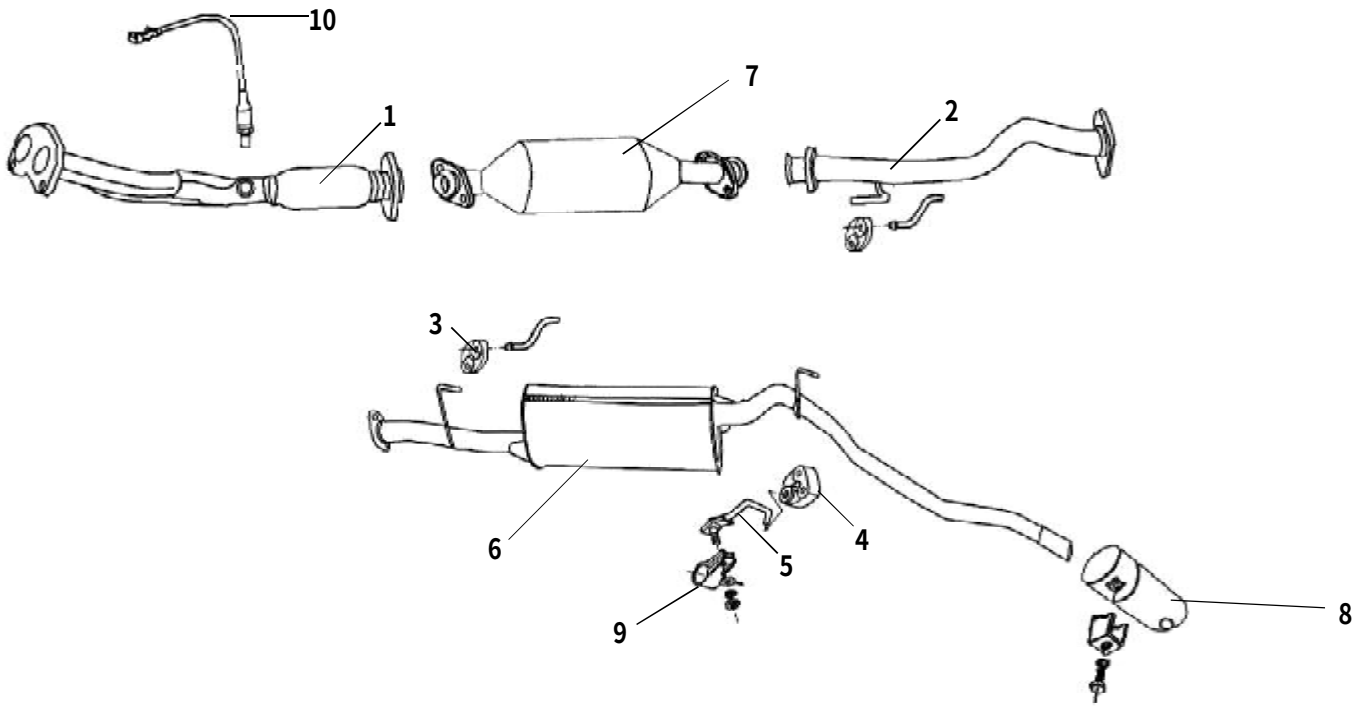

PDF 文件使用 "pdfFactory" 试用版本创建 www.fineprint.com.cn

排气系（三） EXHAUST SYSTEM (3)

序号 S/N	零部件代号 PART CODE	零部件名称 PART NAME	用量 QTY	适用车型 VEHICLE APPLICABLE TO	备注 REMARK
1	1201100-A05	排气管前节总成 FRONT SECTION ASSEMBLY,EXHAUST PIPE	1	A05	
2	1201300-A05	排气管加长节总成 MIDDLE SECTION ASSEMBLY ,EXHAUST PIPE	1		
3	1201011-D01	双孔橡胶块 TWO-HOLE RUBBER PIECE	6	A01 A02 A09 A10 A11 A12 A04 A13	
4	1201012-D01	三孔橡胶块 THREE-HOLE RUBBER PIECE	1		
5	1201016-A05	消声器吊挂支架四 HANGER BRACKET NO.4，EXHAUST PIPE	1	A05	
6	1201210-A05	消声器总成 MUFFLER ASSEMBLY	1		
7	1205020-E01	催化转化器总成 CATALYTIC CONVERTER ASSEMBLY	1		
8	1201220-A01	尾喉总成 TRIM SHEATH ASSEMBLY	1		
9	1201206-D17	消声器卡箍 MUFFLER CLIP	1		
10	3609700（U）-E01	氧传感器 OXYGEN SENSOR	1	A01 A02 A09 A10 A11 A12 A05 A04	

PDF 文件使用 "pdfFactory" 试用版本创建 www.fineprint.com.cn

排气系（四） EXHAUST SYSTEM (4)

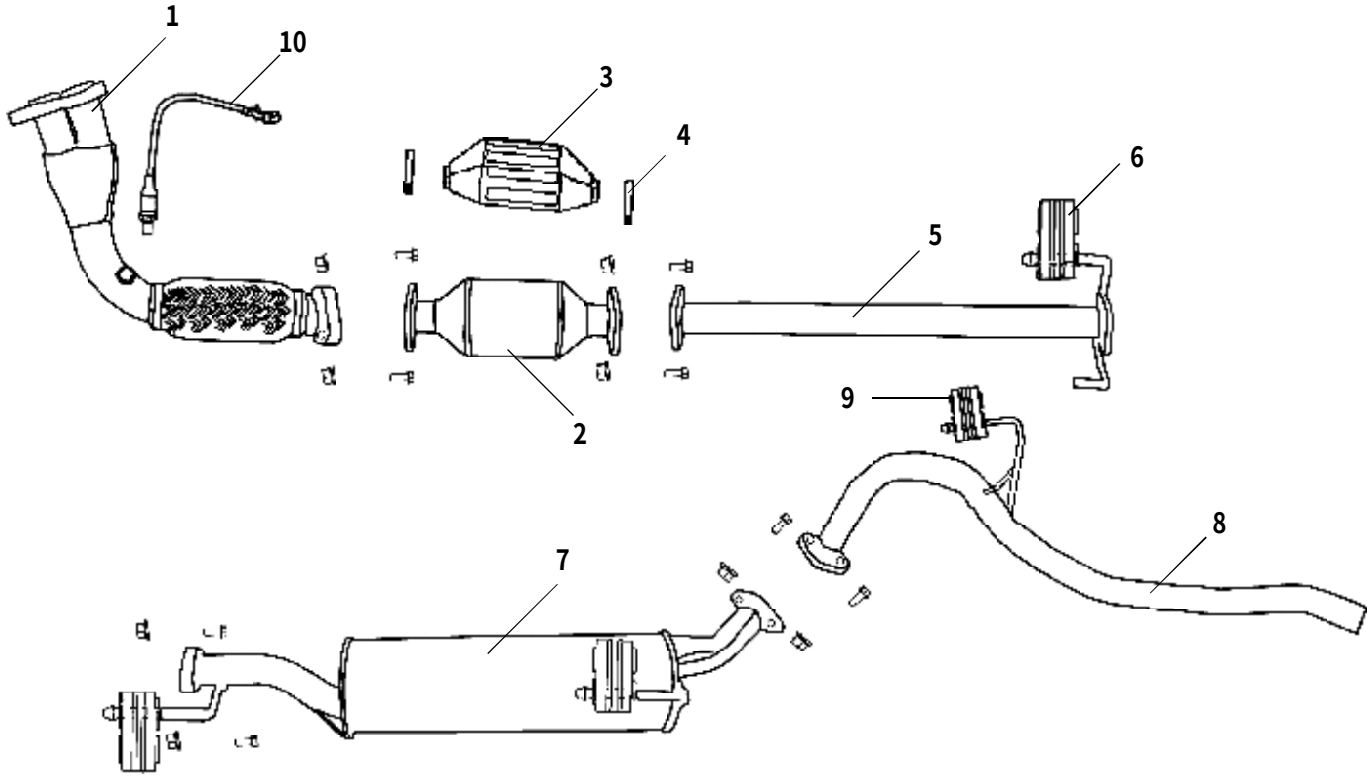

PDF 文件使用 "pdfFactory" 试用版本创建 www.fineprint.com.cn

排气系（四） EXHAUST SYSTEM (4)

序号 S/N	零部件代号 PART CODE	零部件名称 PART NAME	用量 QTY	适用车型 VEHICLE APPLICABLE TO	备注 REMARK
1	1201100-L01	排气管前节总成 FRONT SECTION ASSEMBLY,EXHAUST PIPE	1	A04	
2	1205020-L01	催化转化器总成 CATALYTIC CONVERTER ASSEMBLY	1		
3	1208011-K01-A3	净化器隔热罩 CATALYTIC CONVERTER HEAT INSULATION COVER	1		
4	1208012-K00	净化器隔热罩卡箍总成 HEAT INSULATION COVER CLIP ASSEMBLY,CATALYTIC	2		
5	1201120-L01	排气管加长节 MIDDLE SECTION ASSEMBLY,EXHAUST PIPE	1		
6	1201011-D01	双孔橡胶块 TWO-HOLE RUBBER PIECE	4	A01 A02 A09 A10 A11 A12 A04 A13	
7	1201210-A04	消声器总成 MUFFLER ASSEMBLY	1	A04	
8	1201130-A04	消声器尾管总成 MUFFLER TAIL PIPE ASSEMBLY	1		
9	1201012-D01	三孔橡胶块 THREE-HOLE RUBBER PIECE	1	A01 A02 A09 A10 A11 A12 A04 A13	
10	3609700(U)-E07	氧传感器 OXYGEN SENSOR	1	A04	

每天进步一点点

PDF 文件使用 "pdfFactory" 试用版本创建 www.fineprint.com.cn

散热器及附件（一） RADIATOR AND ACCESSRIES(1)

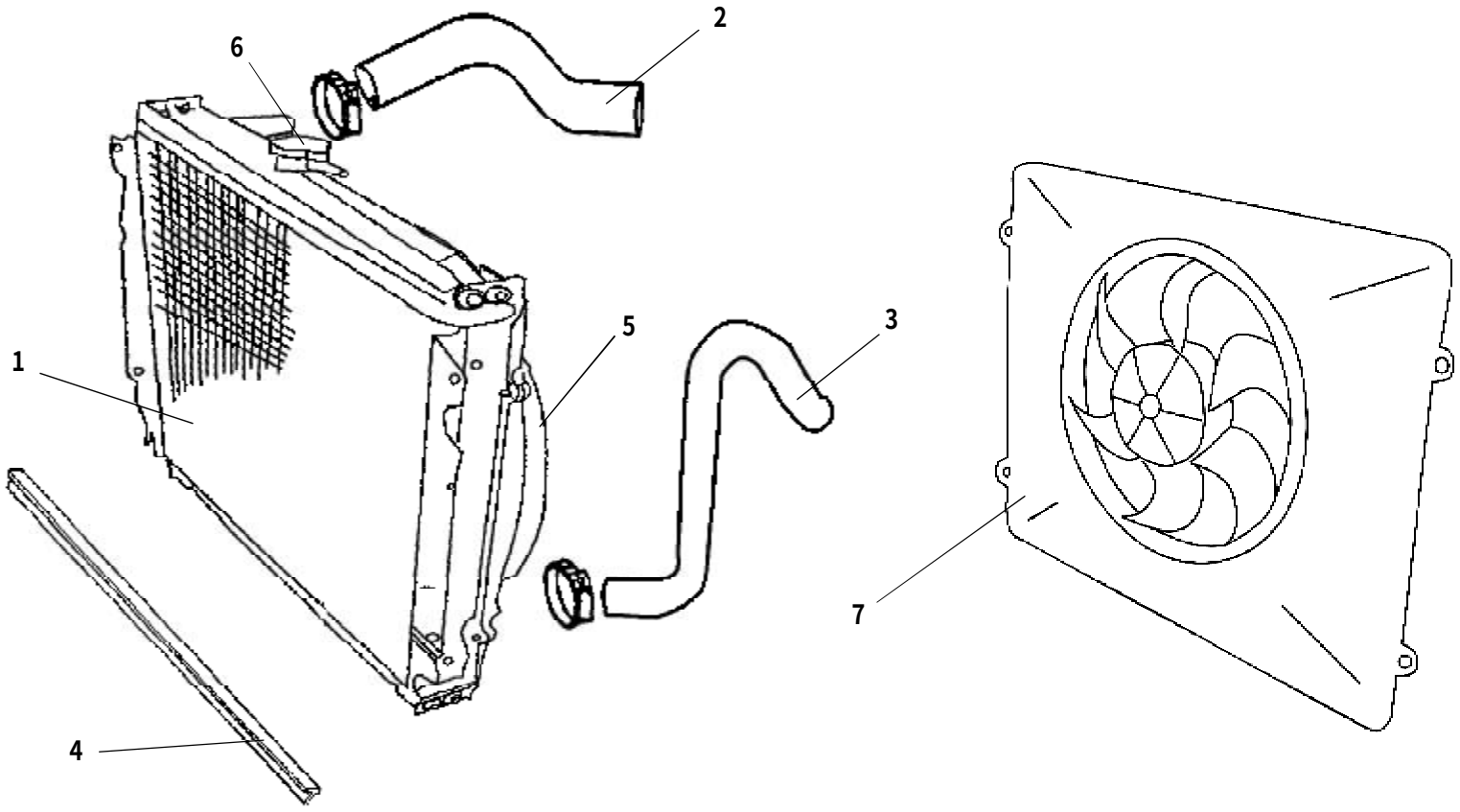

PDF 文件使用 "pdfFactory" 试用版本创建 www.fineprint.com.cn

散热器及附件（一） RADIATOR AND ACCESSRIES(1)

序号 S/N	零部件代号 PART CODE	零部件名称 PART NAME	用量 QTY	适用车型 VEHICLE APPLICABLE TO	备注 REMARK
1	1301100-A01	散热器总成 RADIATOR ASSEMBLY	1	A01	
	1301100-B00	散热器总成 RADIATOR ASSEMBLY	1	A05	
	1301100-A13	散热器总成 RADIATOR ASSEMBLY	1	A13	
	1301100-A04	散热器总成 RADIATOR ASSEMBLY	1	A04	
2	1303011-B00	散热器上水胶管 RADIATOR HOSE, UPPER	1	A01 A05 A09 A04 A13	
3	1303012-B00	散热器下水胶管 RADIATOR HOSE,LOWER	1	A01 A05 A09 A04 A13	
4	1301011-B00	散热器胶条 RADIATOR T - SEAL BAR	1	A01 A02 A05 A09 A10 A11 A12 A04 A13	
5	1309010-B00	风扇护风罩 FAN SHROUD	1	A01 A05 A10	
6	1301111-B00	散热器盖 RADIATOR CAP	1	A01 A02 A05 A09 A10 A11 A12 A04 A13	
7	1314100-A13	散热器风扇总成 RADIATOR FAN ASSEMBLY	1	A04 A13	

PDF 文件使用 "pdfFactory" 试用版本创建 www.fineprint.com.cn

散热器及附件（二） RADIATOR AND ACCESSRIES(2)

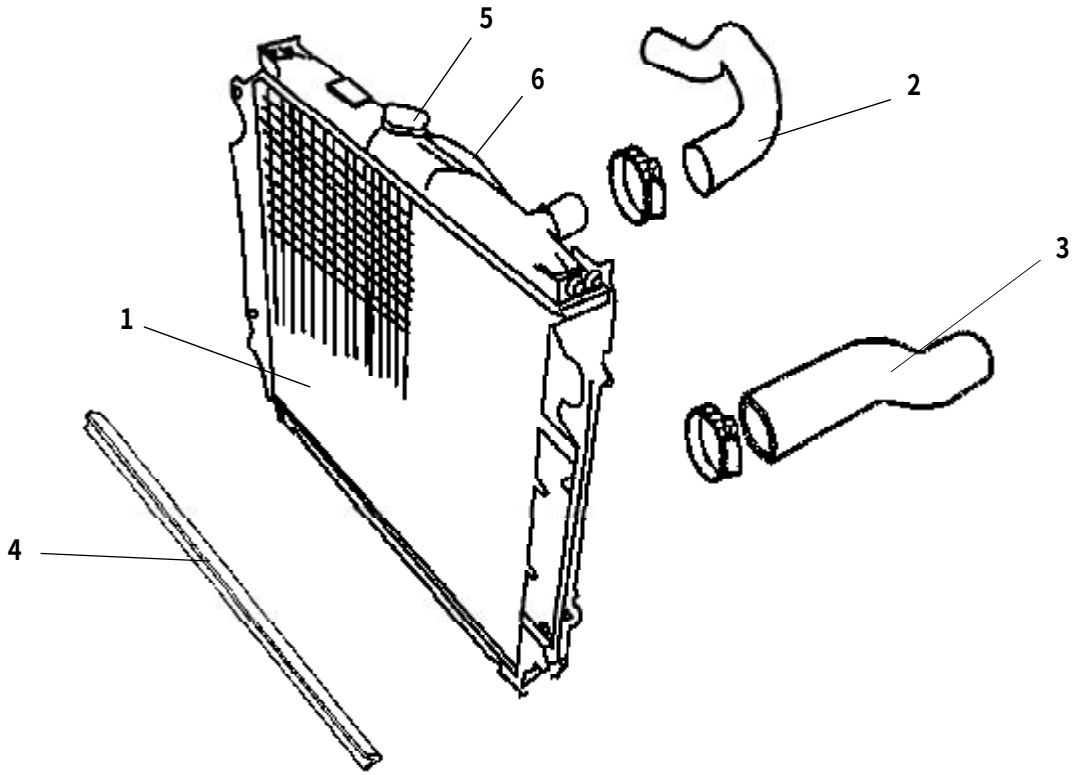

PDF 文件使用 "pdfFactory" 试用版本创建 www.fineprint.com.cn

散热器及附件（二） RADIATOR AND ACCESSRIES(2)

序号 S/N	零部件代号 PART CODE	零部件名称 PART NAME	用量 QTY	适用车型 VEHICLE APPLICABLE TO	备注 REMARK
1	1301100-B02	散热器总成 RADIATOR ASSEMBLY	1	A02 A12	
	1301100-A11	散热器总成 RADIATOR ASSEMBLY	1	A06 A11	
2	1303011-B02	散热器上水胶管 RADIATOR HOSE, UPPER	1	A02 A06 A11 A12	
	1303011-B22	散热器上水胶管 RADIATOR HOSE, UPPER	1	A02	
3	1303012-B02	散热器下水胶管 RADIATOR HOSE,LOWER	1	A02 A06 A11 A12	
4	1301011-B00	散热器胶条 RRADIATOR T - SEAL BAR	1	A01 A02 A09 A10 A11 A12	
5	1301111-B00	散热器盖 RADIATOR CAP	1		
6	1309010-B02	风扇护风罩 FAN SHROUD	1	A02 A12	
	1309010-A11	风扇护风罩 FAN SHROUD	1	A11	

每天进步一点点

PDF 文件使用 "pdfFactory" 试用版本创建 www.fineprint.com.cn

溢水罐总成EXPANSION TANK ASSEMBLY

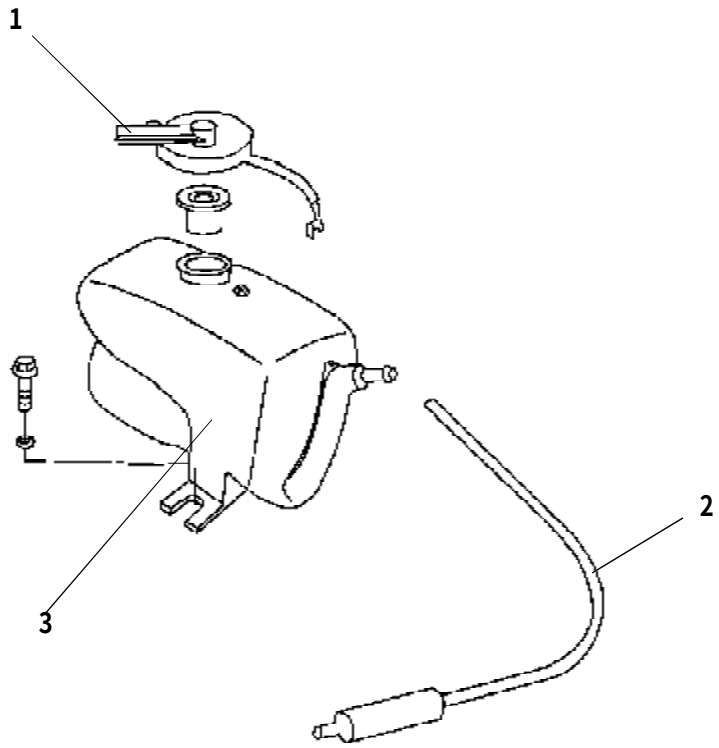

PDF 文件使用 "pdfFactory" 试用版本创建 www.fineprint.com.cn

溢水罐总成EXPANSION TANK ASSEMBLY

序号 S/N	零部件代号 PART CODE	零部件名称 PART NAME	用量 QTY	适用车型 VEHICLE APPLICABLE TO	备注 REMARK
	1311110-B00	溢水罐总成 EXPANSION TANK ASSEMBLY	1	A01 A02 A05 A09 A10 A11 A12 A04 A13	
1	1311120-B00	溢水罐弯管 EXPANSION TANK SYPHON	1		
2	1303013-B00	溢水罐胶管 OVERFLOW HOSE,RADIATOR	1		
3	1311130-B00	溢水罐 EXPANSION TANK	1		

每天进步一点点

PDF 文件使用 "pdfFactory" 试用版本创建 www.fineprint.com.cn

离合器操纵机构 CLUTCH CONTROL MECHANISM

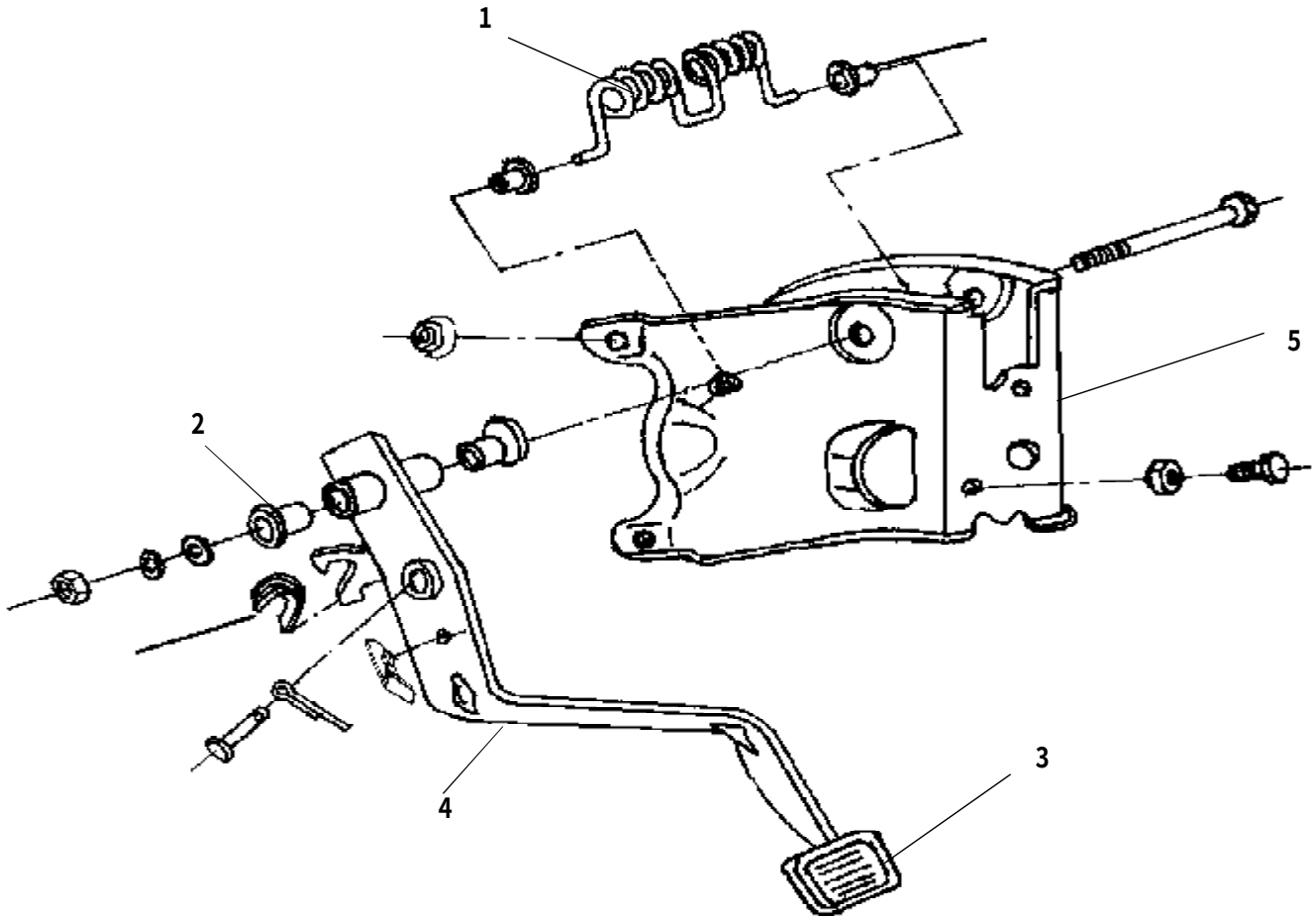

PDF 文件使用 "pdfFactory" 试用版本创建 www.fineprint.com.cn

离合器操纵机构 CLUTCH CONTROL MECHANISM

序号 S/N	零部件代号 PART CODE	零部件名称 PART NAME	用量 QTY	适用车型 VEHICLE APPLICABLE TO	备注 REMARK
	1602100-B00	离合踏板总成 CLUTCH PEDAL ASSEMBLY	1	A01 A02 A05 A09 A10 A11 A12 A04 A13	
1	1602011-B00	离合踏板回位簧 CLUNTCH PEDAL RETURN SPRING	1		
2	1602012-B00	离合踏板胶套 CLUTCH PEDAL BUSHING	2		
3	3504103-B00	制动踏板胶皮 BRAKE PEDAL RUBBER PAD	1		
4	1602013-B00	离合踏板臂 CLUTCH PEDAL	1		
5	1602014-B00	离合踏板支架 CLUTCH PEDAL BRACKET,	1		

PDF 文件使用 "pdfFactory" 试用版本创建 www.fineprint.com.cn

变速器——唐齿 上齿 中马（一） TRANSMISSION – TAGC SSBAT ZOMAX (1)

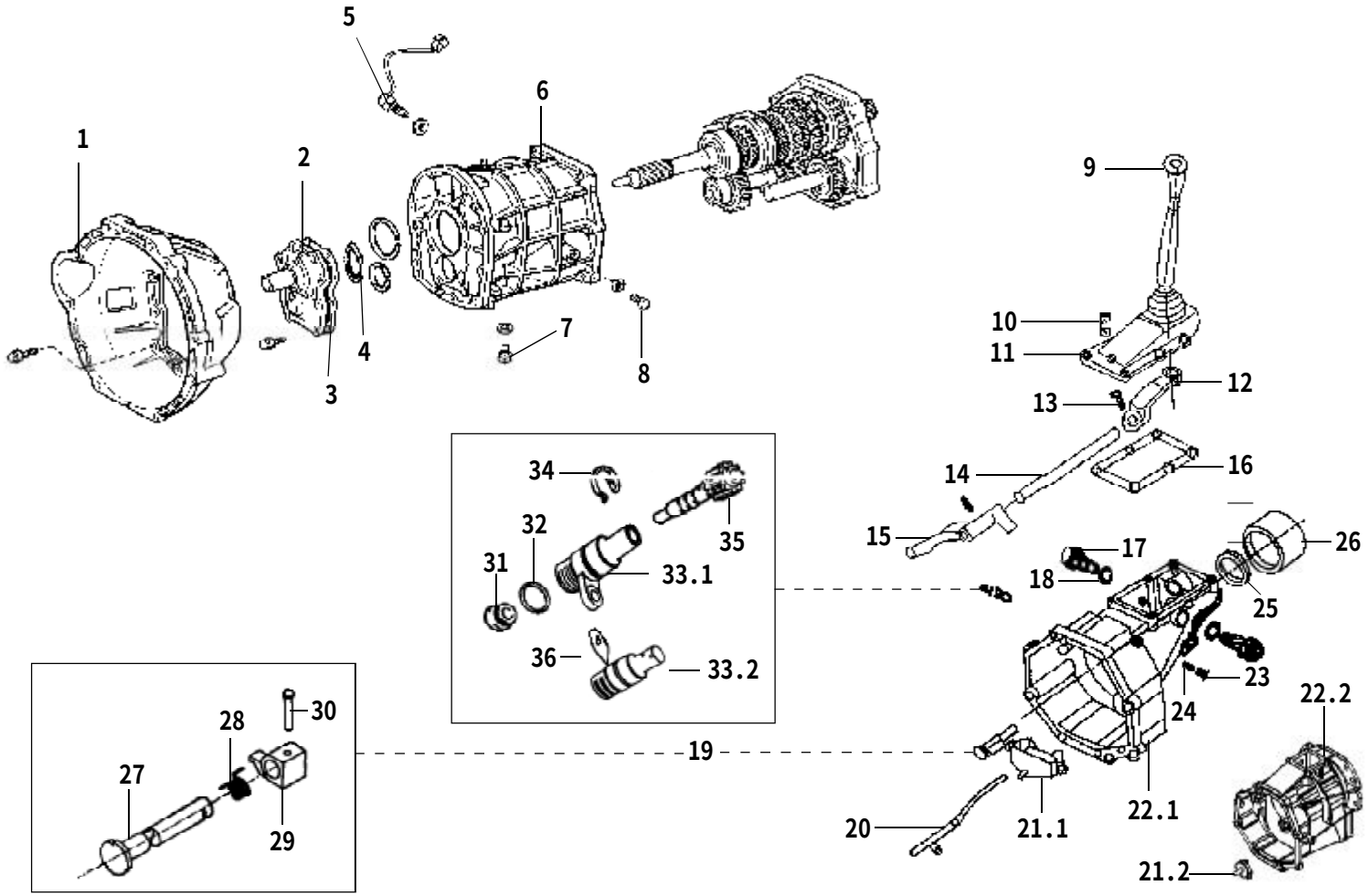

PDF 文件使用 "pdfFactory" 试用版本创建 www.fineprint.com.cn

变速器——唐齿 上齿 中马（一） TRANSMISSION – TAGC SSBAT ZOMAX (1)

序号 S/N	零部件代号 PART CODE	零部件名称 PART NAME	用量 QTY	变速器厂家 TRANSMISSION FACTORY	备注 REMARK
	1701100-D01	变速器总成（5DYA4-3.2）TRANSMISSION ASSEMBLY(2WD GASOLINE)	1	唐齿 TAGC	两驱汽油车型
	1701100-D17	变速器总成（5DYL2-2.2）TRANSMISSION ASSEMBLY	1	唐齿 TAGC	配 4D28 柴油机
	1701100-D01-A1	变速器总成（F1 F8）TRANSMISSION ASSEMBLY(2WD GASOLINE)	1	上齿 SSBAT	两驱汽油车型
	1701100-D17-B1	变速器总成（D1）TRANSMISSION ASSEMBLY	1	上齿 SSBAT	配 4D28 柴油机
	1701100-D75	变速器总成（ZM001B-M7551）TRANSMISSION ASSEMBLY	1	中马 ZOMAX	教练车专用
	1700010Z1	变速器总成（ZM001B9-3.2-1 汽油）TRANSMISSION ASSEMBLY	1	中马 ZOMAX	赛影基本型
	1700010ZD	变速器总成（ZM001J69-8.2-1 柴油）,TRANSMISSION ASSEMBLY	1	中马 ZOMAX	赛影基本型
	1701100-D71	变速器总成（ZM003B-7.2-3）,TRANSMISSION ASSEMBLY	1	中马 ZOMAX	一体式教练车专用
1	1601511	离合器壳体 CLUNTCH HOUSING	1	唐齿 中马 TAGC ZOMAX	
	1601511-SB	离合器壳体 CLUNTCH HOUSING（5DYL2-2.2）	1	唐齿 TAGC	配 4D28 柴油机
	1601511S	离合器壳体 CLUNTCH HOUSING	1	上齿 SSBAT	
2	1701541	前盖 FRONT COVER	1	唐齿 中马 TAGC ZOMAX	
	1701541-SB	前盖（5DYL2-2.2）FRONT COVER	1	唐齿 TAGC	配 4D28 柴油机
	1701530-SY	前盖组件 HOOD ASSEMBLY(ELECTIRCALLY-CONTROLLED 4WD)	1	唐齿 TAGC	电控四驱
	1701541S	前盖 FRONT COVER	1	上齿 SSBAT	
	1701541SD	前盖 FRONT COVER(MATCH 4D28 DIESEL ENGINE)	1	上齿 SSBAT	配 4D28 柴油机
3	1701542	前盖衬垫 FRONT COVER GASKET	1	唐齿 中马 TAGC ZOMAX	
	1701542S	前盖衬垫 FRONT COVER GASKET	1	上齿 SSBAT	
4	1701543	前盖油封总成 FRONT COVER OIL SEAL ASSEMBLY	1	唐齿 中马 TAGC ZOMAX	
	1701543S	前盖油封总成 FRONT COVER OIL SEAL ASSEMBLY	1	上齿 SSBAT	
5	3729020	倒档开关总成 REVERSE GEAR SWTICH ASSEMBLY	1	唐齿 TAGC	

PDF 文件使用 "pdfFactory" 试用版本创建 www.fineprint.com.cn

变速器——唐齿 上齿 中马（一） TRANSMISSION – TAGC SSBAT ZOMAX (1)

序号 S/N	零部件代号 PART CODE	零部件名称 PART NAME	用量 QTY	变速器厂家 TRANSMISSION FACTORY	备注 REMARK
5	3729020S	倒档开关总成 REVERSE GEAR SWTICH ASSEMBLY	1	上齿 SSBAT	
	3729020-SY	倒档开关总成 REVERSE GEAR SWTICH ASSEMBLY(ELECTIRCALLY-CONTROLLED 4WD)	1	唐齿 TAGC	电控四驱
6	1701011S	壳体 HOUSING	1	上齿 SSBAT	
	1701011SD	壳体 HOUSING(MATCH 4D28 DIESEL ENGINE)	1	上齿 SSBAT	配 4D28 柴油机
7	1701545	六角头磁性螺塞（放油塞）HEXAGON HEADED MAGNETIC SCREW(FVEL FILLER PLVG)	1	唐齿 中马 TAGC ZOMAX	
	1701545S	六角头磁性螺塞（放油塞）HEXAGON HEADED MAGNETIC SCREW(FVEL FILLER PLVG)	1	上齿 SSBAT	
8	1701538	六角头螺塞（加油塞）HEXAGON HEADED SCREW(FVEL FILLER PLVG)	1	唐齿 中马 TAGC ZOMAX	
	1701538S	六角头螺塞（加油塞）HEXAGON HEADED SCREW(FVEL FILLER PLVG)	1	上齿 SSBAT	
9	1702532	换档手球 SHIFT GEAR HANDBALL	1	唐齿 TAGC	
	1702532S	换档手球 SHIFT GEAR HANDBALL	1	上齿 SSBAT	
10	1701546-SY	通气塞 AIR BRETHER(ELECTIRCALLY-CONTROLLED 4WD)	1	唐齿 TAGC	电控四驱
	1701546	通气塞 AIR BRETHER	1	唐齿 中马 TAGC ZOMAX	
	1701546S	通气塞 AIR BRETHER	1	上齿 SSBAT	
11	1702509	操纵盖组件 CONTROL SHIFT COMPONENTS(RUBBER PAD CONTAINED)	1	唐齿 TAGC	含橡胶垫
	1702512-SY	操纵盖 CONTROL SHIFT(ELECTIRCALLY-CONTROLLED 4WD)	1	唐齿 TAGC	电控四驱
	1702512	操纵盖 CONTROL SHIFT	1	唐齿 TAGC	
	1702512S	操纵盖 CONTROL SHIFT	1	上齿 SSBAT	
	1B-1702010S	操纵盖组件 CONTROL SHIFT COMPONENTS	1	中马 ZOMAX	

PDF 文件使用 "pdfFactory" 试用版本创建 www.fineprint.com.cn

变速器——唐齿 上齿 中马（一）TRANSMISSION – TAGC SSBAT ZOMAX (1)

序号 S/N	零部件代号 PART CODE	零部件名称 PART NAME	用量 QTY	变速器厂家 TRANSMISSION FACTORY	备注 REMARK
12	1703522	换档拨块 SHIFT FOKE	1	唐齿 中马 TAGC ZOMAX	
	1703522S	换档拨块 SHIFT FOKE	1	上齿 SSBAT	
	1703522-SY	换档拨块 SHIFT FOKE(ELECTIRCALLY-CONTROLLED 4WD)	1	唐齿 TAGC	电控四驱
13	1703549	换档拨块定位螺栓 GEAR SHIFT FORK LOCK BOLT	1	唐齿 中马 TAGC ZOMAX	
	1703549S	换档拨块定位螺栓 GEAR SHIFT FORK LOCK BOLT	1	上齿 SSBAT	
	1703549-SY	换档拨块定位螺栓 GEAR SHIFT FORK LOCK BOLT(ELECTIRCALLY-CONTROLLED 4WD)	1	唐齿 TAGC	电控四驱
14	1703541	换档轴 GEAR SHIFT SHAFT	1	唐齿 中马 TAGC ZOMAX	
	1703541S	换档轴 GEAR SHIFT SHAFT	1	上齿 SSBAT	
	1703541-SY	换档轴 GEAR SHIFT SHAFT(ELECTIRCALLY-CONTROLLED 4WD)	1	唐齿 TAGC	电控四驱
15	1703521	换档拨杆 GEAR SHIFT LEVER	1	唐齿 中马 TAGC ZOMAX	
	1703521S	换档拨杆 GEAR SHIFT LEVER	1	上齿 SSBAT	
16	1702520	操纵盖密封垫组件 CONTROL SHIFT SEAL GASKET ASSEMBLY	1	唐齿 中马 TAGC ZOMAX	
17	1703545S	操纵系统定位销总成 CONTROL SYSTEM DOWEL PIN ASSEMBLY	2	上齿 SSBAT	
	1701540-SY	定位机构组件 LOCATE ASSEMBLY (ELECTIRCALLY-CONTROLLED 4WD)	2	唐齿 TAGC	电控四驱
18	1701517	密封垫圈 SEAL WASHER	2	唐齿 中马 TAGC ZOMAX	
	1701517S	密封垫圈,SEAL WASHER	2	上齿 SSBAT	
19	1701577	限位机构 LIMITING MECHANISM	1	唐齿 中马 TAGC ZOMAX	
20	1701515	导油槽 OIL GROOVE	1	唐齿 中马 TAGC ZOMAX	
	1701515S	导油槽 OIL GROOVE	1	上齿 SSBAT	
21.1	1702511	贮油盒 AXIEBOX	1	唐齿 中马 TAGC ZOMAX	

每天进步一点点

PDF 文件使用 "pdfFactory" 试用版本创建 www.fineprint.com.cn

变速器——唐齿 上齿 中马（一） TRANSMISSION – TAGC SSBAT ZOMAX (1)

序号 S/N	零部件代号 PART CODE	零部件名称 PART NAME	用量 QTY	变速器厂家 TRANSMISSION FACTORY	备注 REMARK
21.1	1702511S	贮油盒 AXIEBOX	1	上齿 SSBAT	
21.2	1701516-SY	导油嘴 OIL NOZZLE(ELECTIRCALLY-CONTROLLED 4WD)	1	唐齿 TAGC	电控四驱
22.1	1701012	后壳体 BACK HOUSING	1	唐齿 中马 TAGC ZOMAX	
	1701012S	后壳体 BACK HOUSING	1	上齿 SSBAT	
22.2	1701012-SY	后体组件 REAR BODY ASSEMBLY(ELECTIRCALLY-CONTROLLED 4WD)	1	唐齿 TAGC	电控四驱
23	1703537	定位弹簧螺堵 HOLDING SPRING PLUG	1	唐齿 中马 TAGC ZOMAX	
	1703537S	定位弹簧螺堵 HOLDING SPRING PLUG	1	上齿 SSBAT	
	1703537-SY	定位弹簧螺堵 HOLDING SPRING PLUG (ELECTIRCALLY-CONTROLLED 4WD)	1	唐齿 TAGC	电控四驱
24	1703547	定位弹簧 HOLDING SPRING	1	唐齿 中马 TAGC ZOMAX	
	1703547-SY	定位弹簧 HOLDING SPRING(ELECTIRCALLY-CONTROLLED 4WD)	1	唐齿 TAGC	电控四驱
25	1701535	后体油封衬套 BACK HOUSING OIL SEAL BUSHING	1	唐齿 中马 TAGC ZOMAX	
	1701510S	后体油封总成 BACK HOUSING OIL SEAL ASSEMBLY	1	上齿 SSBAT	
	1701535-SY	后体油封总成 BACK HOUSING OIL SEAL ASSEMBLY(ELECTIRCALLY-CONTROLLED 4WD)	1	唐齿 TAGC	电控四驱
26	1701534	后体防尘罩 BACK HOUSING DUST PTOP CAP COVER (ELECTRICALLY-CONTROLLED 4WD)	1	唐齿 TAGC	电控四驱
	1701534S	后体放尘罩 BACK HOUSING DRAIN DUST COVER	1	上齿 SSBAT	
27	1701580	限位轴 POSITION LEVER	1	唐齿 中马 TAGC ZOMAX	
	1701580S	限位轴 POSITION LEVER	1	上齿 SSBAT	
28	1701576	限位弹簧 LIMITING SPRING	1	唐齿 中马 TAGC ZOMAX	
	1701576S	限位弹簧 LIMITING SPRING	1	上齿 SSBAT	

PDF 文件使用 "pdfFactory" 试用版本创建 www.fineprint.com.cn

变速器——唐齿 上齿 中马（一） TRANSMISSION – TAGC SSBAT ZOMAX (1)

序号 S/N	零部件代号 PART CODE	零部件名称 PART NAME	用量 QTY	变速器厂家 TRANSMISSION FACTORY	备注 REMARK
29	1701578	限位块 LIMITING STOPPER	1	唐齿 中马 TAGC ZOMAX	
	1701578S	限位块 LIMITING STOPPER	1	上齿 SSBAT	
30	1701579	限位销 DOWEL PIN	1	唐齿 中马 TAGC ZOMAX	
	1701579S	限位销 DOWEL PIN	1	上齿 SSBAT	
31	3802511	S 型油封 S TYPE OIL SEAL	1	唐齿 中马 TAGC ZOMAX	
	3802511S	S 型油封 S TYPE OIL SEAL	1	上齿 SSBAT	
32	1701511	O 型圈 O TYPE WASHER	1	唐齿 中马 TAGC ZOMAX	
	1701511S	O 型圈 O TYPE WASHER	1	上齿 SSBAT	
33.1	3802515	里程表从动轮架 ODOMETER FOLLOWER WHEEL STAND	1	唐齿 中马 TAGC ZOMAX	
33.2	3802515S	里程表从动轮架 ODOMETER FOLLOWER WHEEL STAND	1	上齿 SSBAT	
34	3802513	从动轮卡簧 FOLLOWER WHEEL CLIP SPRING	1	唐齿 中马 TAGC ZOMAX	
	3802513S	从动轮卡簧 FOLLOWER WHEEL CLIP SPRING	1	上齿 SSBAT	
35	3802514	里程表从动齿轮 ODOMETER DRIVEN GEAR(18 TOOTH)	1	唐齿 中马 TAGC ZOMAX	18 齿
	3802514S	里程表从动齿轮 ODOMETER DRIVEN GEAR	1	上齿 SSBAT	
36	3802512S	从动轮架锁板 FOLLOWER WHEEL STAND LOCKING PLATE	1	上齿 SSBAT	

每天进步一点点

PDF 文件使用 "pdfFactory" 试用版本创建 www.fineprint.com.cn

变速器——唐齿 上齿 中马（二） TRANSMISSION – TAGC SSBAT ZOMAX (2)

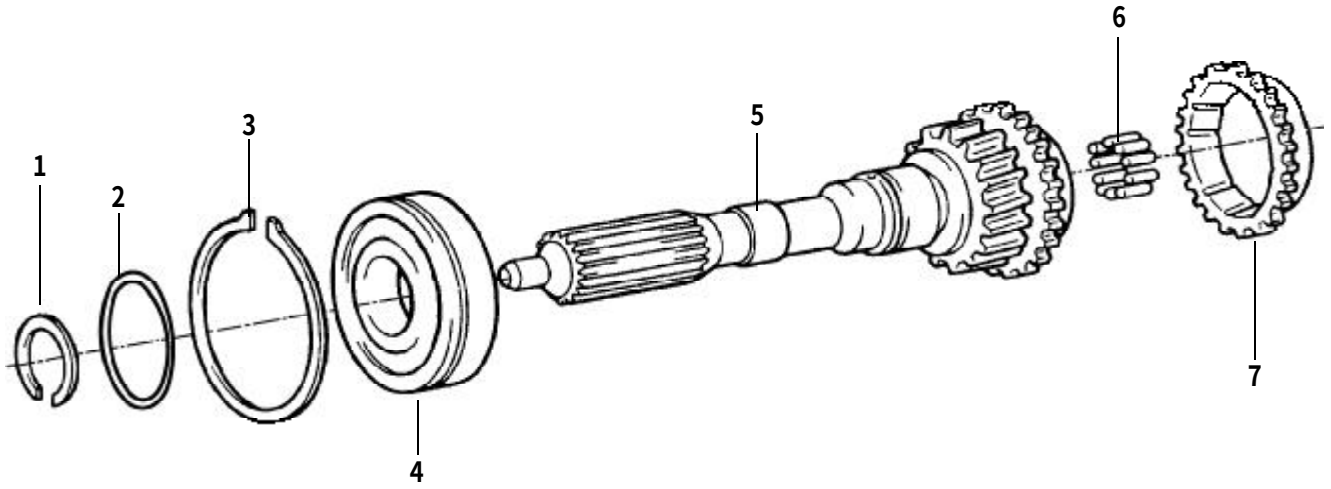

每天进步一点点

PDF 文件使用 "pdfFactory" 试用版本创建 www.fineprint.com.cn

变速器——唐齿 上齿 中马（二）TRANSMISSION – TAGC SSBAT ZOMAX (2)

序号 S/N	零部件代号 PART CODE	零部件名称 PART NAME	用量 QTY	变速器厂家 TRANSMISSION FACTORY	备注 REMARK
1	1701565	输入轴挡圈 INPUT SHAFT COLLAR	1	唐齿 中马 TAGC ZOMAX	
	1701565S	输入轴挡圈 INPUT SHAFT COLLAR	1	上齿 SSBAT	
2	1701117S	输入轴后轴承调整垫圈 INPUT SHAFT COLLAR BACK BEARING ADJUSTING WASHER	1	上齿 SSBAT	
3	1701567	输入轴止动环 INPUT SHAFT SNAP RING	1	唐齿 中马 TAGC ZOMAX	
4	1701568	输入轴轴承（国产）INPUT SHAFT BEARING (MADE IN CHINA)	1	唐齿 中马 TAGC ZOMAX	
	1701568S	输入轴轴承 INPUT SHAFT BEARING	1	上齿 SSBAT	
5	1701569	输入轴组件 INPUT SHAFT ASSEMBLY	1	唐齿 TAGC	
	1701569-SY	输入轴组件 INPUT SHAFT ASSEMBLY(ELECTIRCALLY-CONTROLLED 4WD)	1	唐齿 TAGC	电控四驱
	1701569S	输入轴组件 INPUT SHAFT ASSEMBLY(32 TEETH)	1	上齿 SSBAT	32 齿
	1701569SA1	输入轴组件 INPUT SHAFT ASSEMBLY(28 TEETH)	1	上齿 SSBAT	28 齿
	1701569SD	输入轴组件 INPUT SHAFT ASSEMBLY(MATCH CONCEIVE ENGINE)	1	上齿 SSBAT	配持有发动机
	1701111-5	输入轴组件 INPUT SHAFT ASSEMBLY(INSTRUCTIONAL CAR SPECIAL)	1	中马 ZOMAX	教练车专用
6	1701566	输入轴滚针 INPUT SHAFT NEEDLE BEARING	1	唐齿 中马 TAGC ZOMAX	
	1701566S	输入轴滚针 INPUT SHAFT NEEDLE BEARING	1	上齿 SSBAT	
7	1701557	三四五档同步器齿环 3RD&4TH&5TH-SPEED SYNHRONIZER RING	1	唐齿 中马 TAGC ZOMAX	
	1701557S	三四五档同步器齿环 3RD&4TH&5TH-SPEED SYNHRONIZER RING	1	上齿 SSBAT	

PDF 文件使用 "pdfFactory" 试用版本创建 www.fineprint.com.cn

变速器——唐齿 上齿 中马（三） TRANSMISSION – TAGC SSBAT ZOMAX (3)

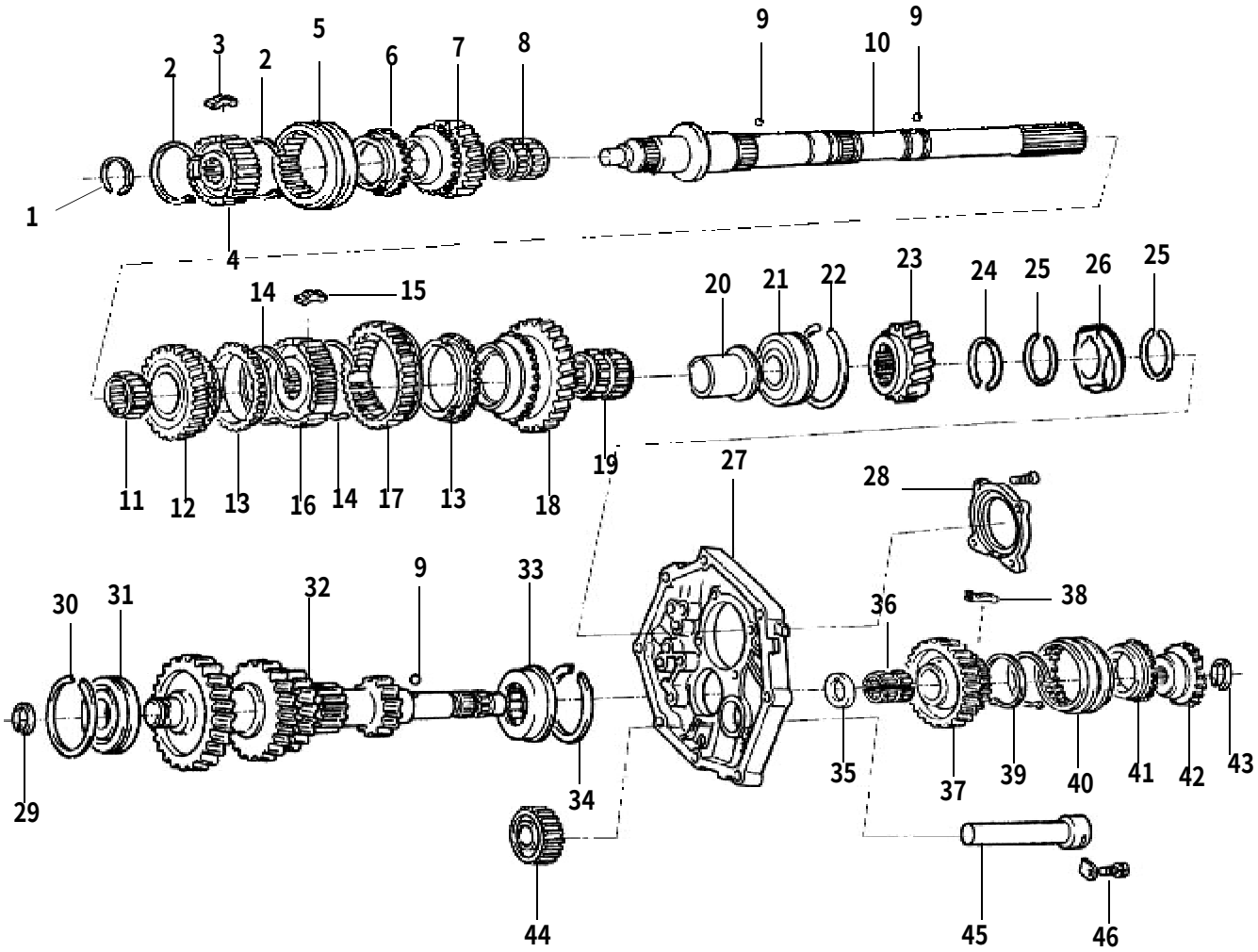

每天进步一点点

PDF 文件使用 "pdfFactory" 试用版本创建 www.fineprint.com.cn

变速器——唐齿 上齿 中马（三） TRANSMISSION – TAGC SSBAT ZOMAX (3)

序号 S/N	零部件代号 PART CODE	零部件名称 PART NAME	用量 QTY	变速器厂家 TRANSMISSION FACTORY	备注 REMARK
1	1701553	三四档齿鼓轴用挡圈 3RD&4TH-SPEED BEARING DRUM SHAFT RING	1	唐齿 中马 TAGC ZOMAX	
	1701553S	三四档齿鼓轴用挡圈 3RD&4TH-SPEED BEARING DRUM SHAFT RING	1	上齿 SSBAT	
2	1701558	三四五档同步器涨圈 3RD&4TH&5TH-SPEED SYNHRONIZER EXPANSION RING	2	唐齿 中马 TAGC ZOMAX	
	1701558S	三四五档同步器涨圈 3RD&4TH&5TH-SPEED SYNHRONIZER EXPANSION RING	2	上齿 SSBAT	
3	1701556	三四五档同步滑块 3RD&4TH&5TH-SPEED SYNHRONIZER SLIDE BLOCK	3	唐齿 中马 TAGC ZOMAX	
	1701556S	三四五档同步滑块 3RD&4TH&5TH-SPEED SYNHRONIZER SLIDE BLOCK	3	上齿 SSBAT	
4	1701554	三四档同步齿鼓 3RD&4TH-SPEED SYNHRONIZER DRUM	1	唐齿 中马 TAGC ZOMAX	
	1701554S	三四五档同步齿鼓 3RD&4TH-SPEED SYNHRONIZER DRUM	1	上齿 SSBAT	
5	1701555	三四档同步器齿套 3RD&4TH-SPEED SYNHRONIZER GEAR SLEEVE	1	唐齿 中马 TAGC ZOMAX	
	1701555S	三四五档同步器齿套 3RD&4TH&5TH -SPEED SYNHRONIZER GEAR SLEEVE	1	上齿 SSBAT	
6	1701557	三四五档同步器齿环 3RD&4TH&5TH -SPEED SYNHRONIZER GEAR RING	2	唐齿 中马 TAGC ZOMAX	
	1701557S	三四五档同步器齿环 3RD&4TH&5TH -SPEED SYNHRONIZER GEAR RING	2	上齿 SSBAT	
7	1701552	三档齿轮组件 3RD-SPEED GEAR COMPONETS	1	唐齿 TAGC	
	1701552-SY	三档齿轮组件 3RD-SPEED GEAR COMPONETS (ELECTIRCALLY-CONTROLLED 4WD)	1	唐齿 TAGC	电控四驱
	1701552S	三档齿轮组件 3RD-SPEED GEAR COMPONETS(30 TEETH)	1	上齿 SSBAT	30 齿
	1701552SD	三档齿轮组件 3RD-SPEED GEAR COMPONETS(27 TEETH)	1	上齿 SSBAT	27 齿

PDF 文件使用 "pdfFactory" 试用版本创建 www.fineprint.com.cn

变速器——唐齿 上齿 中马（三） TRANSMISSION – TAGC SSBAT ZOMAX (3)

序号 S/N	零部件代号 PART CODE	零部件名称 PART NAME	用量 QTY	变速器厂家 TRANSMISSION FACTORY	备注 REMARK
	170141-4	三档齿轮 3RD-SPEED GEAR COMPONETS(INSTRUCTIONAL CAR SPECIAL)	1	中马 ZOMAX	教练车专用
8	1701551	三档齿轮滚针轴承 3RD-SPEED GEAR NEEDLE BEARING	1	唐齿 中马 TAGC ZOMAX	
	1701551S	三档齿轮滚针轴承 3RD-SPEED GEAR NEEDLE BEARING	1	上齿 SSBAT	
9	1703558	钢球（小）STEEL BALL (SMALL)	2	唐齿 中马 TAGC ZOMAX	
	1703558S	钢球（小）STEEL BALL (SMALL)	2	上齿 SSBAT	
	1703558-SY	钢球 STEEL BALL (ELECTIRCALLY-CONTROLLED 4WD)	2	唐齿 TAGC	电控四驱
10	1701561	输出轴 OUTPUT SHAFT	1	唐齿 中马 TAGC ZOMAX	
	1701561S	输出轴 OUTPUT SHAFT	1	上齿 SSBAT	
	1701561-SY	输出轴 OUTPUT SHAFT(ELECTIRCALLY-CONTROLLED 4WD)	1	唐齿 TAGC	电控四驱
11	1701531	二档齿轮滚针轴承 2ND-SPEED GEAR NEEDLE BEARING	1	唐齿 中马 TAGC ZOMAX	
	1701531S	二档齿轮滚针轴承 2ND-SPEED GEAR NEEDLE BEARING	1	上齿 SSBAT	
12	1701532	二档齿轮组件 2ND-SPEED GEAR COMPONENTS	1	唐齿 TAGC	
	1701532-SY	二档齿轮组件 2ND-SPEED GEAR COMPONENTS (ELECTIRCALLY-CONTROLLED 4WD)	1	唐齿 TAGC	电控四驱
	1701532S	二档齿轮组件 2ND-SPEED GEAR COMPONENTS(30 TEETH)	1	上齿 SSBAT	30 齿
	1701532SD	二档齿轮组件 2ND-SPEED GEAR COMPONENTS(29 TEETH)	1	上齿 SSBAT	29 齿
	171231-4	二档齿轮 2ND-SPEED GEAR INSTRUCTIONAL CAR SPECIAL)	1	中马 ZOMAX	教练车专用
13	1701585	一二档同步器齿环 1ST&2ND-SPEED GEAR SYNCHRONIZER RING	2	唐齿 中马 TAGC ZOMAX	
	1701585S	一二档同步器齿环 1ST&2ND-SPEED GEAR SYNCHRONIZER RING	2	上齿 SSBAT	
14	1701588	一二档同步器涨圈 1ST&2ND-SPEED GEAR SYNCHRONIZER EXPANSION RING	2	唐齿 中马 TAGC ZOMAX	

PDF 文件使用 "pdfFactory" 试用版本创建 www.fineprint.com.cn

变速器——唐齿 上齿 中马（三）TRANSMISSION – TAGC SSBAT ZOMAX (3)

序号 S/N	零部件代号 PART CODE	零部件名称 PART NAME	用量 QTY	变速器厂家 TRANSMISSION FACTORY	备注 REMARK
14	1701588S	一二档同步器涨圈 1ST&2ND-SPEED SYNCHRONIZER EXPANSION RING	2	上齿 SSBAT	
	1701588S	一二档同步器涨圈 1ST&2ND-SPEED SYNCHRONIZER EXPANSION RING	2	上齿 SSBAT	
15	1701587	一二档同步器滑块 1ST&2ND-SPEED SYNCHRONIZER SLIDE BLOCK	3	唐齿 TAGC ZOMAX	
	1701587S	一二档同步器滑块 1ST&2ND-SPEED SYNCHRONIZER SLIDE BLOCK	3	上齿 SSBAT	
	1701587S	一二档同步器滑块 1ST&2ND-SPEED SYNCHRONIZER SLIDE BLOCK	3	上齿 SSBAT	
16	1701584	一二档同步器齿鼓 1ST&2ND-SPEED SYNCHRONIZER GEAR DRUM	1	唐齿 中马 TAGC ZOMAX	
	1701584S	一二档同步器齿鼓 1ST&2ND-SPEED SYNCHRONIZER GEAR DRUM	1	上齿 SSBAT	
17	1701586	一二档同步器齿套 1ST&2ND-SPEED SYNCHRONIZER GEAR SLEEVE	1	唐齿 中马 TAGC ZOMAX	
	1701586S	一二档同步器齿套 1ST&2ND-SPEED SYNCHRONIZER GEAR SLEEVE	1	上齿 SSBAT	
18	1701582	一档齿轮组件 1ST-SPEED GEAR COMPONENTS	1	唐齿 中马 TAGC ZOMAX	
	1701582-SB	一档齿轮组件 1ST-SPEED GEAR COMPONENTS(MATCH 4D28 DIESEL ENGINE)	1	唐齿 TAGC	配 4D28 柴油机
	1701582S	一档齿轮组件 1ST-SPEED GEAR COMPONENTS	1	上齿 SSBAT	
	17011582-SY	一档齿轮组件 1ST-SPEED GEAR COMPONENTS(ELECTIRCALLY-CONTROLLED 4WD)	1	唐齿 TAGC	电控四驱
19	1701583	一档齿轮滚针轴承 1ST-SPEED GEAR NEEDLE BEARING	2	唐齿 中马 TAGC ZOMAX	
	1701583S	一档齿轮滚针轴承 1ST-SPEED GEAR NEEDLE BEARING	2	上齿 SSBAT	
20	1701581	一档齿轮轴套 1ST-SPEED GEAR SHAFT SLEEVE	1	唐齿 中马 TAGC ZOMAX	
	1701581S	一档齿轮轴套 1ST-SPEED GEAR SHAFT SLEEVE	1	上齿 SSBAT	

PDF 文件使用 "pdfFactory" 试用版本创建 www.fineprint.com.cn

变速器——唐齿 上齿 中马（三） TRANSMISSION – TAGC SSBAT ZOMAX (3)

序号 S/N	零部件代号 PART CODE	零部件名称 PART NAME	用量 QTY	变速器厂家 TRANSMISSION FACTORY	备注 REMARK
21	1701562	输出轴后轴承（国产）OUTPUT SHAFT BACK BEARING(MADE IN CHINA)	1	唐齿 中马 TAGC ZOMAX	
	1701562S	输出轴后轴承 OUTPUT SHAFT BACK BEARING	1	上齿 SSBAT	
22	1701564	输出轴后轴承止动环 OUTPUT SHAFT BACK BEARING CHECK RING	1	唐齿 中马 TAGC ZOMAX	
	1701562S	输出轴后轴承 OUTPUT SHAFT BACK BEARING	1	上齿 SSBAT	
	1701564	输出轴后轴承止动环 OUTPUT SHAFT BACK BEARING CHECK RING	1	唐齿 中马 TAGC ZOMAX	
23	1701571	五档齿轮 5TH-SPEED GEAR	1	唐齿 中马 TAGC ZOMAX	
	1701571S	五档齿轮 5TH-SPEED GEAR(28 TEETH)	1	上齿 SSBAT	28 齿
	1701572SD	五档齿轮 5TH-SPEED GEAR(24 TEETH)	1	上齿 SSBAT	24 齿
24	1701611	五档齿轮轴用挡圈 5TH-SPEED GEAR SHAFT RING	1	唐齿 中马 TAGC ZOMAX	
	1701611S	五档齿轮轴用挡圈 5TH-SPEED GEAR SHAFT RING	1	上齿 SSBAT	
25	3802517	里程表主动轮挡圈 ODOMETER DRIVING GEAR SNAP RING	2	唐齿 中马 TAGC ZOMAX	
	3802517S	里程表主动轮挡圈 ODOMETER DRIVING GEAR SNAP RING	2	上齿 SSBAT	
26	3802516	里程表主动齿轮 ODOMETER DRIVING GEAR	1	唐齿 中马 TAGC ZOMAX	
	3802516S	里程表主动齿轮 ODOMETER DRIVING GEAR	1	上齿 SSBAT	
27	1701156	中联板 MIDDLE CONNECTING BOARD	1	唐齿 中马 TAGC ZOMAX	
	1701156S	中联板 MIDDLE CONNECTING BOARD	1	上齿 SSBAT	
28	1701563	输出轴后轴承挡板 OUTPUT SHAFT BACK BEARING STOPPER	1	唐齿 中马 TAGC ZOMAX	
	1701563S	输出轴后轴承挡板 OUTPUT SHAFT BACK BEARING STOPPER	1	上齿 SSBAT	
29	1701596	中间轴前轴承挡板 MIDDLE SHAFT FRONT BEARING STOPPER	1	唐齿 中马 TAGC ZOMAX	
	1701596S	中间轴前轴承挡板 MIDDLE SHAFT FRONT BEARING STOPPER	1	上齿 SSBAT	

PDF 文件使用 "pdfFactory" 试用版本创建 www.fineprint.com.cn

变速器——唐齿 上齿 中马（三）TRANSMISSION – TAGC SSBAT ZOMAX (3)

序号 S/N	零部件代号 PART CODE	零部件名称 PART NAME	用量 QTY	变速器厂家 TRANSMISSION FACTORY	备注 REMARK
30	1701597	中间轴前轴承止动环 MIDDLE SHAFT FRONT BEARING SNAP RING	1	唐齿 中马 TAGC ZOMAX	
31	1701595	中间轴前轴承（进口） MIDDLE SHAFT FRONT BEARING（INPORTED）	1	唐齿 中马 TAGC ZOMAX	
	1701595S	中间轴前轴承 MIDDLE SHAFT FRONT BEARING	1	上齿 SSBAT	
32	1701594-SY	中间轴前轴承 MIDDLE SHAFT FRONT BEARING (ELECTIRCALLY-CONTROLLED 4WD)	1	唐齿 TAGC	电控四驱
	1701594	中间轴联齿 MIDDLE SHAFT LINKAGE GEAR	1	唐齿 TAGC	
	1701594-SB	中间轴联齿 MIDDLE SHAFT LINKAGE GEAR(MATCH 4D28 DIESEL ENGINE)	1	唐齿 TAGC	配 4D28 柴油机
	1701594S	中间轴联齿 MIDDLE SHAFT LINKAGE GEAR(NORMAL JOGGLE 40 TEETH)	1	上齿 SSBAT	常啮合 40 齿
	1701594SD	中间轴联齿 MIDDLE SHAFT LINKAGE GEAR (NORMAL JOGGLE 44 TEETH)	1	上齿 SSBAT	常啮合 44 齿
	1701301-5	中间轴联齿 MIDDLE SHAFT LINKAGE GEAR (INSTRUCTIONAL CAR SPECIAL)	1	中马 ZOMAX	教练车专用
33	1701591	中间轴后轴承（国产）MIDDLE SHAFT LINKAGE GEAR（MADE IN CHINA）	1	唐齿 中马 TAGC ZOMAX	
	1701591S	中间轴后轴承 MIDDLE SHAFT BACK BEARING	1	上齿 SSBAT	
34	1701592	中间轴后轴承止动环 MIDDLE SHAFT BACK BEARING SNAP RING	1	唐齿 中马 TAGC ZOMAX	
35	1701612	五档齿轮止推垫圈 5TH -SPEED GEAR THRUST WASHER	1	唐齿 中马 TAGC ZOMAX	
	1701612S	五档齿轮止推垫圈 5TH -SPEED GEAR THRUST WASHER	1	上齿 SSBAT	
36	1701599	中五档滚针轴承（国产）MIDDLE 5TH -SPEED NEEDLE BEARING（MADE IN CHINA）	1	唐齿 中马 TAGC ZOMAX	
	1701599S	中五档滚针轴承 MIDDLE 5TH -SPEED NEEDLE BEARING	1	上齿 SSBAT	

PDF 文件使用 "pdfFactory" 试用版本创建 www.fineprint.com.cn

变速器——唐齿 上齿 中马（三） TRANSMISSION – TAGC SSBAT ZOMAX (3)

序号 S/N	零部件代号 PART CODE	零部件名称 PART NAME	用量 QTY	变速器厂家 TRANSMISSION FACTORY	备注 REMARK
37	1701598-SY	中五档齿轮合件 MIDDLE 5TH-SPEEDTRANSMISSION ASSEMBLY (ELECTIRCALLY-CONTROLLED 4WD)	1	唐齿 TAGC	电控四驱
	1701598	中五档齿轮合件 MIDDLE 5TH-SPEEDTRANSMISSION ASSEMBLY	1	唐齿 中马 TAGC ZOMAX	
	1701598-SB	中五档齿轮合件 MIDDLE 5TH-SPEEDTRANSMISSION ASSEMBLY(MATCH 4D28 DIESEL ENGINE)	1	唐齿 TAGC	配 4D28 柴油机
	1701598S	中五档齿轮合件 MIDDLE 5TH-SPEEDTRANSMISSION ASSEMBLY(43 TEETH)	1	上齿 SSBAT	43 齿
	1701598SD	中五档齿轮合件 MIDDLE 5TH-SPEEDTRANSMISSION ASSEMBLY(47 TEETH)	1	上齿 SSBAT	47 齿
38	1701574	五档同步器滑块 5TH–SPEED SYNCHRONIZER SLIDE BLOCK	3	唐齿 中马 TAGC ZOMAX	
	1701574S	五档同步器滑块 5TH –SPEED SYNCHRONIZER SLIDE BLOCK	3	上齿 SSBAT	
39	1701558	三四五档同步器涨圈 3RD&4TH&5TH –SPEED SYNCHRONIZER EXPANSION RING	2	唐齿 中马 TAGC ZOMAX	
	1701558S	三四五档同步器涨圈 THREE FOUR FIVE SPEED SYNHRONIZER EXPANSION RING	2	上齿 SSBAT	
40	1701573	五档同步器齿套	1	唐齿 中马 TAGC ZOMAX	
	1701555S	三四五档同步器齿套 3RD&4TH&5TH-SPEED SYNHRONIZER GEAR SLEEVE	1	上齿 SSBAT	
41	1701557	三四五档同步器齿环 3RD&4TH&5TH-SPEED SYNHRONIZER GEAR RING	1	唐齿 中马 TAGC ZOMAX	
	1701557S	三四五档同步器齿环 3RD&4TH&5TH-SPEED SYNHRONIZER GEAR RING	1	上齿 SSBAT	
42	1701572	五档联接齿轮 5TH-SPEED COULPLING GEAR	1	唐齿 中马 TAGC ZOMAX	
	1701572S	五档联接齿轮 5TH-SPEED COULPLING GEAR	1	上齿 SSBAT	
43	1701614	中间轴后轴用挡圈 COUNTERSHAFT BACK CIRCLIP FOR SHAFT	1	唐齿 中马 TAGC ZOMAX	

PDF 文件使用 "pdfFactory" 试用版本创建 www.fineprint.com.cn

变速器——唐齿 上齿 中马（三） TRANSMISSION – TAGC SSBAT ZOMAX (3)

序号 S/N	零部件代号 PART CODE	零部件名称 PART NAME	用量 QTY	变速器厂家 TRANSMISSION FACTORY	备注 REMARK
43	1701614S	中间轴后轴用挡圈 COUNTERSHAFT BACK CIRCLIP FOR SHAFT	1	上齿 SSBAT	
44	1701523	倒档惰轮组件 REVERSE IDLER ASSEMBLY	1	唐齿 中马 TAGC ZOMAX	
	1701523S	倒档惰轮组件 REVERSE IDLER ASSEMBLY	1	上齿 SSBAT	
45	1701521	倒档惰轮轴 REVERSE IDLER SHAFT	1	唐齿 中马 TAGC ZOMAX	
	1701521S	倒档惰轮轴 REVERSE IDLER SHAFT	1	上齿 SSBAT	
46	1701522	倒档惰轮轴压板 REVERSE IDLER SHAFT PLATE	1	唐齿 中马 TAGC ZOMAX	
	1701522S	倒档惰轮轴压板 REVERSE IDLER SHAFT PLATE	1	上齿 SSBAT	
45	1701521S	倒档惰轮轴 REVERSE IDLER SHAFT	1	上齿 SSBAT	
46	1701522	倒档惰轮轴压板 REVERSE IDLER SHAFT PLATE	1	唐齿 中马 TAGC ZOMAX	
	1701522S	倒档惰轮轴压板 REVERSE IDLER SHAFT PLATE	1	上齿 SSBAT	

每天进步一点点

PDF 文件使用 "pdfFactory" 试用版本创建 www.fineprint.com.cn

变速器——唐齿 上齿 中马（四） TRANSMISSION – TAGC SSBAT ZOMAX (4)

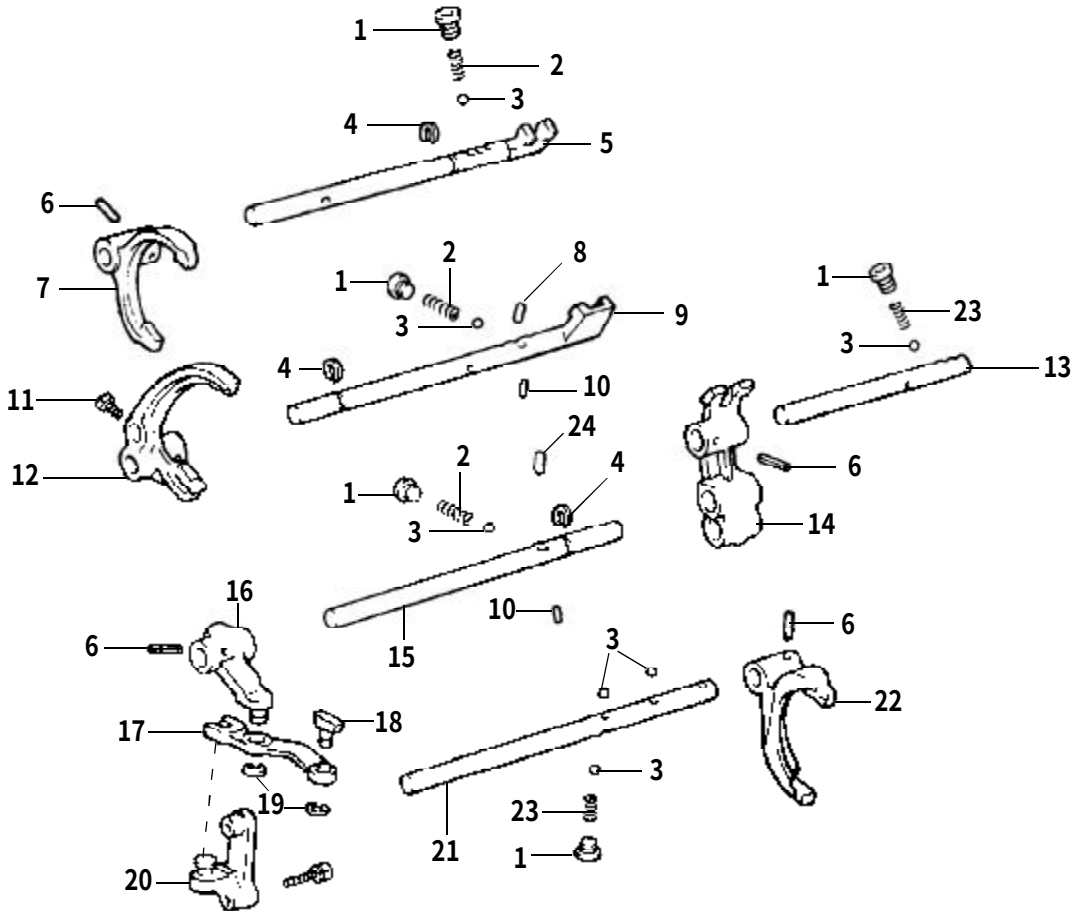

PDF 文件使用 "pdfFactory" 试用版本创建 www.fineprint.com.cn

变速器——唐齿 上齿 中马（四） TRANSMISSION – TAGC SSBAT ZOMAX (4)

序号 S/N	零部件代号 PART CODE	零部件名称 PART NAME	用量 QTY	变速器厂家 TRANSMISSION FACTORY	备注 REMARK
1	1703537	定位弹簧螺堵 HOLDING SPRING PLUG	5	唐齿 中马 TAGC ZOMAX	
	1703537S	定位弹簧螺堵 HOLDING SPRING PLUG	4	上齿 SSBAT	
	1703537-SY	定位弹簧螺堵 HOLDING SPRING PLUG (ELECTIRCALLY-CONTROLLED 4WD)	5	唐齿 TAGC	电控四驱
2	1703511	1234 档叉轴定位弹簧 1ST&2ND&3RD&4TH-SPEED FORK SHAFT LOCK SPRING	3	唐齿 中马 TAGC ZOMAX	
	1703511S	1234 档叉轴定位弹簧 1ST&2ND&3RD&4TH-SPEED FORK SHAFT LOCK SPRING	3	上齿 SSBAT	
3	1703518	钢球（大）STEEL BALL (BIG)	7	唐齿 中马 TAGC ZOMAX	
	1703518S	钢球（大）STEEL BALL (BIG)	6	上齿 SSBAT	
	1703518-SY	9.525 钢球 STEEL BALL (ELECTIRCALLY-CONTROLLED 4WD)	7	唐齿 TAGC	电控四驱
4	1703543	夹紧挡圈 GRIP RING	3	唐齿 中马 TAGC ZOMAX	
	1703543S	夹紧挡圈 GRIP RING	3	上齿 SSBAT	
5	1703526	三四档换档叉轴 3RD&4TH-SPEED GEAR SHIFT FORK SHAFT	1	唐齿 中马 TAGC ZOMAX	
	1703526S	三四档换档叉轴 3RD&4TH-SPEED GEAR SHIFT FORK SHAFT	1	上齿 SSBAT	
6	1702526	换档叉锁销合件 GEAR SHIFT DETENT ASSEMBLY	4	唐齿 中马 TAGC ZOMAX	
	1702526S	换档叉锁销合件 GEAR SHIFT DETENT ASSEMBLY	4	上齿 SSBAT	
7	1703544	三四档拨档拨叉 3RD&4TH-SPEED SHIFING FORK SHAFT	1	唐齿 中马 TAGC ZOMAX	
	1703544S	三四档拨档拨叉 3RD&4TH-SPEED SHIFING FORK SHAFT	1	上齿 SSBAT	
8	1703517	短互锁销 SHORT INTERLOCK PIN	1	唐齿 中马 TAGC ZOMAX	
	1703517S	短互锁销 SHORT INTERLOCK PIN	1	上齿 SSBAT	
9	1703564	一二档换档叉轴 1ST&2ND-SPEED GEAR SHIFT FORK SHAFT	1	唐齿 中马 TAGC ZOMAX	
	1703564S	一二档换档叉轴 1ST&2ND-SPEED GEAR SHIFT FORK SHAFT	1	上齿 SSBAT	

PDF 文件使用 "pdfFactory" 试用版本创建 www.fineprint.com.cn

变速器——唐齿 上齿 中马（四） TRANSMISSION – TAGC SSBAT ZOMAX (4)

序号 S/N	零部件代号 PART CODE	零部件名称 PART NAME	用量 QTY	变速器厂家 TRANSMISSION FACTORY	备注 REMARK
10	1703519	互锁导柱 INTERLOCK GUIDE PIN	2	唐齿 中马 TAGC ZOMAX	
	1703519S	互锁导柱 INTERLOCK GUIDE PIN	2	上齿 SSBAT	
11	1703561	一二档拨叉定位螺钉 1ST&2ND-SPEED SHIFTING FORK LOCK SCREW	1	唐齿 中马 TAGC ZOMAX	
	1703561S	一二档拨叉定位螺钉 1ST&2ND-SPEED SHIFTING FORK LOCK SCREW	1	上齿 SSBAT	
12	1703562	一二档换档拨叉 1ST&2ND-SPEED GEAR SHIFTING FORK	1	唐齿 中马 TAGC ZOMAX	
	1703562S	一二档换档拨叉 1ST&2ND-SPEED GEAR SHIFTING FORK	1	上齿 SSBAT	
13	1703530	五倒档换档叉轴 REVERSE &5TH-SPEED GEAR SHIFT FORK SHAFT	1	唐齿 TAGC 中马 ZOMAX	
	1703530S	五倒档换档叉轴 REVERSE &5TH-SPEED GEAR SHIFT FORK SHAFT	1	上齿 SSBAT	
14	1703531	五倒档换档导块 REVERSE &5TH-SPEED GEAR SHIFT GUIDE BLOCK	1	唐齿 中马 TAGC ZOMAX	
	1703531S	五倒档换档导块 REVERSE &5TH-SPEED GEAR SHIFT GUIDE BLOCK	1	上齿 SSBAT	
15	1703534	倒档换档叉轴 GEAR REVERSE AND SHIFT FORK SHAFT	1	唐齿 中马 TAGC ZOMAX	
	1703534S	倒档换档叉轴 GEAR REVERSE AND SHIFT FORK SHAFT	1	上齿 SSBAT	
16	1703512	倒档拨杆 GEAR REVERSE LEVER	1	唐齿 中马 TAGC ZOMAX	
	1703512S	倒档拨杆 GEAR REVERSE LEVER	1	上齿 SSBAT	
17	1703514	倒档摇臂 GEAR REVERSE ROCKER	1	唐齿 中马 TAGC ZOMAX	
	1703514S	倒档摇臂 GEAR REVERSE ROCKER	1	上齿 SSBAT	
18	1703513	倒档换档拨块 GEAR REVERSE AND SHIFT BLOCK	1	唐齿 中马 TAGC ZOMAX	
	1703513S	倒档换档拨块 GEAR REVERSE AND SHIFT BLOCK	1	上齿 SSBAT	

PDF 文件使用 "pdfFactory" 试用版本创建 www.fineprint.com.cn

变速器——唐齿 上齿 中马（四） TRANSMISSION – TAGC SSBAT ZOMAX (4)

序号 S/N	零部件代号 PART CODE	零部件名称 PART NAME	用量 QTY	变速器厂家 TRANSMISSION FACTORY	备注 REMARK
19	1701539	开口挡圈 SPLIT SNAP RING	2	唐齿 中马 TAGC ZOMAX	
	1701539S	开口挡圈 SPLIT SNAP RING	2	上齿 SSBAT	
20	1703533	倒档摇臂支架 GEAR REVERSE ROCKER BRACKET	1	唐齿 中马 TAGC ZOMAX	
	1703533S	倒档摇臂支架 GEAR REVERSE ROCKER BRACKET	1	上齿 SSBAT	
21	1703529	五档换档叉轴 5TH-SPEED GEAR SHIFT FORK SHAFT	1	唐齿 中马 TAGC ZOMAX	
	1703529S	五档换档叉轴 5TH-SPEED GEAR SHIFT FORK SHAFT	1	上齿 SSBAT	
22	1703528	五档换档拨叉 5TH-SPEED GEAR SHIFTING FORK	1	唐齿 中马 TAGC ZOMAX	
	1703528S	五档换档拨叉 5TH-SPEED GEAR SHIFTING FORK	1	上齿 SSBAT	
23	1703536	五档叉轴定位弹簧 5TH-SPEED FORK SHAFT LOCK SPRING	2	唐齿 中马 TAGC ZOMAX	
	1703536S	五档叉轴定位弹簧 5TH-SPEED FORK SHAFT LOCK SPRING	2	上齿 SSBAT	
24	1703520	互锁销 INTERLOCK PIN	1	唐齿 中马 TAGC ZOMAX	
	1703520S	互锁销 INTERLOCK PIN	1	上齿 SSBAT	

PDF 文件使用 "pdfFactory" 试用版本创建 www.fineprint.com.cn

变速器——唐齿 上齿 中马（五） TRANSMISSION – TAGC SSBAT ZOMAX (5)

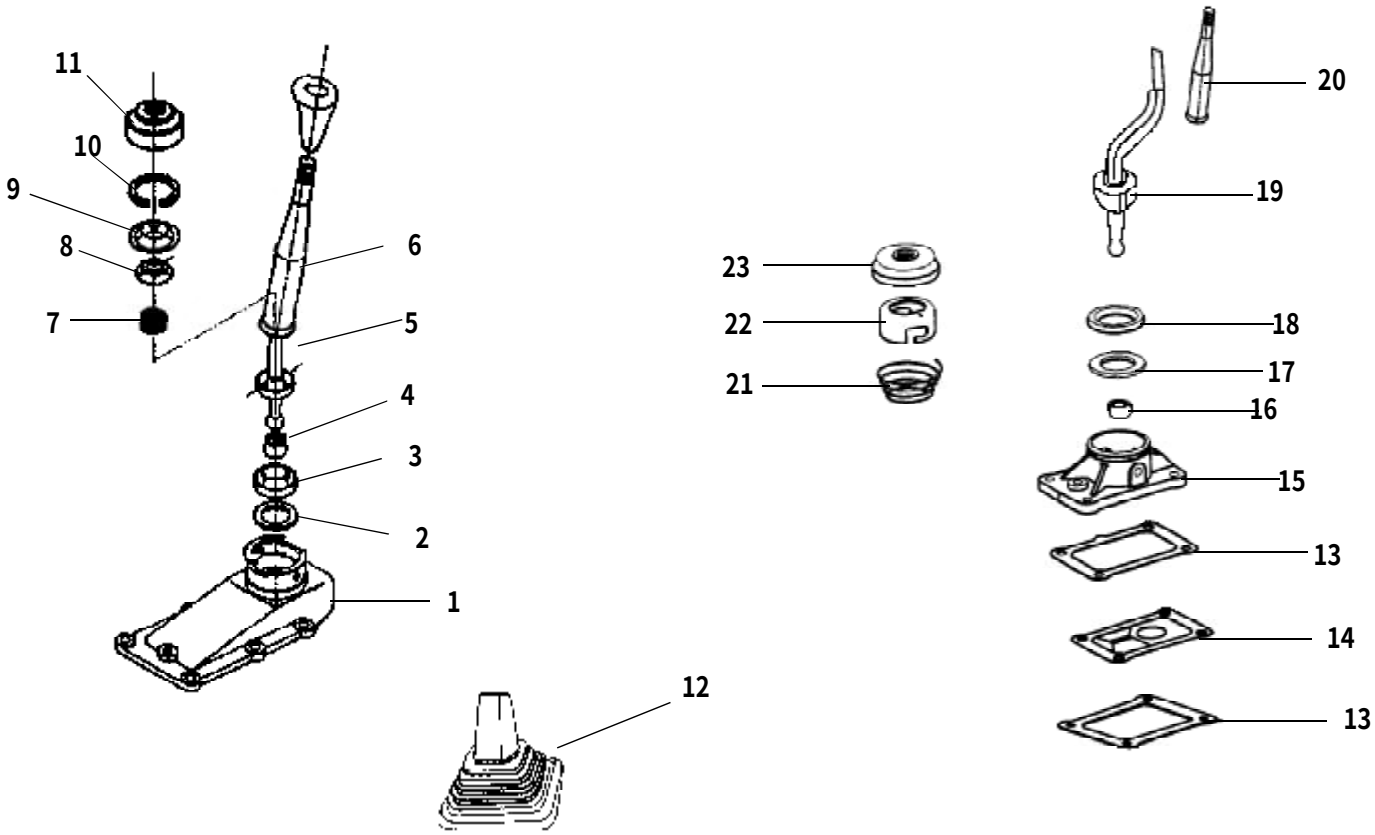

PDF 文件使用 "pdfFactory" 试用版本创建 www.fineprint.com.cn

变速器——唐齿 上齿 中马（五） TRANSMISSION – TAGC SSBAT ZOMAX (5)

序号 S/N	零部件代号 PART CODE	零部件名称 PART NAME	用量 QTY	变速器厂家 TRANSMISSION FACTORY	备注 REMARK
1	1702512	操纵盖 CONTROL SHIFT	1	唐齿 TAGC	
	1702512S	操纵盖 CONTROL SHIFT	1	上齿 SSBAT	
	1B-1702010S	操纵盖组件 MANIPULATION LID ASSEMBLY (OR SPECIAL LEARNER-DRIVEN VEHICLE ONLY)	1	中马 ZOMAX	教练车专用
2	1701625	橡胶平垫 RUBBER PLAIN CUSHION	1	唐齿 TAGC	
3	1701631	橡胶垫 RUBBER CUSHION	1	唐齿 TAGC	
	1701631S	橡胶垫圈 RUBBER WASHER	1	上齿 SSBAT	
4	1701624	塑料隔套 PLASTIC SPACER	1	唐齿 TAGC	
	1701624S	塑料隔套 PLASTIC SPACER	1	上齿 SSBAT	
5	1703523	换档杆 SHIFT LEVER	1	唐齿 TAGC	
	5DYA4-1702017S	换档杆 SHIFT LEVER	1	唐齿 TAGC	
	1703523S	换档杆 SHIFT LEVER	1	上齿 SSBAT	
	1703523SD	换档杆 SHIFT LEVER(MATCH 4D28 DIESEL ENGINE)	1	上齿 SSBAT	配 4D28 柴油机
6	1703538	换档接杆组件 TRANSMISSION SHIFT LEVER ASSSEMBLY(4D28 DIESEL ENGINE)	1	唐齿 TAGC	
	1703538-SB	换档接杆组件 TRANSMISSION SHIFT LEVER ASSSEMBLY (4D28 DIESEL ENGINE)	1	唐齿 TAGC	配 4D28 柴油机
	1703538S	换档接杆组件 TRANSMISSION SHIFT LEVER ASSSEMBLY	1	上齿 SSBAT	
	1703538SD	换档接杆组件 TRANSMISSION SHIFT LEVER ASSSEMBLY (4D28 DIESEL ENGINE)	1	上齿 SSBAT	配 4D28 柴油机
	1703538Z	换档接杆组件 TRANSMISSION SHIFT LEVER ASSSEMBLY (INCLUDE SHIFT LEVER AND CONNCTING COMPONENTS)	1	中马 ZOMAX	含换档杆及接杆组件
7	1702523	换档杆弹簧 GEAR SHIFT LEVER SPRING	1	唐齿 TAGC	
	1702523S	换档杆弹簧 GEAR SHIFT LEVER SPRING	1	上齿 SSBAT	

每天进步一点点

PDF 文件使用 "pdfFactory" 试用版本创建 www.fineprint.com.cn

变速器——唐齿 上齿 中马（五）TRANSMISSION – TAGC SSBAT ZOMAX (5)

序号 S/N	零部件代号 PART CODE	零部件名称 PART NAME	用量 QTY	变速器厂家 TRANSMISSION FACTORY	备注 REMARK
8	1702524	换档杆弹簧座 GEAR SHIFT LEVER SPRING SEAT	1	唐齿 TAGC	
	1702524S	换档杆弹簧座 GEAR SHIFT LEVER SPRING SEAT	1	上齿 SSBAT	
9	1702525	换档杆盖 GEAR SHIFT LEVER CAP	1	唐齿 TAGC	
	1702525S	换档杆盖 GEAR SHIFT LEVER CAP	1	上齿 SSBAT	
10	1702527	卡环 SNAP RING	1	唐齿 TAGC	
	1702527S	卡环 SNAP RING	1	上齿 SSBAT	
11	1702595	变速杆防尘脚套（小）GEAR LEVER DUST FOOT COVER(SMALL)	1	唐齿 TAGC	
	1702595S	变速杆防尘脚套（小）GEAR LEVER DUST FOOT COVER (SMALL)	1	上齿 SSBAT	
12	1702094	换档杆防尘罩（塔套）GEAR LEVER DUST COVER(TOWER COVER)	1	唐齿 TAGC	
13	1702534-SY	操纵盖衬垫 MANIPULATION LID BACKING (ELECTRICALLY-CONTROLLED 4WD)	2	唐齿 TAGC	电控四驱
14	1702535-SY	操纵盖导流板 MANIPULATION LID FLOW DEFLECTOR (ELECTRICALLY-CONTROLLED 4WD)	1	唐齿 TAGC	电控四驱
15	1702512-SY	操纵盖 MANIPULATION LID(ELECTRICALLY-CONTROLLED 4WD)	1	唐齿 TAGC	电控四驱
16	1701624-SY	塑料隔套 PLASTIC SPACER(ELECTRICALLY-CONTROLLED 4WD)	1	唐齿 TAGC	电控四驱
17	1701625-SY	橡胶平垫 RUBBER FLAT GASKET(ELECTRICALLY-CONTROLLED 4WD)	1	唐齿 TAGC	电控四驱
18	1701631-SY	球面垫 SPHERIC WASHER(ELECTRICALLY-CONTROLLED 4WD)	1	唐齿 TAGC	电控四驱
19	1703523-SY	换档杆 GEAR SHIFT LEVER(ELECTRICALLY-CONTROLLED 4WD)	1	唐齿 TAGC	电控四驱

PDF 文件使用 "pdfFactory" 试用版本创建 www.fineprint.com.cn

变速器——唐齿 上齿 中马（五）TRANSMISSION – TAGC SSBAT ZOMAX (5)

序号 S/N	零部件代号 PART CODE	零部件名称 PART NAME	用量 QTY	变速器厂家 TRANSMISSION FACTORY	备注 REMARK
20	1703538-SY	换档杆组件 GEAR SHIFT LEVER AND EXTENSION BAR ASSEMBLY(ELECTRICALLY-CONTROLLED 4WD)	1	唐齿 TAGC	电控四驱
21	1702523-SY	换档杆弹簧 GEAR SHIFT LEVER SPRING(ELECTRICALLY-CONTROLLED 4WD)	1	唐齿 TAGC	电控四驱
22	1702524-SY	换档杆弹簧座 GEAR SHIFT LEVER SPRING SEAT(ELECTRICALLY-CONTROLLED 4WD)	1	唐齿 TAGC	电控四驱
23	1702595-SY	防尘罩 DUST SHIELD(ELECTRICALLY-CONTROLLED 4WD)	1	唐齿 TAGC	电控四驱

每天进步一点点

PDF 文件使用 "pdfFactory" 试用版本创建 www.fineprint.com.cn

分动器 - 博格华纳（一） TRANSFER CASE-BW(1)

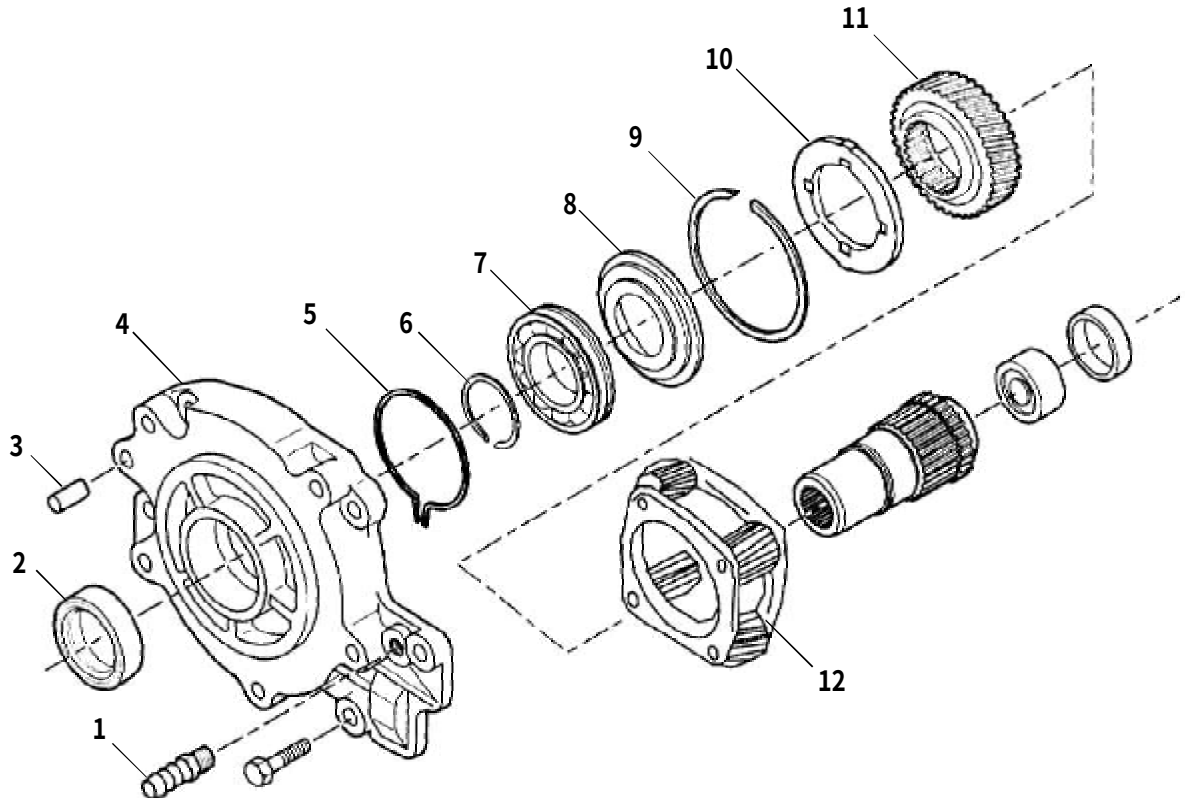

每天进步一点点

PDF 文件使用 "pdfFactory" 试用版本创建 www.fineprint.com.cn

分动器 - 博格华纳（一） TRANSFER CASE-BW(1)

序号 S/N	零部件代号 PART CODE	零部件名称 PART NAME	用量 QTY	分动器厂家 TRANSFER FACTORY	备注 REMARK
1	1800040-SY	通气阀 BREAT HER VALVE	6	博格华纳 BW	电控四驱 ELECTRICALLY-CONTROLLED 4WD
2	1802021-SY	后输出轴油封 OUTPUT SHAFT OIL SEAL	1		
3	1800013-SY	前端盖固定销 FRONT END CAP ANCHOR PIN	1		
4	1800012-SY	前端盖 FRONT END CAP	1		
5	1802041-SY	出入轴卡环 INPUT SHAFT RETAINER RING	1		
6	1802044-SY	输入轴轴承卡环 INGPUT BEARING RETAINER RING	1		
7	1802043-SY	输入轴轴承 INPUT BEARING	1		
8	1802042-SY	输入轴前轴承止推环 INPUT SHAFT FRONT BEARING THRUST WASHER	1		
9	1802033-SY	止推盘卡环 THRUST PLATE RETAINER RING	1		
10	1802032-SY	太阳轮止推盘 SUN GEAR THRUST PLATE	1		
11	1802031-SY	太阳轮 SUN GEAR	1		
12	1802030-SY	行星架总成 PLANET CARRIER ASSEMBLY	1		

每天进步一点点

PDF 文件使用 "pdfFactory" 试用版本创建 www.fineprint.com.cn

分动器 - 博格华纳（二） TRANSFER CASE-BW(2)

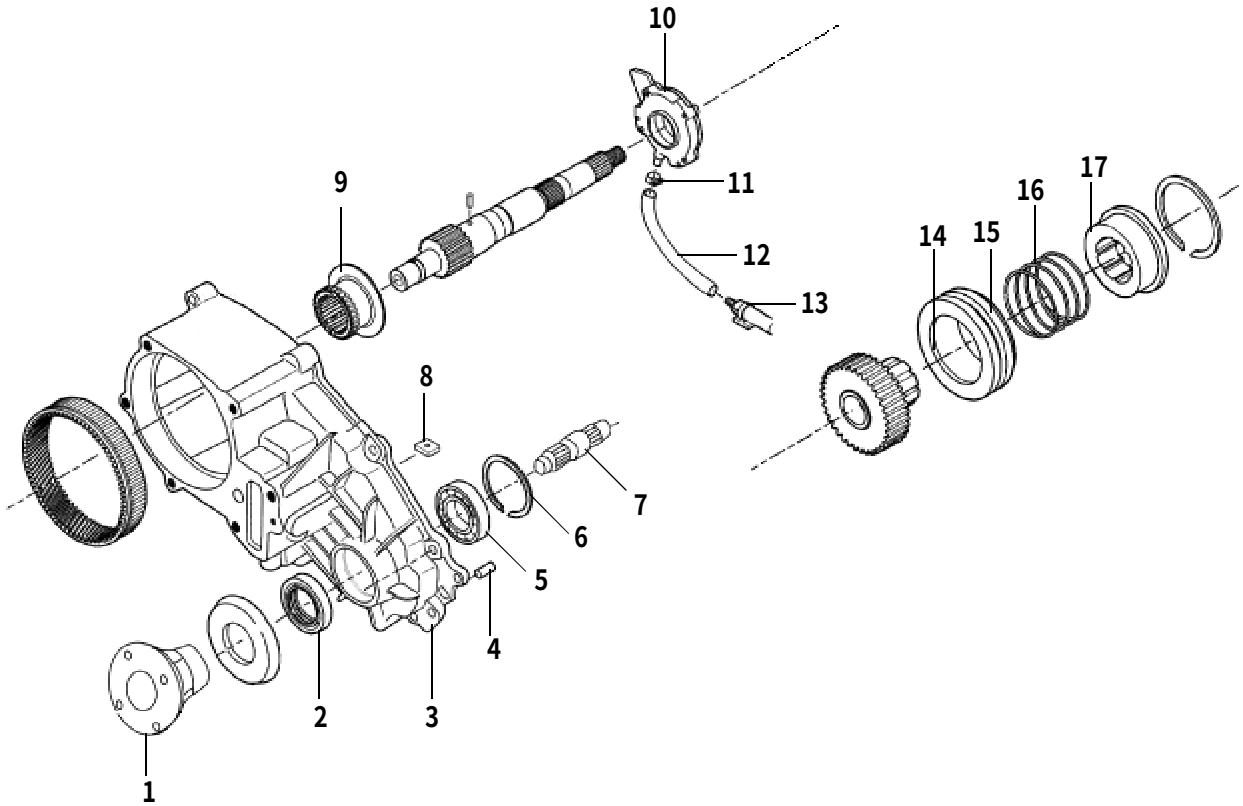

PDF 文件使用 "pdfFactory" 试用版本创建 www.fineprint.com.cn

分动器 - 博格华纳（二） TRANSFER CASE-BW(2)

序号 S/N	零部件代号 PART CODE	零部件名称 PART NAME	用量 QTY	分动器厂家 TRANSFER FACTORY	备注 REMARK
1	1802018-SY	前法兰盘 FRONT FLANGE PLATE	1	博格华纳 BW	电控四驱 ELECTRICALLY-CONTROLLED 4WD
2	1802021-SY	后输出轴油封 OUTPUT SHAFT OIL SEAL	1		
3	1800010-SY	分动器壳体总成 TRANSFER CASE BODY ASSEMBLY	1		
4	1800011-SY	定位弹簧销 LOCATING ELASTIC PIN	1		
5	1802011-SY	输出轴前轴承 OUTPUT SHAFT FRONT BEARING	1		
6	1804023-SY	离合线圈卡环 CLUTCH SOLESNID RETAINER RING	1		
7	1802012-SY	输出轴 OUTPUT SHAFT	1		
8	1800031-SY	磁铁 MAGNETIC IRON	1		
9	1802045-SY	齿套（减速齿毂）TOOTH CASE (BRAKING TOOTH HUB)	1		
10	1804020-SY	转自泵总成 DRUM PUMP ASSEMBLY	1		
11	1802062-SY	油泵到过滤器团管卡子 THE CLIP FROM OIL PUMP TO FILTER HOSE	1		
12	1802061-SY	油泵到过滤器总成 FROM OIL PUMP TO FILTER HOSE	1		
13	1802060-SY	润滑油滤清器 OIL FILTER	1		
14	1804028-SY	换档锁止套 SHIGT LOCK CASE	1		
15	1804029-SY	换档结合套回位弹簧 GEAR SHIFT JOINT CASE RETURM SPRING	1		
16	1804027-SY	换档结合套 GEAR SHIFT JOINT CASE	1		
17	1804031-SY	换档结合套卡环 GEAR SHIFT JOINT CASE RETAINER RING	1		

每天进步一点点

PDF 文件使用 "pdfFactory" 试用版本创建 www.fineprint.com.cn

分动器 - 博格华纳（三） TRANSFER CASE-BW(3)

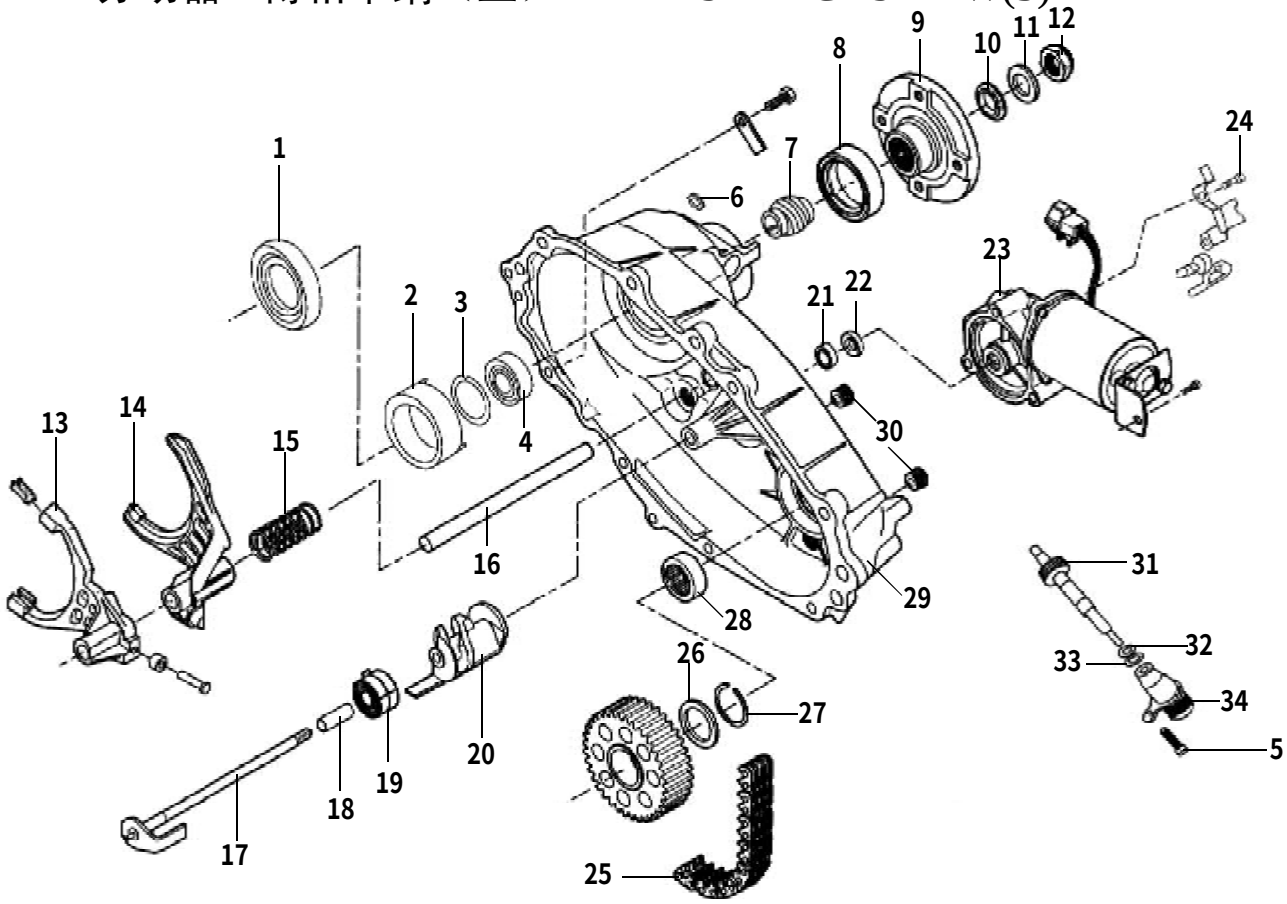

PDF 文件使用 "pdfFactory" 试用版本创建 www.fineprint.com.cn

分动器-博格华纳三） TRANSFER CASE-BW(3)

序号 S/N	零部件代号 PART CODE	零部件名称 PART NAME	用量 QTY	分动器厂家 TRANSFER FACTORY	备注 REMARK
1	1804021-SY	电磁离合器壳体 MAGNETIC CLUTCH HOUSING	1	博格华纳 BW	电控四驱 ELECTRICALLY-CONTROLLED 4WD
2	1804022-SY	电磁线圈 ELECTROMAGNETIC COILER	1		
3	1802023-SY	后输出轴轴承卡环 REAR OUTPUT SHAFT BEARING RETAINER RING	1		
4	1802022-SY	后输出轴轴承 REAR OUTPUT SHAFT REARING	1		
5	1802057-SY	里程表从动齿轮压板固定螺栓 ODOMETER DRIVEN GEAR CLAMP ANCHOR BOLT	1		
6	1804024-SY	电磁离合器固定螺母 MAGNETIC CLUTCH ANCHOR NUT	1		
7	1802052-SY	里程表主动齿轮 ODOMETER DRIVE GEAR	1		
8	1802021-SY	后输出轴油封 REAR OUTPUT SHAFT OIL SEAL	1		
9	1802019-SY	后法兰盘 REAR FLANGE PLATE	1		
10	1802013-SY	前（后）输出轴法兰盘密封圈 FRONT(REAR)OUTPUT SHAFT FLANGE PLATE SEAL RING	1		
11	1802014-SY	前（后）输出轴法兰盘平垫圈 FRONT(REAR)OUTPUT SHAFT FLANGE PLATE FLAT WASHER	1		
12	1802015-SY	前（后）输出轴法兰盘固定螺母 FRONT(REAR)OUTPUT SHAFT FLANGE PLATE ANCHOR NUT	1		
13	1803010-SY	高低档拨叉总成 HIGH AND LOW SHIFT FORK ASSEMBLY	1		
14	1803011-SY	拨叉总成 SHIFT FORK ASSEMBLY	1		
15	1804026-SY	换档导轴回位弹簧 GEAR SHIFT GUIDE SHAFT RETURN SPRING	1		
16	1804025-SY	换档导轴 GEAR SHIFT GUIDE SHAFT	1		
17	1803012-SY	换档轴 SHIFTING SHAFT	1		
18	1803014-SY	换档导轴垫片 GEAR SHIFT GUIDE SHAFT BACKING	1		

PDF 文件使用 "pdfFactory" 试用版本创建 www.fineprint.com.cn

分动器 - 博格华纳（三） TRANSFER CASE-BW(3)

序号 S/N	零部件代号 PART CODE	零部件名称 PART NAME	用量 QTY	分动器总成 TRANSFER FACTORY	备注 REMARK
19	1803013-SY	换档轴弹簧 SHIFTING SHAFT SPRING	1	博格华纳 BW	电控四驱 ELECTRICALLY-CONTROLLED 4WD
20	1803015-SY	换档凸板 GEAR SHIFT RAISED BOARD	1		
21	1803017-SY	换档轴支承轴承 SHIFTING SHAFT BEARER BEARING	1		
22	1803016-SY	换档轴油封 SHIFTING SHAFT OIL SEAL	1		
23	1804030-SY	马达总成 MOTOR ASSEMBLY	1		
24	3624022-SY	速度传感器固定螺栓 VELOCITY SENSOR ANCHOR BOLT	1		
25	1802070-SY	传动链条 DRIVEN CHINA	1		
26	1802024-SY	从动齿轮垫片 DRIVEN GEAR BACKING	1		
27	1802016-SY	输出轴卡环 OUTPUT SHAFT RETAINER RING	1		
28	1802017-SY	前输出轴后滚针轴承 FRONT OUTPUT SHAFT BACK NEEDLE BEARING	1		
29	1800020-SY	分动器后盖 TRANSFER CASE REAR CAP	1		
30	1800030-SY	加（放）油塞 OIL FILLER(DRAIN)PLUG	2		
31	1802054-SY	里程表从动齿轮 ODOMETER DRIVEN GEAR(20TOOTH)	1		
32	1802051-SY	里程表从动齿轮油封 ODOMETER DRIVEN GEAR OIL SEAL	1		
33	1802053-SY	里程表从动齿轮 O 型圈 ODOMETER DRIVEN GEAR “O” RING	1		
34	1802055-SY	里程表从动齿轮轴承 ODOMETER DRIVEN GEAR BUSHING	1		

PDF 文件使用 "pdfFactory" 试用版本创建 www.fineprint.com.cn

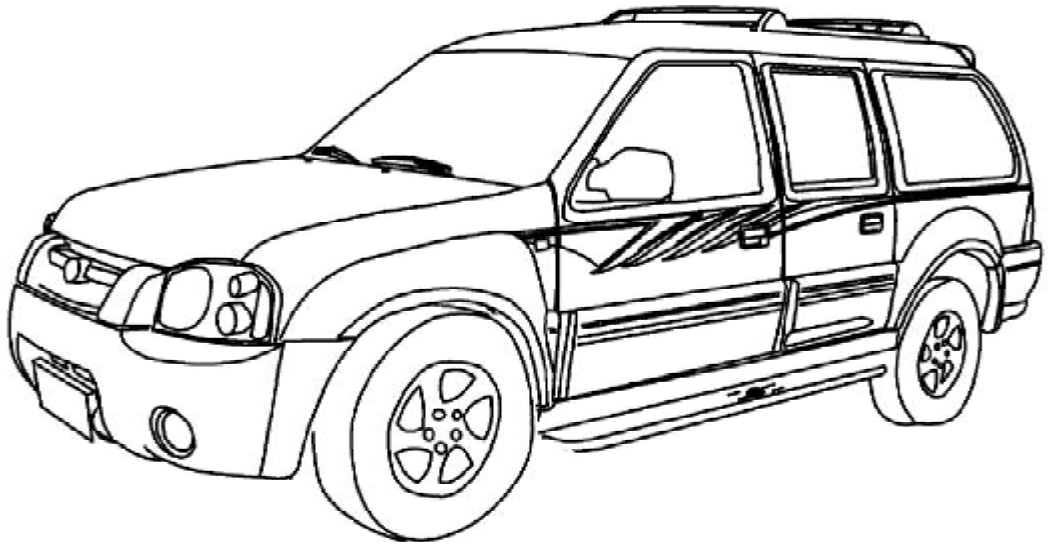

PDF 文件使用 "pdfFactory" 试用版本创建 www.fineprint.com.cn

离合器总泵及管路（一） CLUTCH MASTER CYLINDER AND PIPELINE(1)

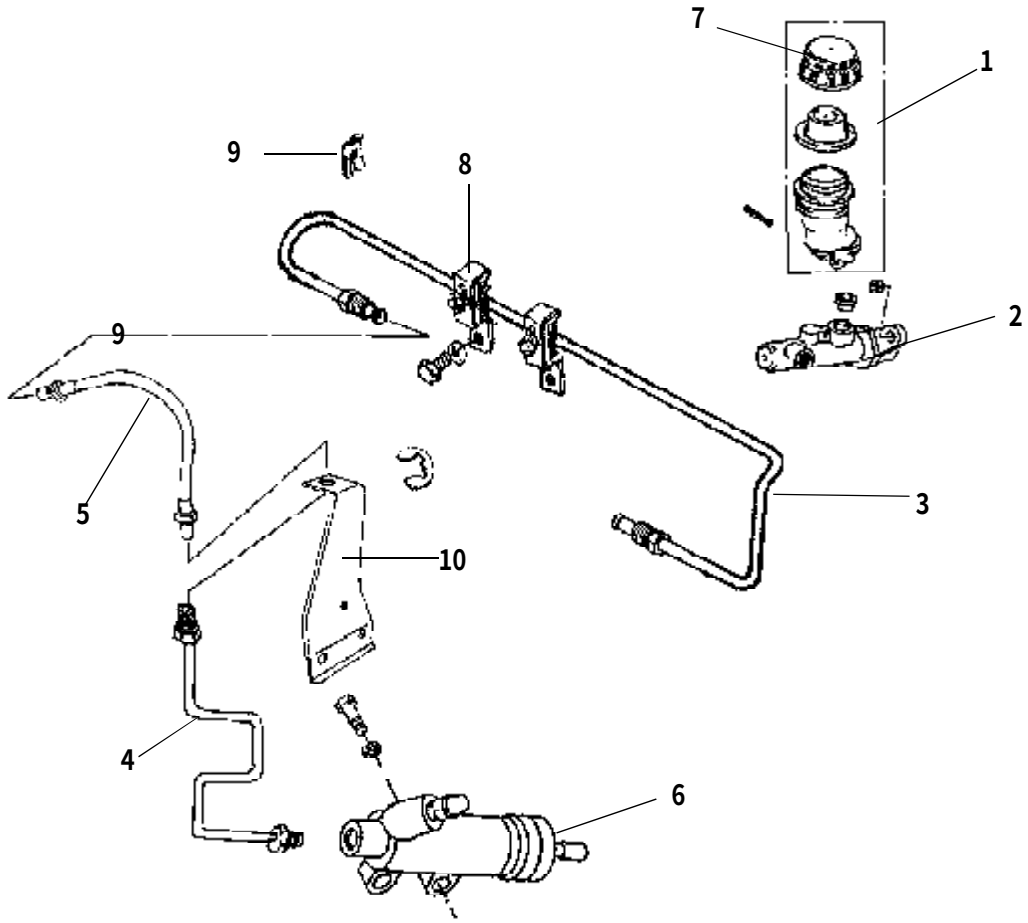

每天进步一点点

PDF 文件使用 "pdfFactory" 试用版本创建 www.fineprint.com.cn

离合器总泵及管路（一） CLUTCH MASTER CYLINDER AND PIPELINE(1)

序号 S/N	零部件代号 PART CODE	零部件名称 PART NAME	用量 QTY	适用车型 VEHICLE APPLICABLE TO	备注 REMARK
1	1605010-B00	离合器总泵油杯总成 OIL CUP ASSEMBLY,CLUTCH MASTER CYLINDER	1	A01 A02 A05 A09 A10 A11 A12 A04 A13	
2	1608100-B00	离合总泵 CLUTCH MASTER CYLINDER(CONTAINED MAST -ER CYLINDER OIL CUP ASSEMBLY)	1		含总泵油杯总成
3	1607110-B00	离合器总泵油管总成 CLUTCH MASTER CYLINDER OIL PIPE ASSEMBLY	1	A01 A02 A05 A09 A10 A11 A12 A13	4.75×1218
	1607110-L01	离合器总泵油管总成 CLUTCH MASTER CYLINDER OIL PIPE ASSEMBLY	1	A04	
4	1607120-B00	离合器分泵油管总成 CLUTCH RELEASE CYLINDER OIL PIPE ASSEMBLY	1	A01 A02 A05 A09 A10 A11 A12 A13	4.75×448
	1607120-L01	离合器分泵油管总成 CLUTCH RELEASE CYLINDER OIL PIPE ASSEMBLY	1	A04	
5	1607103-D01	离合软管 CLUTCH HOSE	1	A01 A02 A05 A09 A10 A11 A12 A04 A13	
6	1602080-E00	离合器分泵 CLUTCH RELEASE CYLINDER	1		
7	1608102-D01	离合总泵油杯盖 OIL CUP LID,CLUTCH MASTER CYLINDER	1		
8	3506131-D01	三线卡子 THREE-PIPE CLIP	2		
	3506132-D01	油管卡子座一 OIL PIPE CLIP SEAT NO.1	2		
9	1607105-D01	弹簧卡片 SPRING CLIP	2		
10	1607016-B00	离合软管支架 CLUTCH HOSE BRACKET	1		

每天进步一点点

PDF 文件使用 "pdfFactory" 试用版本创建 www.fineprint.com.cn

离合器总泵及管路（二） CLUTCH MASTER CYLINDER AND PIPELINE(2)

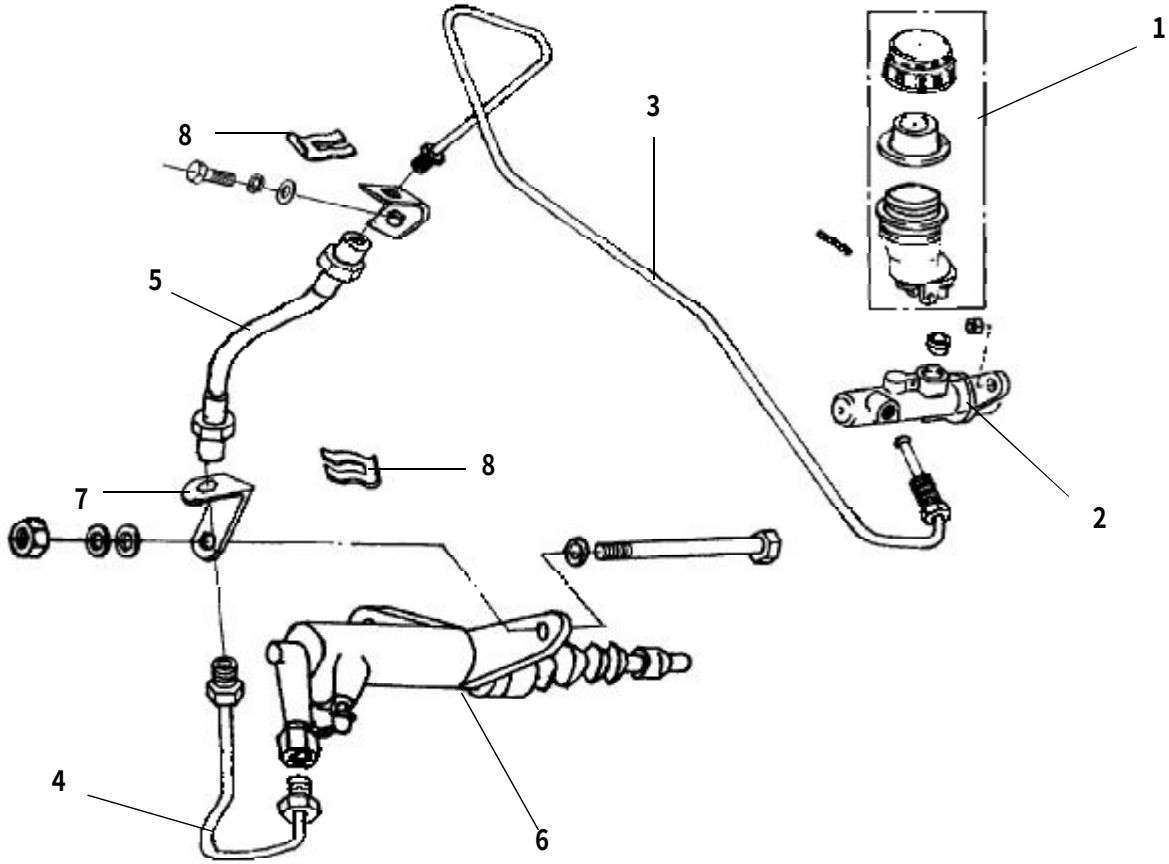

PDF 文件使用 "pdfFactory" 试用版本创建 www.fineprint.com.cn

离合器总泵及管路（二） CLUTCH MASTER CYLINDER AND PIPELINE(2)

序号 S/N	零部件代号 PART CODE	零部件名称 PART NAME	用量 QTY	适用车型 VEHICLE APPLICABLE TO	备注 REMARK
1	1605010-B00	离合器总泵油杯总成 OIL CUP ASSEMBLY,CLUTCH MASTER CYLINDER	1	A01 A02 A09 A10 A11 A12 A04 A13	
2	1608100-B00	离合总泵 CLUTCH MASTER CYLINDER(CONTAINED MASTER CYLINDER OIL CUP ASSEMBLY)	1		含总泵油杯总成
3	1607110-A02	离合器总泵油管总成 CLUTCH MASTER CYLINDER OIL PIPE ASSEMBLY	1	A02 A11 A12	4.76×650
4	1607120-A02	离合器分泵油管总成 CLUTCH RELEASE CYLINDER OIL PIPE ASSEMBLY	1		4.76×280
5	1607103-A02	离合软管总成 CLUTCH HOSE ASSEMBLY	1		
6	1602080-D17	离合器分泵 CLUTCH RELEASE CYLINDER	1		
7	1607016-B02	离合软管支架 CLUTCH HOSE BRACKET	1		
8	1607105-D01	弹簧卡片 SPRING CLIP	2		

每天进步一点点

PDF 文件使用 "pdfFactory" 试用版本创建 www.fineprint.com.cn

变速器装饰罩总成（一） FLOOR CONSOLE ASSEMBLY(1)

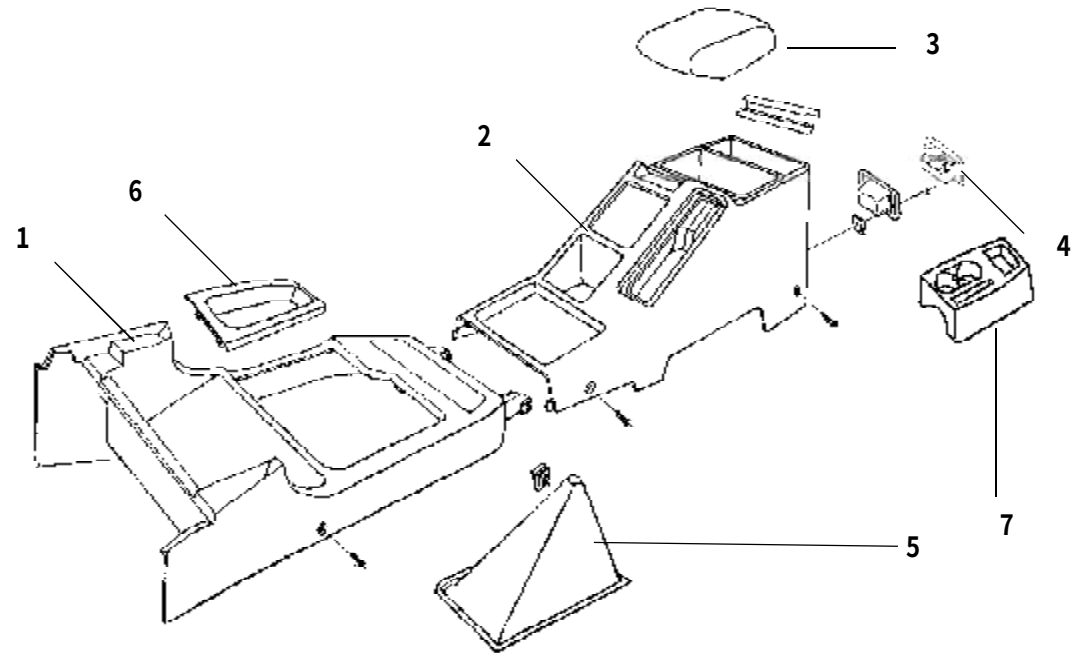

100

每天进步一点点

PDF 文件使用 "pdfFactory" 试用版本创建 www.fineprint.com.cn

变速器装饰罩总成（一） FLOOR CONSOLE ASSEMBLY(1)

序号 S/N	零部件代号 PART CODE	零部件名称 PART NAME	用量 QTY	适用车型 VEHICLE APPLICABLE TO	备注 REMARK
	5305000-A01-0312	变速器装饰罩总成 FLOOR CONSOLE ASSEMBLY	1	A01 A09 A10 A04 A13	
1	5305103-A01-0312	变速器装饰罩前节 FRONT PART, FLOOR CONSOLE	1		
	5305100-A05-0307	变速器装饰罩前节总成 FRONT PART, FLOOR CONSOLE	1	A05	
2	5305200-A01-0312	变速器装饰罩后节总成 REAR PART ASSEMBLY, FLOOR CONS-OLE	1	A01 A09 A10 A04 A13	
	5305200-A05-0307	变速器装饰罩后节总成 REAR PART ASSEMBLY, FLOOR CONS-OLE(CLOTH)	1	A05	布
	5305200-A05-B1-0307	变速器装饰罩后节总成 REAR PART ASSEMBLY, FLOOR CONS-OLE(PEEL)	1		皮
3	5305201-A01-0312	肘枕 ARM REST(PEEL)	1	A01 A02 A09 A10 A11 A12 A04 A13	皮，
	5305201-A01-C1-0312	肘枕 ARM REST	1	A01	
	5305201-A01-B1-0312	肘枕 ARM REST(CLOTH)	1	A01 A02 A09 A10 A11 A12 A04 A13	布
4	5305211-B00-0112	变速器装饰罩烟灰盒 ASHTRAY, FLOOR CONSOLE(LIGHT RED)	1	A01 A02 A09 A10 A11 A12 A04 A13	浅枣红色
5	5305102-A01-0312	变速杆装饰罩 FLOOR CONSOLE ASSEMBLY	1	A01 A09 A10 A11 A12 A04 A13	
	5305102-A05-0307	变速杆装饰罩 FLOOR CONSOLE ASSEMBLY	1	A05	
	5305102-A05-0307	变速杆装饰罩 FLOOR CONSOLE ASSEMBLY	1		
6	5305101-B00-0112	变速器装饰罩置物盒 PEACH WOOD GRAIN HOLDER(LIGHT RED)	1	A01 A02 A09 A10 A11 A12 A04 A13	浅枣红色
7	5305301-A09-0312	后水杯座 REAR WATER CUP SEAT	1	A09	

每天进步一点点

PDF 文件使用 "pdfFactory" 试用版本创建 www.fineprint.com.cn

变速器装饰罩总成（二） FLOOR CONSOLE ASSEMBLY(2)

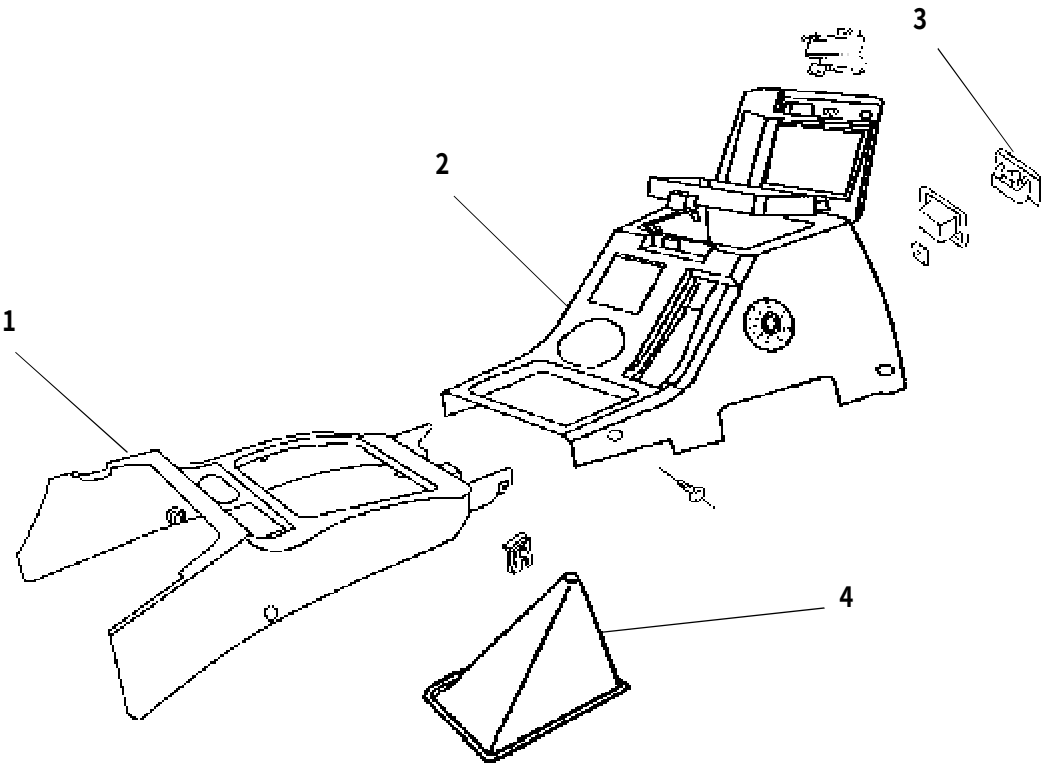

每天进步一点点

PDF 文件使用 "pdfFactory" 试用版本创建 www.fineprint.com.cn

变速器装饰罩总成（二） FLOOR CONSOLE ASSEMBLY(2)

序号 S/N	零部件代号 PART CODE	零部件名称 PART NAME	用量 QTY	适用车型 VEHICLE APPLICABLE TO	备注 REMARK
	5305000-A02-0312	变速器装饰罩总成 FLOOR CONSOLE ASSEMBLY(ORANGE YELLOW)	1	A02	橙黄漆
1	5305103-A02-0312	变速器装饰罩前节 FRONT PART,FLOOR CONSOLE(ORANGE YELLOW)	1	A01 A02 A09 A10 A11 A12 A04 A13	橙黄漆
2	5305200-A02-0312	变速器装饰罩后节总成 REAR PART ASSEMBLY,FLOOR CONSO -LE(ORANGE YELLOW)	1	A02	橙黄漆
3	5305211-B00-0308	变速器装饰罩烟灰盒 ASHTRAY,FLOOR CONSOLE(MILK YELL -OW)	1	A01 A02 A09 A10 A11 A12 A04 A13	奶黄
4	5305102-A01-0312	变速杆装饰罩 FLOOR CONSOLE ASSEMBLY(ORANGE YELLO -W)	1		橙黄漆

每天进步一点点

PDF 文件使用 "pdfFactory" 试用版本创建 www.fineprint.com.cn

变速器装饰罩总成（三） FLOOR CONSOLE ASSEMBLY(3)

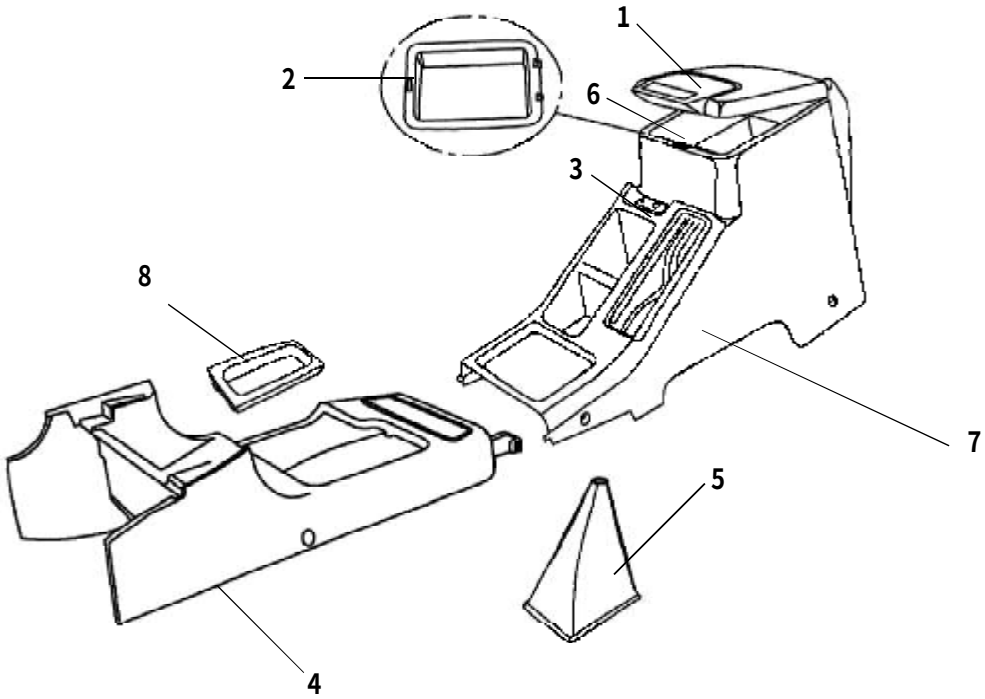

每天进步一点点

PDF 文件使用 "pdfFactory" 试用版本创建 www.fineprint.com.cn

变速器装饰罩总成（三） FLOOR CONSOLE ASSEMBLY(3)

序号 S/N	零部件代号 PART CODE	零部件名称 PART NAME	用量 QTY	适用车型 VEHICLE APPLICABLE TO	备注 REMARK
1	8213110-A01	冷暖箱上侧盖 REFRIGERATORY COVER	1	A01 A02 A04 A13	
2	8213120-A01	冷暖箱内衬套 REFRIGERATORY INNER LINING	1		
3	8213130-A01	冷暖箱开关总成 REFRIGERATORY SWITCH ASSEMBLY	1		
4	5305103-A02-0312	变速器装饰罩前节 FRONT PART,FLOOR CONSOLE(ORANGE YELLOW)	1	A01 A02 A09 A10 A11 A12 A04 A13	橙黄漆
5	5305102-A01-0312	变速杆装饰罩 FLOOR CONSOLE ASSEMBLY(ORANGE YELLO -W)	1		橙黄漆
6	8213100-A01	冷暖箱总成 COOL/WARM BOX ASSEMBLY	1	A01 A02 A04 A13	
7	5305200-A01-0312	变速器装饰罩后节总成 REAR PART ASSEMBLY,FLOOR CONSO -LE	1		
8	5305101-B00-0112	变速器装饰罩置物盒 PEACH WOOD GRAIN HOLDER	1		

每天进步一点点

PDF 文件使用 "pdfFactory" 试用版本创建 www.fineprint.com.cn

后桥传动轴总成(一) PROPELLER SHAFT ASSEMBLY,REAR AXLE(1)

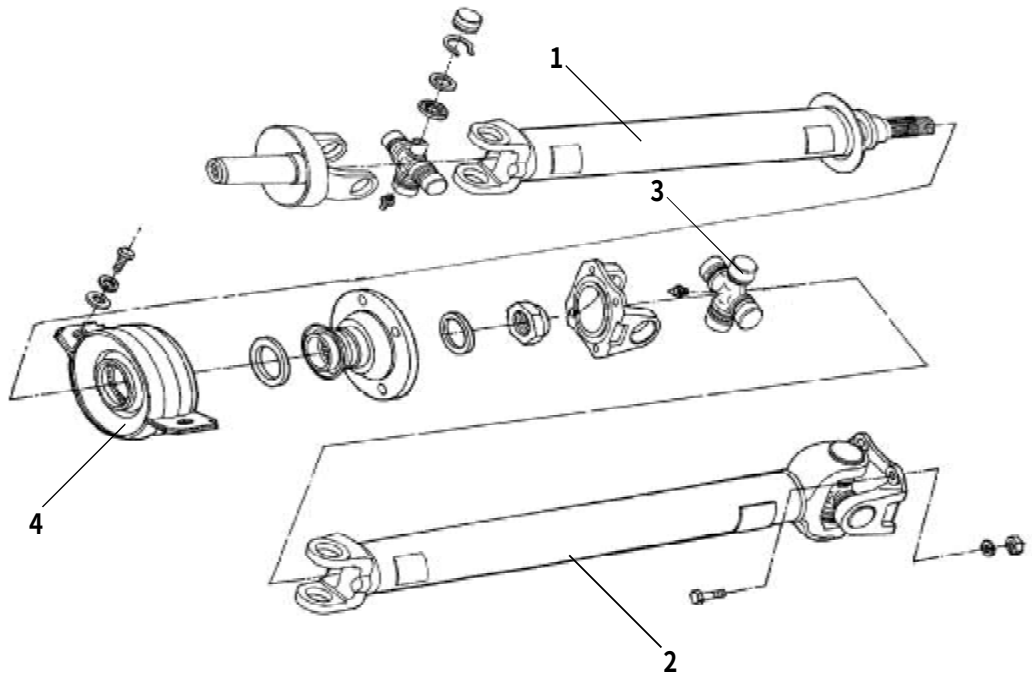

PDF 文件使用 "pdfFactory" 试用版本创建 www.fineprint.com.cn

后桥传动轴总成（一） PROPELLER SHAFT ASSEMBLY,REAR AXLE(1)

序号 S/N	零部件代号 PART CODE	零部件名称 PART NAME	用量 QTY	适用车型 VEHICLE APPLICABLE TO	备注 REMARK
	2201100-B00	后桥传动轴总成 PROPELLER SHAFT ASSEMBLY,REAR AXLE	1	A01 A05 A09 A10	
	2201100-B02	后桥传动轴总成 PROPELLER SHAFT ASSEMBLY,REAR AXLE	1	A02	
	2201100-B22	后桥传动轴总成 PROPELLER SHAFT ASSEMBLY,REAR AXLE	1		
	2201100-B00-A2	后桥传动轴总成 PROPELLER SHAFT ASSEMBLY,REAR AXLE	1	A13	
1	2201110-B00	后桥传动轴前节总成 PROPELLER SHAFT FRONT SECTION ASSEMBLY,REAR AXLE(GIMBLE CONTAINED)	1	A01 A05 A09 A10	含万向节
2	2201120-B00	后桥传动轴后节总成 PROPELLER SHAFT REAR SECTION ASSEMBLY,REAR AXLE(GIMBLE CONTAINED)	1		含万向节
3	2201116-D01	十字轴 SPIDER	3	A01 A02 A04 A05 A09 A10 A11 A12 A13	
4	2201120-D01	过桥轴承 PROPELLLER SHAFT INTERMEDIATE MOUNT ASS -EMBLY	1		

每天进步一点点

PDF 文件使用 "pdfFactory" 试用版本创建 www.fineprint.com.cn

后桥传动轴总成(二) PROPELLER SHAFT ASSEMBLY,REAR AXLE(2)

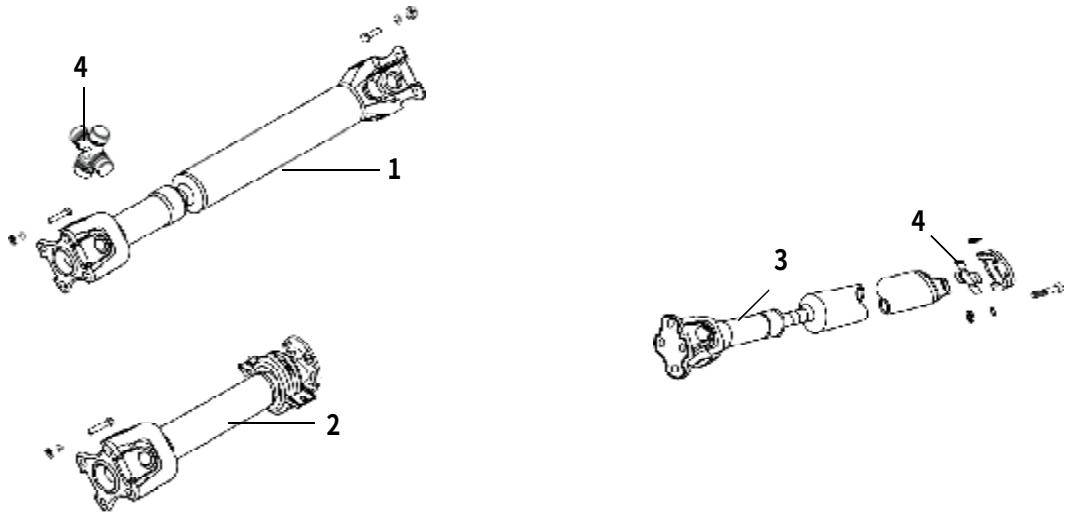

PDF 文件使用 "pdfFactory" 试用版本创建 www.fineprint.com.cn

后桥传动轴总成（二） PROPELLER SHAFT ASSEMBLY,REAR AXLE(2)

序号 S/N	零部件代号 PART CODE	零部件名称 PART NAME	用量 QTY	适用车型 VEHICLE APPLICABLE TO	备注 REMARK
1	2201110-B06	后桥传动轴前节总成 PROPELLER SHAFT FRONT SECTION ASSEMBLY,REAR AXLE	1	A04	
2	2201120-B06	后桥传动轴后节总成 PROPELLER SHAFT REAR SECTION ASSEMBLY,REAR AXLE	1		
3	2203010-B06	前桥传动轴总成 PROPELLER SHAFT ASSEMBLY,FRONT AXLE	1		
4	2201116-D01	十字轴 SPIDER	3	A01 A02 A05 A09 A10 A11 A12 A13	

每天进步一点点

PDF 文件使用 "pdfFactory" 试用版本创建 www.fineprint.com.cn

前驱动桥总成 FRONT DRIVE AXLE ASSEMBLY

110

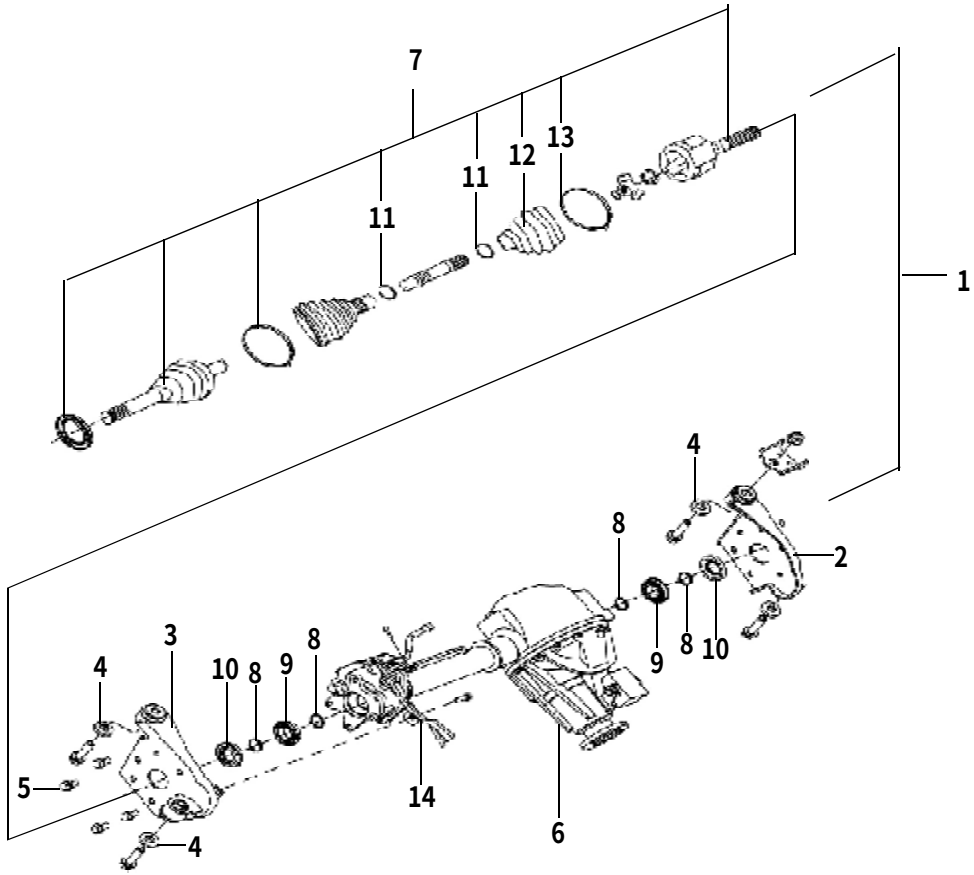

每天进步一点点

PDF 文件使用 "pdfFactory" 试用版本创建 www.fineprint.com.cn

前驱动桥总成 FRONT DRIVE AXLE ASSEMBLY

序号 S/N	零部件代号 PART CODE	零部件名称 PART NAME	用量 QTY	适用车型 VEHICLE APPLICABLE TO	备注 REMARK
1	2300000-K01	前驱动桥总成 FRONT DRIVE AXLE ASSEMBLY	1	A04	
2	2303320-K01	右前驱吊架总成 FRONT DRIVE AXLE HANGER ASSEMBLY,RH	1		
3	2303310-K01	左前驱吊架总成 FRONT DRIVE AXLE HANGER ASSEMBLY,LH	1		
4	2300015-K01	衬套垫片 BUSHING GASKET	4		
5	2300017-K01	螺栓-紧固吊板 BOLT,HANGING PLATE	8		
6	2302100-K01	减速器及差速器总成 FRONT REDUCER&DIFFERENTIAL ASSE -MBLY	1		
7	2303390-K01	等速驱动轴总成 CONSTANT VELOCITY DRIVE SHAFT ASSEM -BLY	2		
8	2303301-K01	卡簧 SNAP SPRING	4		
9	6006E-RSN	万向节轴承 UNIVERSAL JOINT BEARING	2		
10	2303380-K01	等速驱动轴油封 CONSTANT VELOCITY DRIVE SHAFT OIL SE -AL	2		
11	2303394-K01	小夹箍-等速驱动轴 SMALL CLAMP,CONSTANT VELOCITY DR -IVE SHAFT	2		
12	2303392-K01	护套-等速驱动轴移动节 BOOT ,CONSTANT VELOCITY DRIVE SHAFT	2		
13	2303393-K01	大夹箍-等速驱动轴 BIG CLAMP,CONSTANT VELOCITY DRIVE SHAFT	2		
14	2300010-P00	前桥通气管总成 VENTILATION PIPE ASSEMBLY,FRONT AXLE	1		

每天进步一点点

PDF 文件使用 "pdfFactory" 试用版本创建 www.fineprint.com.cn

前桥壳及半轴 FRONT AXLE CASING AND AXLE SHAFT

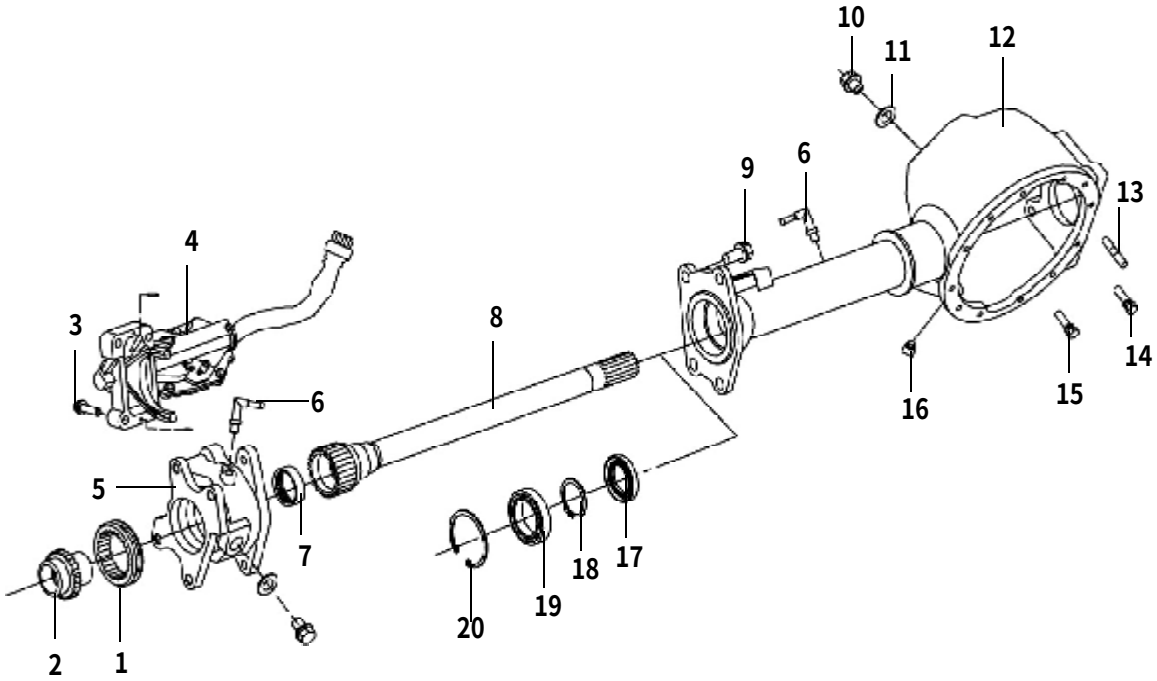

每天进步一点点

PDF 文件使用 "pdfFactory" 试用版本创建 www.fineprint.com.cn

前桥壳及半轴 FRONT AXLE CASING AND AXLE SHAFT

序号 S/N	零部件代号 PART CODE	零部件名称 PART NAME	用量 QTY	适用车型 VEHICLE APPLICABLE TO	备注 REMARK
1	2310013-K01	分离器拨叉套 SEPARATOR SHIFTING FORK SLEEVE	1	A04	
2	2310012-K01	分离器机械轮 SEPARATOR MECHANICAL GEAR	1		
3	2310014-K01	螺栓-紧固电控拨叉 BOLT,ELECTRIC FORK	4		
4	2310100-K01	电控拨叉总成 ELECTRIC FORK ASSEMBLY	1		
5	2310011-K01	分离器壳 SEPARATOR HOUSING	1		
6	2300013-K01	前桥通气接头 AIR VENTILATION JOINT,FRONT AXLE	1		
7	HK374312-K01	滚针轴承-长半轴 NEEDLE ROLLER BEARING,AXLE SHAFT（LONG）	1		
8	2303201-K01	长半轴 AXLE SHAFT (LONG)	1		
9	2300023-K01	螺栓-紧固分离器壳 BOLT,FIXING SEPARATOR HOUSING	4		
10	2400011-D01	加油塞 FILLING PLUG	1		
11	2400012-D01	垫圈 WASHER	1		
12	2301100-K01	前桥壳总成 FRONT AXLE HOUSING ASSEMBLY	1		
13	2300018-K01	双头螺柱-前桥壳 DOUBLE END STUD,FRONT AXLE HOUSING	2		
14	2300022-K01	短螺栓-紧固减速器壳 SHORT BOLT,FIXING REDUCER HOUSIN -G	6		
15	2300021-K01	中螺栓-紧固减速器壳 MIDDLE BOLT,FIXING REDUCER HOUSI -NG	2		
16	2301105-K01	放油塞 OIL DRAIN PLUG	1		
17	2300300-K01	前驱动半轴油封 AXLE SHAFT OIL SEAL,FRONT DRIVE	1		
18	2303202-K01	卡簧一 SNAP RING NO.1	1		
19	6908	长半轴外轴承 OUTER BEARING，AXLE SHAFT（LONG）	1		
20	Q43062	孔用弹性挡圈 RETAINER RING			

每天进步一点点

PDF 文件使用 "pdfFactory" 试用版本创建 www.fineprint.com.cn

前桥主减速器总成 FRONT AXLE FINALDRIVE ASSEMBLY

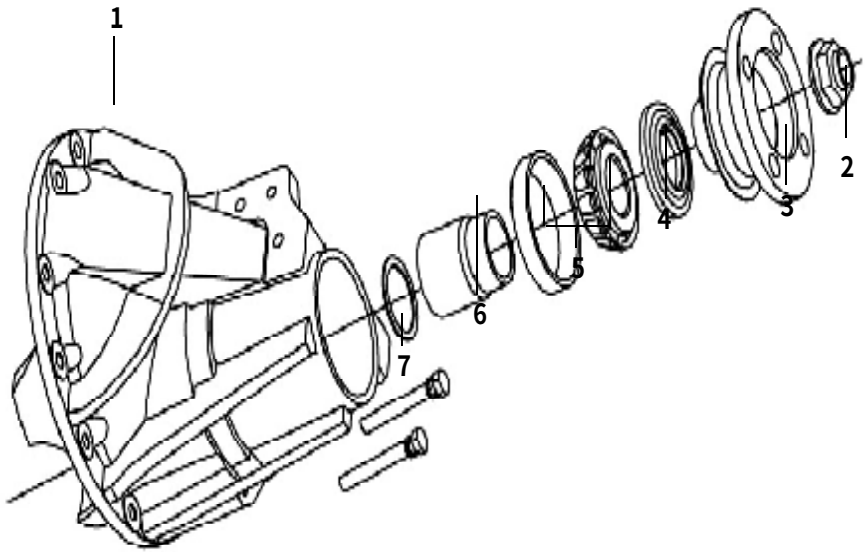

每天进步一点点

PDF 文件使用 "pdfFactory" 试用版本创建 www.fineprint.com.cn

前桥主减速器总成 FRONT AXLE FINALDRIVE ASSEMBLY

序号 S/N	零部件代号 PART CODE	零部件名称 PART NAME	用量 QTY	适用车型 VEHICLE APPLICABLE TO	备注 REMARK
1	2302105-K01-B1	前减速器壳 FRONT REDUCER HOUSING	1	A04	
2	2302101-K01	螺母-紧固主动锥齿轮 NUT,FIXING DRIVE BEVEL GEAR	1		
3	2302122-K01	突缘-前驱主动锥齿轮 FLANGE,DRIVE BEVEL GEAR,FRONT DRIVE AXLE	4		
4	2302130-K01	油封-前驱主动锥齿轮 OIL SEAL,DRIVE BEVEL GEAR,FRONT DRIVE AXLE	1		
5	30306C	小轴承-主动锥齿轮 BEARING,DRIVE BEVEL GEAR (SMALL)	1		
6	2302102-K01	隔套-主动锥齿轮轴承 SPACER,DRIVE BEVEL GEAR BEARING	1		
7	2300019-K01	长螺栓-紧固减速器壳 LONG BOLT,FIXING REDUCER HOUSIN -G	1		

每天进步一点点

PDF 文件使用 "pdfFactory" 试用版本创建 www.fineprint.com.cn

前桥差减速器总成 FRONT AXLE DIFFERENTIAL ASSEMBLY

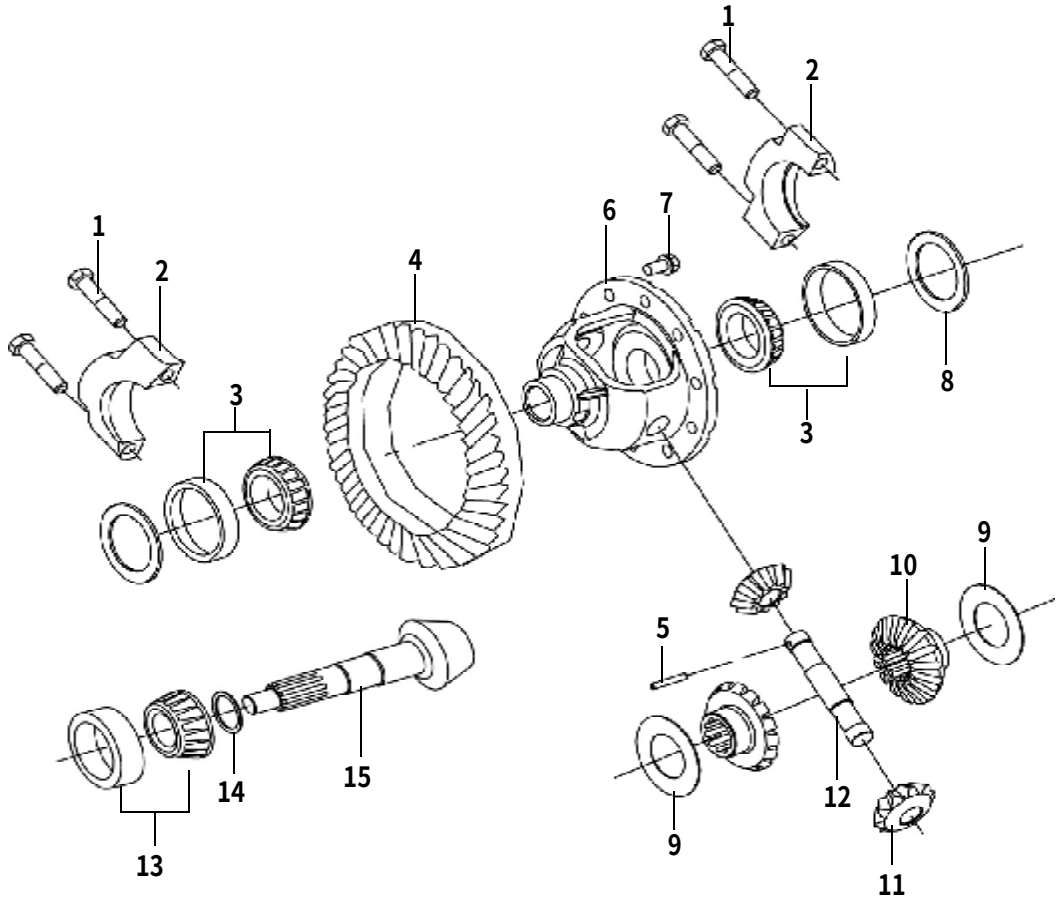

PDF 文件使用 "pdfFactory" 试用版本创建 www.fineprint.com.cn

前桥差减速器总成 FRONT AXLE DIFFERENTIAL ASSEMBLY

序号 S/N	零部件代号 PART CODE	零部件名称 PART NAME	用量 QTY	适用车型 VEHICLE APPLICABLE TO	备注 REMARK
1	2302107-K01	螺栓-紧固差速器轴承压盖 BOLT,FIXING DIFFERENTIAL BEAR -ING CAP	4	A04	
2	2302106-K01	压盖-差速器轴承 CAP,DIFFERENTIAL BEARING	2		
3	LM501349Y/10	轴承-前差速器壳 BEARING,FRONT DIFFERENTIAL HOUSING	2		
4	2302142-K01	从动锥齿轮 DRIVEN BEVEL GEAR	1		
5	2303105-K01	圆柱销-行星齿轮轴 CYLINDRICAL PIN,PLANETARY-GEAR SH -AFT	1		
6	2303101-K01	前差速器壳 FRONT DIFFERENTIAL HOUSING	1		
7	2302103-K01	螺栓-紧固从动锥齿轮 BOLT,FIXING DRIVEN BEVEL GEAR	10		
8	2302104-K01	调整插片-前差速器轴承 ADJUSTING PLUG BLADE,FRONT DIFFERENTIAL BEARING	2		
9	2303106-K01	半轴齿轮止推片 THRUST WASHER,AXLE SHAFT GEAR	2		
10	2303102-K01	半轴齿轮 AXLE SHAFT GEAR	2		
11	2303103-K01	行星齿轮 PLANETARY GEAR	2		
12	2303104-K01	行星齿轮轴 PLANETARY GEAR SHAFT	1		
13	32307BC	大轴承-主动锥齿轮 LARGE BEARING,DRIVE BEVEL GEAR	1		
14	2402029-D01	调整垫圈-主动锥齿轮 ADJUSTING WASHER,DRIVE BEVEL GE -AR	4		
15	2302141-K01	主动锥齿轮 DRIVE BEVEL GEAR	1		

每天进步一点点

PDF 文件使用 "pdfFactory" 试用版本创建 www.fineprint.com.cn

后桥壳及半轴套管(一) REAR AXLE HOUSING AND AXLE SHAFT SLEEVE(1)

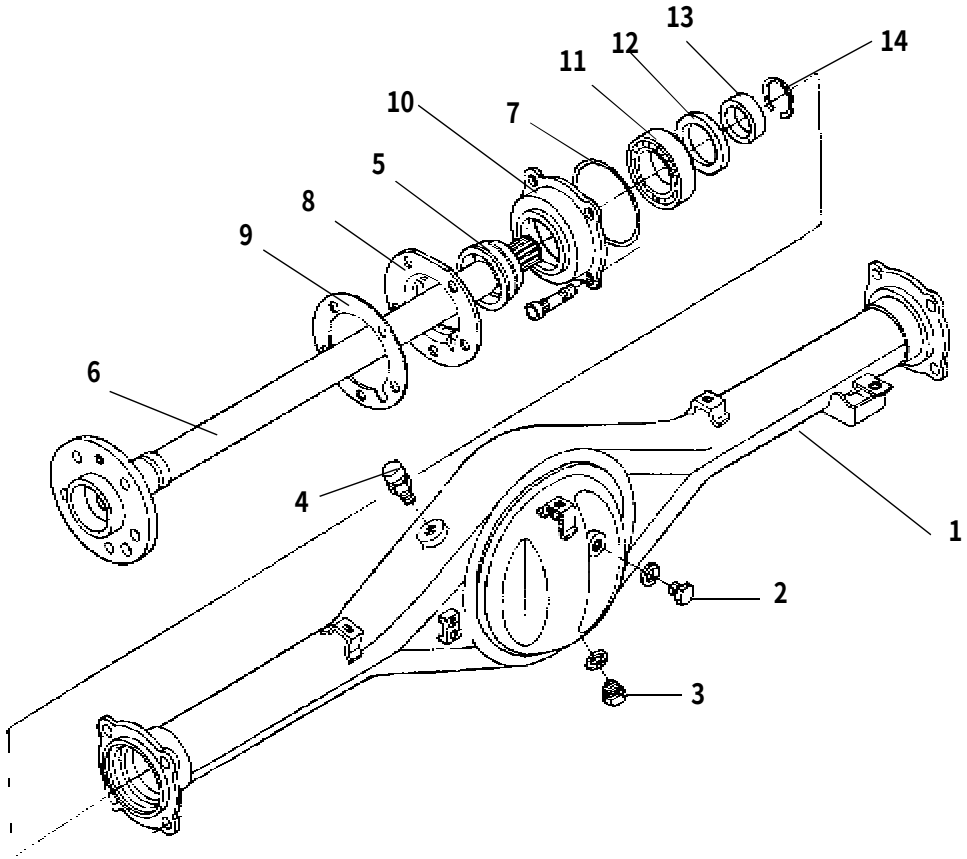

PDF 文件使用 "pdfFactory" 试用版本创建 www.fineprint.com.cn

后桥壳及半轴套管(一) REAR AXLE HOUSING AND AXLE SHAFT SLEEVE(1)

序号 S/N	零部件代号 PART CODE	零部件名称 PART NAME	用量 QTY	适用车型 VEHICLE APPLICABLE TO	备注 REMARK
	2400000-A01	后桥总成 REAR AXLE ASSEMBLY(6500J BRIDGE SHELL RECTANGULAR SPLINE 1025 LITTLE DOUBLE PULL LINE)	1	A01 A05	6500J桥壳矩形花键 1025 小双拉线
	2400000-A01-A1	后桥总成 REAR AXLE ASSEMBLY(6500J BRIDGE SHELL RECTANGULAR SPLINE LITTLE DOUBLE PULL LINE)	1		CC6500J 桥壳渐开线花键小双拉线
	2400000-A01-B1	后桥总成 REAR AXLE ASSEMBLY(1020BRIDGE SHELL 1025 LITTLE DOUBLE PULL LINE)	1	A01 A05 A09 A10 A13	1020 桥壳 1025SC 小双拉线
	2400000-A02	后桥总成 REAR AXLE ASSEMBLY(6500J BRIDGE SHELL RECTANGULAR SPLINE 41:10)	1	A02	CC6500J 桥壳矩形花键柴油 41：10
	2400000-A02-A1	后桥总成 REAR AXLE ASSEMBLY(6500J BRIDGE SHELL RECTANGULAR SPLINE 41:10)	1		CC6500J 桥壳渐开线花键 41：10
	2400000-A02-B1	后桥总成 REAR AXLE ASSEMBLY(1020 BRIDGE SHELL RECTANGULAR SPLINE 1025 LITTLE DOUBLE PULL LINE)	1	A02 A11 A12	1020 桥壳矩形花键 1025 小双拉线
	2403115-D01	车轮螺母- 左旋 WHEEL NUT(LEFT HANDED ROTATION)	5	A01 A02 A05 A09 A10 A11 A12 A13	左
	2403113-D01	车轮螺母 WHEEL NUT (RIGHT HANDED ROTATION)	5		右
	2403114-D01	车轮螺栓-左旋 WHEEL BOLT(LEFT HANDED ROTATION)	5		左
	2403112-D01	车轮螺栓-右旋 WHEEL BOLT(RIGHT HANDED ROTATION)	5		右
1	2401000-A01	后桥壳总成 REAR AXLE HOUSING ASSEMBLY	1	A01 A02 A05 A13	
2	2400011-D01	加油塞 FILLING PLUG	1	A01 A02 A05 A09 A10 A11 A12 A13	
3	2400021-D01	放油塞 OIL DRAIN PLUG ASSEMBLY	1		
4	2400030-D01	通气塞总成 BREATHER VALVE ASSEMBLY	1		

每天进步一点点

PDF 文件使用 "pdfFactory" 试用版本创建 www.fineprint.com.cn

后桥壳及半轴套管(一) REAR AXLE HOUSING AND AXLE SHAFT SLEEVE(1)

序号 S/N	零部件代号 PART CODE	零部件名称 PART NAME	用量 QTY	适用车型 VEHICLE APPLICABLE TO	备注 REMARK
5	2403120-D01	后轮轴承外油封总成 OUTER OIL SEAL ASSEMBLY,REAR WHEEL BEARING	2	A01 A02 A05 A09 A10 A11 A12 A13	
6	2403011-B00	半轴 AXLE SHAFT	2	A01 A05 A13	
7	2403107-D01	O 型橡胶密封圈 O-RING	2	A01 A02 A05 A09 A10 A11 A12 A13	
8	2403108-D01	挡油盘-外油封 OIL RETAINER PAN，OUTER OIL SEAL	2		
9	2403109-D01	衬垫-挡油盘 GASKET-OIL BAFFLE DISC	2		
10	2403102-D01	轴承座-后轮 BEARING SEAT,REAR WHEEL	1		
11	4G180308	深沟球轴承 GROOVED BALL BEARING	1		
12	2400050-D01	后轮轴承内油封总成 INNER OIL SEAL ASSEMBLY,REAR WHEEL BEARING	2		
13	2403105-D01	后轮轴承内油封座 INNER OIL SEAL SEAT,REAR WHEEL BEARING	2		
14	2403106-D01	轴用压扁钢丝挡圈 RETAINER RING ,SHAFT	1		

每天进步一点点

PDF 文件使用 "pdfFactory" 试用版本创建 www.fineprint.com.cn

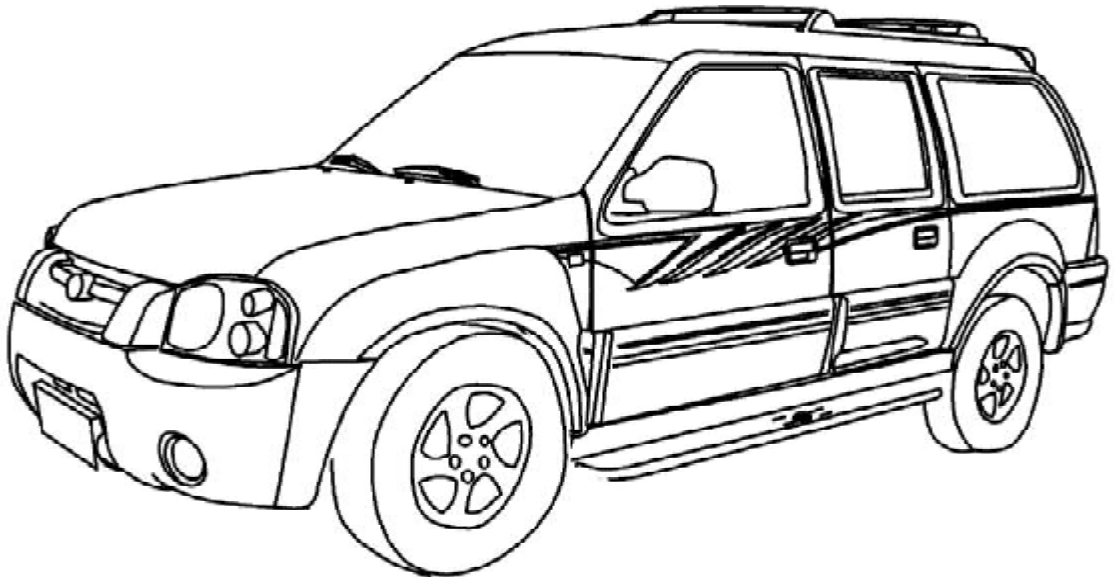

PDF 文件使用 "pdfFactory" 试用版本创建 www.fineprint.com.cn

后桥壳及半轴套管(二) REAR AXLE HOUSING AND AXLE SHAFT SLEEVE(2)

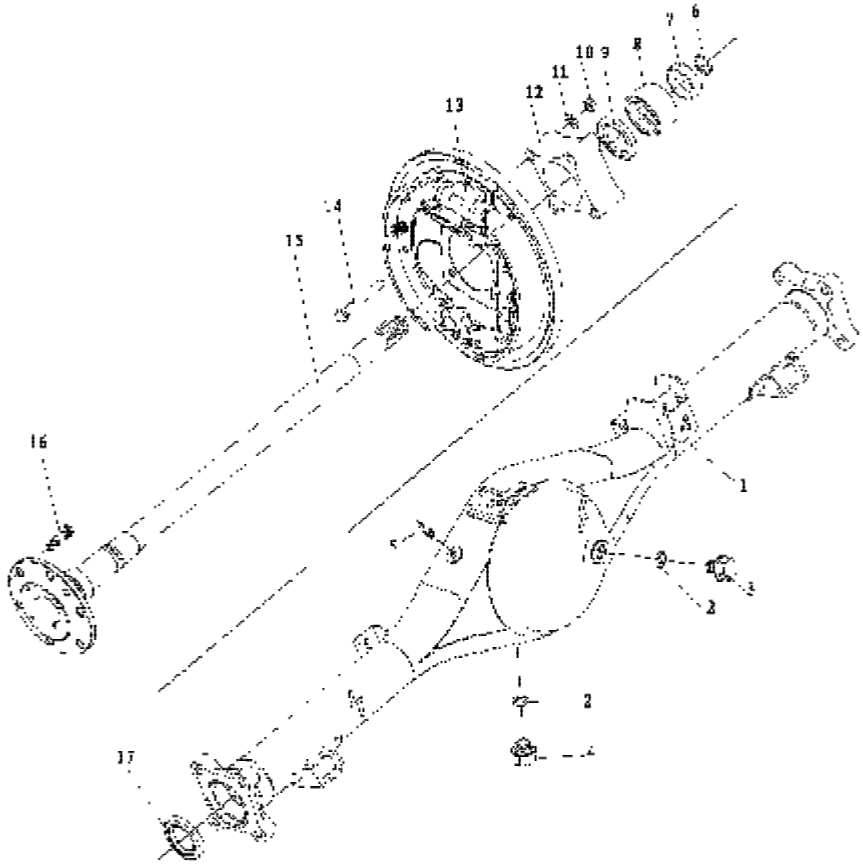

PDF 文件使用 "pdfFactory" 试用版本创建 www.fineprint.com.cn

后桥壳及半轴套管(二) REAR AXLE HOUSING AND AXLE SHAFT SLEEVE(2)

序号 S/N	零部件代号 PART CODE	零部件名称 PART NAME	用量 QTY	适用车型 VEHICLE APPLICABLE TO	备注 REMARK
1	2401100-A04	后桥壳总成 REAR AXLE HOUSING ASSEMBLY	1	A04	
2	2400012-D01	垫圈 RING	2		
3	2400011-D01	加油塞 FILLING PLUG	1		
4	2400020-D01	放油塞总成 OIL DRAIN PLUG ASSEMBLY	1		
5	2400112-K00	通气阀固定螺栓 BOLT-VENTING VALVE	1		
6	2403105-P00	轴用压扁钢丝挡圈 RERAINER RING,SHAFT	2		
7	2403104-P00	后轮轴承内油封座 INNER OIL SEAL SEAT,REAT WHEEL BEARING	2		
8	T428038	双列圆锥滚子轴承 DOUBLEROW BEARING	2		
9	2403120-P00	后轮轴承外油封总成 OUTER OIL SEAL ASSEMBLY,REAR WHEEL BEARING	2		
10	Q340B12	螺母 NUT	8		
11	Q40512	重型弹簧垫圈 12 WASHER12	8		
12	2403102-P00	轴承座-后轮 BEARING SEAT,REAR WHEEL			
13	3502100-P00	左后制动器总成 BRAKE ASSEMBLY,REAR,LH	1		
14	2403103-P00	螺栓-后轮轴承座 BOLT-BEARING SEAT,REAR WHEEL	8		
15	2403101-P00	半轴 AXLE SHAFT	2		
16	2403102-K00	后车轮螺栓 WHEEL BOLT	12		
17	2403130-P00	后轮轴承内油封总成 INNER OIL SEAL ASSEMBLY,REAR WHEEL EARING	2		

每天进步一点点

PDF 文件使用 "pdfFactory" 试用版本创建 www.fineprint.com.cn

主减速器及差速器总成 REDUCER&DIFFERNTIAL ASSEMBLY,REAR ALXE

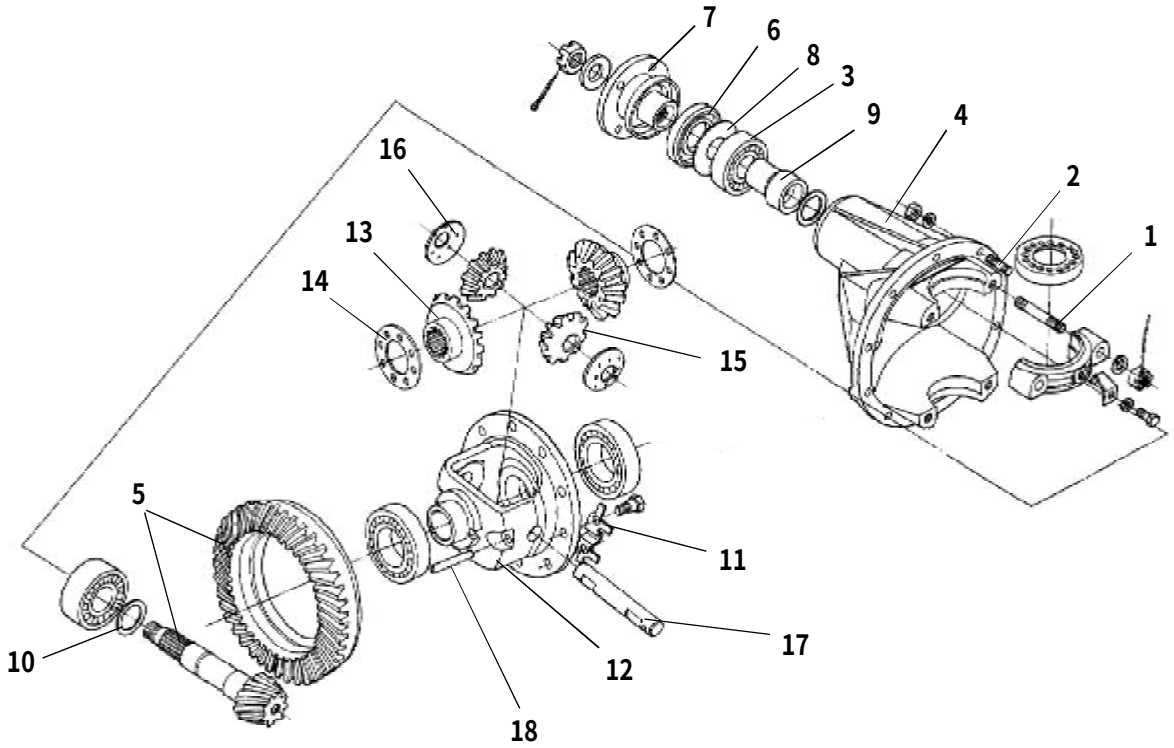

PDF 文件使用 "pdfFactory" 试用版本创建 www.fineprint.com.cn

减速器及差速器总成 REDUCER&DIFFERNTIAL ASSEMBLY,REAR ALXE

序号 S/N	零部件代号 PART CODE	零部件名称 PART NAME	用量 QTY	适用车型 VEHICLE APPLICABLE TO	备注 REMARK
	2402000-D01-B1	减速器及差速器总成 REDUCER & DIFFERNTIAL ASSEMBLY, REAR ALXE	1	A01 A05 A09 A10 A13	
1	2402018-D01	长柱螺栓-减速器 STUD BOLT - REDUCER (LONG)	2	A01 A02 A05 A09 A10 A11 A12 A13	长
2	2402019-D01	短柱螺栓-减速器 STUD BOLT - REDUCER (SHORT)	8		短
3	GB297-84	圆锥滚子轴承 30306 BEVEL BALL BEARING30306	1		
4	2402011-D01	减速器外壳 REDUCER HOUSING	1		
5	2402100-D01-B1	主从动锥齿轮总成 DRIVE & DRIVEN BEVEL GEAR ASSEMBLY	1	A01 A05 A09 A10 A13	
6	2402200-D01	油封总成-主动锥齿轮 OIL SEAL ASSEMBLY,DRIVE BEVEL GEAR	1	A01 A02 A05 A09 A10 A11 A12 A13	
7	2402300-D01-B1	主动锥齿轮突缘及挡尘罩总成 DRIVE BEVEL GEAR FLANGE & DUST COVER ASSEMBLY	1		
8	2402023-D01	挡油盘-主动锥齿轮油封 OIL RETAINER PAN， DRIVE BEVEL GEAR OIL SEAL	1		
9	2402028-D01	隔套-主动锥齿轮轴承 SPACER， DRIVE BEVEL GEAR BEARING	1		
10	2402029-D01	调整垫圈-主动锥齿轮 ADJUSTING WASHER，DRIVE BEVEL GEAR	2		
11	2402022-D01	锁片-从动锥齿轮螺栓 LOCK ING PIECE,DRIVEN BEVEL GEAR BOLT	5		
12	2403011-D01	差速器壳 DIFFERENTIAL HOUSING	1		
13	2403012-D01-B1	半轴齿轮 AXLE SHAFT GEAR	2		
14	2403013-D01	半轴齿轮止推垫片 THRUST WASHER,AXLE SHAFT	2		
15	2403014-D01	行星齿轮 PLANETARY GEAR	2		
16	2403015-D01	行星齿轮止动垫片 THRUST WASHER,PLANETARY-GEAR	2		
17	2403016-D01	行星齿轮轴 PLANETARY-GEAR SHAFT	1		
18	Q522D650	行星齿轮轴销 PIN, PLANETARY-GEAR SHAFT	1		

每天进步一点点

PDF 文件使用 "pdfFactory" 试用版本创建 www.fineprint.com.cn

主减速器总成REDUCER ASSEMBLY,REAR ALXE(1)

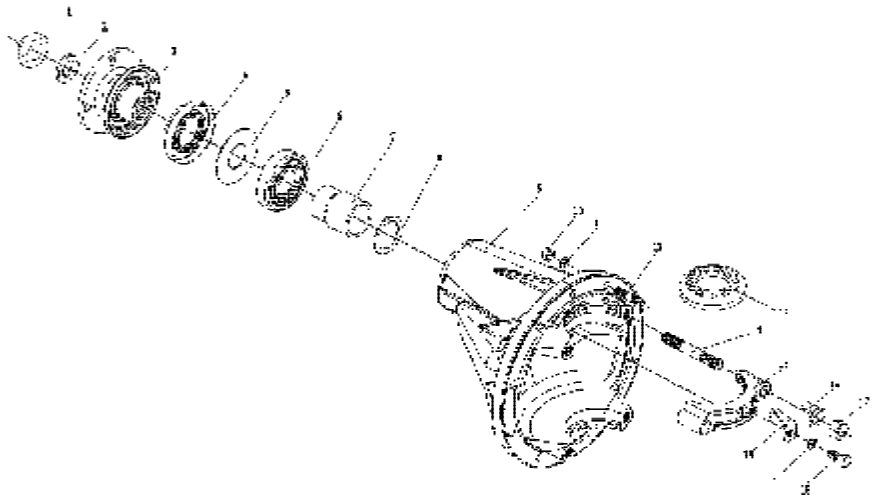

PDF 文件使用 "pdfFactory" 试用版本创建 www.fineprint.com.cn

主减速器总成 REDUCER ASSEMBLY,REAR ALXE(1)

序号 S/N	零部件代号 PART CODE	零部件名称 PART NAME	用量 QTY	适用车型 VEHICLE APPLICABLE TO	备注 REMARK
1	2402024-D01-B1	螺母-主动锥齿轮突缘 NUT-DRIVE BEVEL GEAR	1	A04	
2	2402025-D01	平垫圈-主动锥齿轮突缘螺母 WASHER,NUT-DRIVE BEVEL GEAR	1		
3	2402300-D01-B1	主动锥齿轮突缘及挡尘罩总成 DRIVE BEVEL GEAR FLANGE&DUS-T COVER ASSEMBLY	1		
4	2402200-D01	油封总成-主动锥齿轮 OIL SEAL ASSEMBLY,DRIVE BEVEL GEAR	1		
5	2402023-D01	挡油盘-主动锥齿轮油封 OIL RETAINER PAN,DRIVE BEVEL GEAR OIL SEAL	1		
6	30306	圆锥滚子轴承 BEVEL BALL BEARING	1		
7	2402028-D01	隔套-主动锥齿轮轴承 SPACER,DRIVE BEVEL GEAR BEARING	1		
8	2402029-D01	调整垫圈-主动锥齿轮 ADJUSTING WASHER,DRIVE BEVEL GEAR	选 2		
9	2402101-K00	减速器外壳 REDUCER HOUSING	1		
10	Q340B08	六角螺母 NUT	10		
11	Q40508	重型弹簧垫圈 WASHER	12		
12	2402019-D01	短柱螺栓-减速器 SRUD BOLT-REDUCER(SHORT)	8		
	2402018-D01	长柱螺栓-减速器 SRUD BOLT-REDUCER(LONG)	2		
13	2402026-D01	调整环 ADJUSTING RING	2		
14	2402013-D01	柱螺栓-紧固差速器轴承盖 STUD BOLT-DIFFERNTIAL BRARING COVER	4		
15	2402102-K00	压盖-差速器轴承 GLAND-DIFFERNTIAL BRARING	2		
16	2402015-D01	左双耳止动垫圈 THRUST WASHER ,LH	4		
17	2402014-D01	六角螺母 NUT	4		
18	Q150B0816	六角头螺栓 BOLT	2		
19	2402027-D01	止动片-调整环 THRUST GASKET,ADJUSTING RING	2		

每天进步一点点

PDF 文件使用 "pdfFactory" 试用版本创建 www.fineprint.com.cn

差速器总成 DIFFERNTIAL ASSEMBLY,REAR ALXE

每天进步一点点

PDF 文件使用 "pdfFactory" 试用版本创建 www.fineprint.com.cn

差速器总成 DIFFERNTIAL ASSEMBLY,REAR ALXE

序号 S/N	零部件代号 PART CODE	零部件名称 PART NAME	用量 QTY	适用车型 VEHICLE APPLICABLE TO	备注 REMARK
1	32009	圆锥滚子轴承 TAPERED ROLLER BEARING	2	A04	
2	2402021-D01-B1	螺栓-紧固从动锥齿轮与差速器壳 BOLT,FIXING DRIVEN BEVEL GEAR AND DIFFERENTIAL HOUSING	10		
3	2402022-D01	锁片-从动锥齿轮螺栓 LOCKING PIECE,DRIVEN BEVEL GEAR BOLT	5		
4	2403016-D01	行星齿轮轴 PLANETARY-GEAR SHAFT	1		
5	2403011-D01	差速器壳 FRONT DIFFERENTIAL HOUSING	1		
6	Q5220650	销 B6X50PIN B6X50	1		
7	2402202-K00	从动锥齿轮 DRIVEN BEVEL GEAR	2		
8	2403013-D01	半轴齿轮止推垫片 THRUST WASHER,AXLE SHAFT	2		
9	2403012-D01-B1	半轴齿轮 AXLE SHAFT GEAR	2		
10	2403015-D01	行星齿轮止推垫片 THRUST WASHER,PLANETARY-GEAR	2		
11	2403014-D01	行星齿轮 PLANETARY GEAR	2		
12	2402201-K00	主动锥齿轮 DRIVE BEVEL GEAR	1		
13	2402029-D01	调整垫圈-主动锥齿轮 ADJUSTING WASHER,DRIVE BEVEL GEAR	1		
14	32307	圆锥滚子轴承 TAPERED ROLLER BEARING	1		

每天进步一点点

PDF 文件使用 "pdfFactory" 试用版本创建 www.fineprint.com.cn

后制动器及制动鼓（一） REAR BRAKE AND BRAKE DRUM(1)

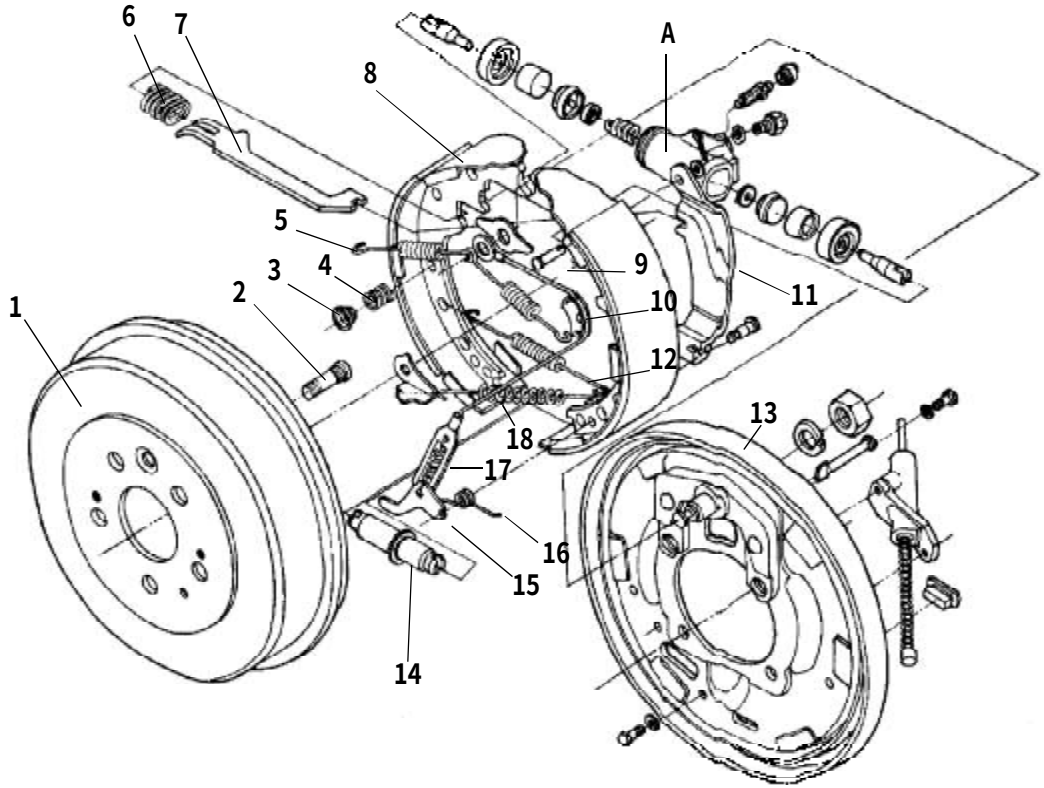

PDF 文件使用 "pdfFactory" 试用版本创建 www.fineprint.com.cn

后制动器及制动鼓（一） REAR BRAKE AND BRAKE DRUM(1)

序号 S/N	零部件代号 PART CODE	零部件名称 PART NAME	用量 QTY	适用车型 VEHICLE APPLICABLE TO	备注 REMARK
	3502100-D01	左后制动器总成 BRAKE ASSEMBLY,REAR,LH	1	A01 A02 A05 A09 A10 A11 A12 A13	
	3502200-D01	右后制动器总成 REAR BRAKE ASSEMBLY,RH	1		
A	3502210-D01	后轮缸总成 REAR BRAKE WHEEL CYLINDER ASSEMBLY	2		
1	3502011-D01	后制动鼓 REAR BRAKE DRUM	2		
2	2403114-D01	车轮螺栓-左旋 WHEEL BOLT(LEFT HANDED ROTATION)	5		
3	3502121-D01	压簧座 COMPRESSION SPRING SEAT	8		
4	3502123-D01	压簧 REAR BRAKE SHOE COMPRESSION SPRING	4		
5	3502107-D01	回位弹簧 RETURN SPRING	2		
6	3502117-D01	推板弹簧 PUSHER SPRING	1		
7	3502103-D01	左驻车制动推板 LEFT PARKING BRAKE PUSHER	1		
	3502104-D01	右驻车制动推板 RIGHT PARKING BRAKE PUSHER	1		
8	3502160-D01	后制动器后制动蹄总成 REAR BRAKE REAR-MOUNTED SHOE	2		
9	3502112-D01	销轴 PIN SHAFT,REAR MOUNTED SHOE	2		
10	3502116-D01	拉线导向座 CABLE GUIDE HOLDER	2		
11	3502101-D01	左驻车制动拉臂 PARKING BRAKE DRAW ARM,LH	1		
	3502102-D01	右驻车制动拉臂 PARKING BRAKE DRAW ARM,RH	1		
12	3502115-D01	回位弹簧二 RETURN SPRING NO.2	2		
13	3502130-D01	左后底板和支撑销总成 BOTTOM PLATE&ANCHOR PIN ASSEM -BLY,REAR,LH	1		
	3502140-D01	右后底板和支撑销总成 BOTTOM PLATE&ANCHOR PIN ASSEM -BLY,REAR,RH	1		
	3502140-D01	右后底板和支撑销总成 BOTTOM PLATE&ANCHOR PIN ASSEM -BLY,REAR,RH	1		

每天进步一点点

PDF 文件使用 "pdfFactory" 试用版本创建 www.fineprint.com.cn

后制动器及制动鼓（一） REAR BRAKE AND BRAKE DRUM(1)

序号 S/N	零部件代号 PART CODE	零部件名称 PART NAME	用量 QTY	适用车型 VEHICLE APPLICABLE TO	备注 REMARK
14	3502170-D01	左调隙总成 CLEARANCE ADJUSTOR ASSEMBLY,LH	1	A01 A02 A05 A09 A10 A11 A12 A13	
	3502180-D01	右调隙总成 CLEARANCE ADJUSTOR ASSEMBLY,RH	1		
15	3502119-D01	自调蹄隙拨板 SELF-ADJUSTING SHOE CLEARANCE TURN BO -ARD	2		
16	3502105-D01	左拨板拉线扭簧 TURN BOARD CABLE TORSION SPRING,LH	1		
	3502106-D01	右拨板拉线扭簧 TURN BOARD CABLE TORSION SPRING,RH	1		
17	3502190-D01	自调隙拉线总成 SELF-ADJUSTING CLEARANCE ZIPPER ASSE -MBLY	2		
18	3502125-D01	自调辅助拉簧 AUTOMATIC ADJUSTING ASSISTANT TENSION SPRING	2		

每天进步一点点

PDF 文件使用 "pdfFactory" 试用版本创建 www.fineprint.com.cn

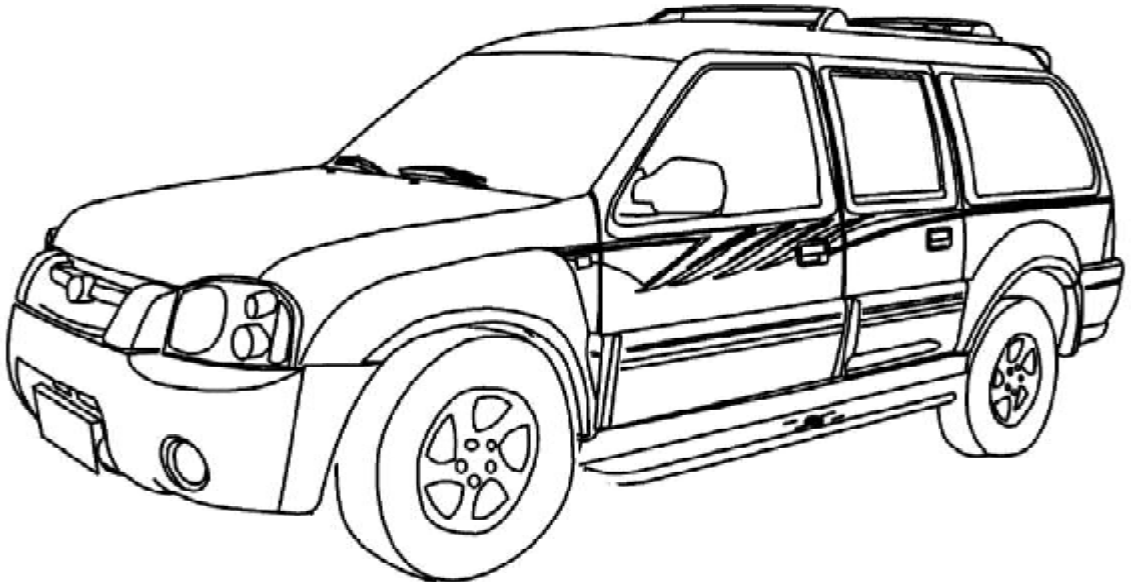

PDF 文件使用 "pdfFactory" 试用版本创建 www.fineprint.com.cn

后制动器及制动鼓（二） REAR BRAKE AND BRAKE DRUM(2)

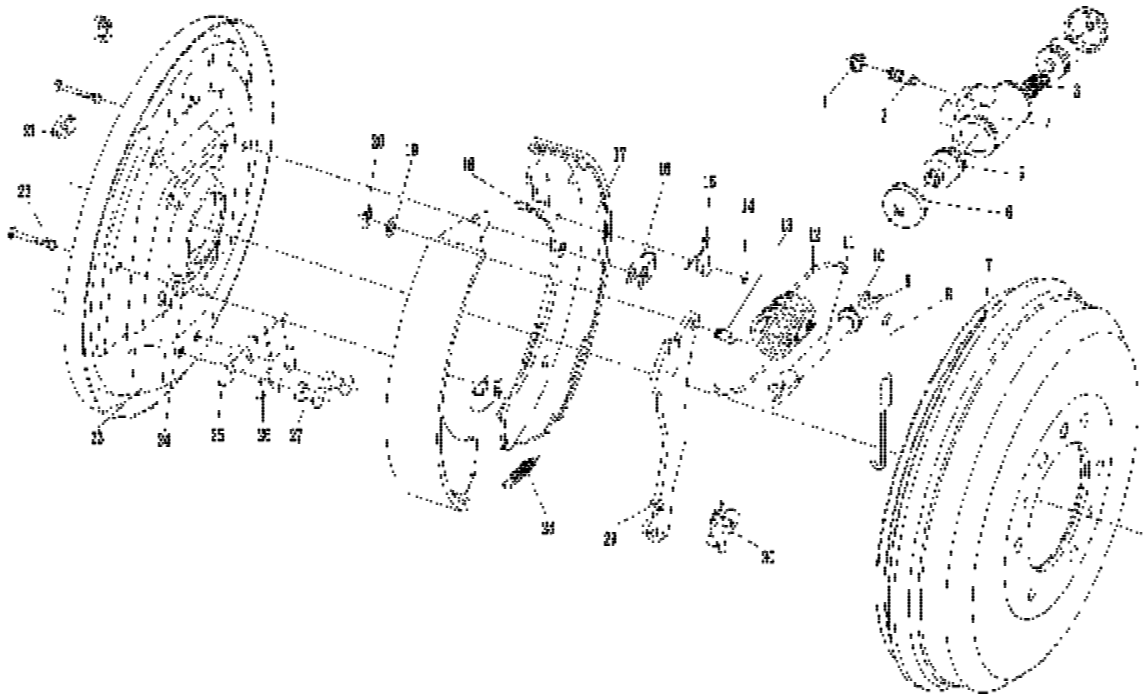

PDF 文件使用 "pdfFactory" 试用版本创建 www.fineprint.com.cn

后制动器及制动鼓（二） REAR BRAKE AND BRAKE DRUM(2)

序号 S/N	零部件代号 PART CODE	零部件名称 PART NAME	用量 QTY	适用车型 VEHICLE APPLICABLE TO	备注 REMARK
1	3502171-P00	放气冒 BLEEDING CAP	1	A04	
2	3502172-P00	放气塞 BLEEDER VALVE	1		
3	3502173-P00	活塞弹簧 PISTON SPRING	1		
4	3502174-P00	轮缸 WHEEL CYLINDER	1		
5	3502175-P00	活塞总成 PISTON ASSEMBLY	2		
6	3502176-P00	轮缸护罩 WHEEL CYLINDER SHIELD	2		
7	3502011-P00	后制动鼓 REAR BRAKE DRUM	1		
8	3502108-P00	拨片调整拉簧 ADJUSTING SPRING	1		
9	3502155-P00	调隙轴头 SOCKET	2		
10	3502152-P00	右调隙轮 ADJUSTING SCREW,RH	1		
11	3502154-P00	右调隙螺杆 PIVOT NUT,RH	1		
12	3502102-P00	右回位弹簧 RIGHT RETURN SPRING	1		
13	3502111-P00	拉臂销 TENSION ARM PIN	1		
14	Q43105	弹性挡圈 ELASTIC RING	1		
15	3502104-P00	右自调拨片 RIGHT SELF-ADJUSTING PLATE	1		
16	3502106-P00	压簧 COMPRESSION SPRING	1		
17	3502137-P00	制动蹄总成 BRAKE SHOE ASSEMBLY	2		
18	3502112-P00	拨片定位销 DOWEL PIN	1		
19	Q47108	弹性垫圈 ELASTIC WASHER	1		
20	3502113-P00	拉臂夹紧挡圈 RETAINER RING	1		
21	3502109-P00	橡胶堵盖 RUBBER PLUG	1		

每天进步一点点

PDF 文件使用 "pdfFactory" 试用版本创建 www.fineprint.com.cn

后制动器及制动鼓（二） REAR BRAKE AND BRAKE DRUM(2)

序号 S/N	零部件代号 PART CODE	零部件名称 PART NAME	用量 QTY	适用车型 VEHICLE APPLICABLE TO	备注 REMARK
22	3502105-P00	压簧拉杆 HOLD-DOWN PIN	2	A04	
23	3502132-P00	右制动底板 BRAKE BOTTOM PLATE ASSEMBLY,RH	1		
24	3502136-P00	定位板 LOCATION PLATE	2		
25	3502134-P00	支撑块 ANCHOR PLATE	1		
26	3502133-P00	支撑块压板 PRESSURE PLATE	1		
27	3502135-P00	平头铆钉 FLAT HEAD RIVET	2		
28	3502107-P00	制动蹄调整拉簧 BRAKE SHOE ADJUSTING SPRING	1		
29	3502184-P00	右制动拉臂 RIGHT BRAKE ARM	1		
30	3502182-P00	右拉臂架 RIGHT TENSION ARM BRACKET	1		

每天进步一点点

PDF 文件使用 "pdfFactory" 试用版本创建 www.fineprint.com.cn

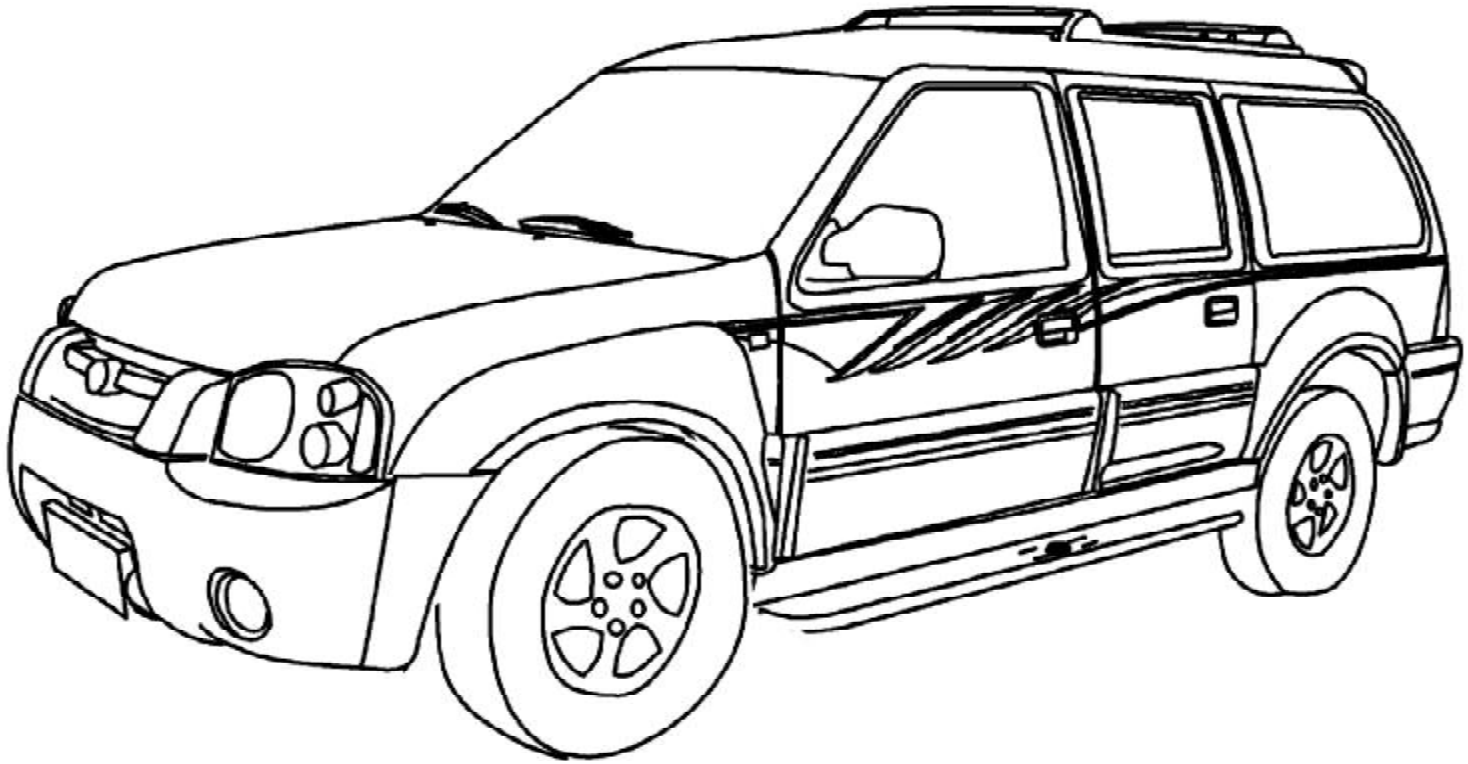

PDF 文件使用 "pdfFactory" 试用版本创建 www.fineprint.com.cn

车架总成 FRAME ASSEMBLY

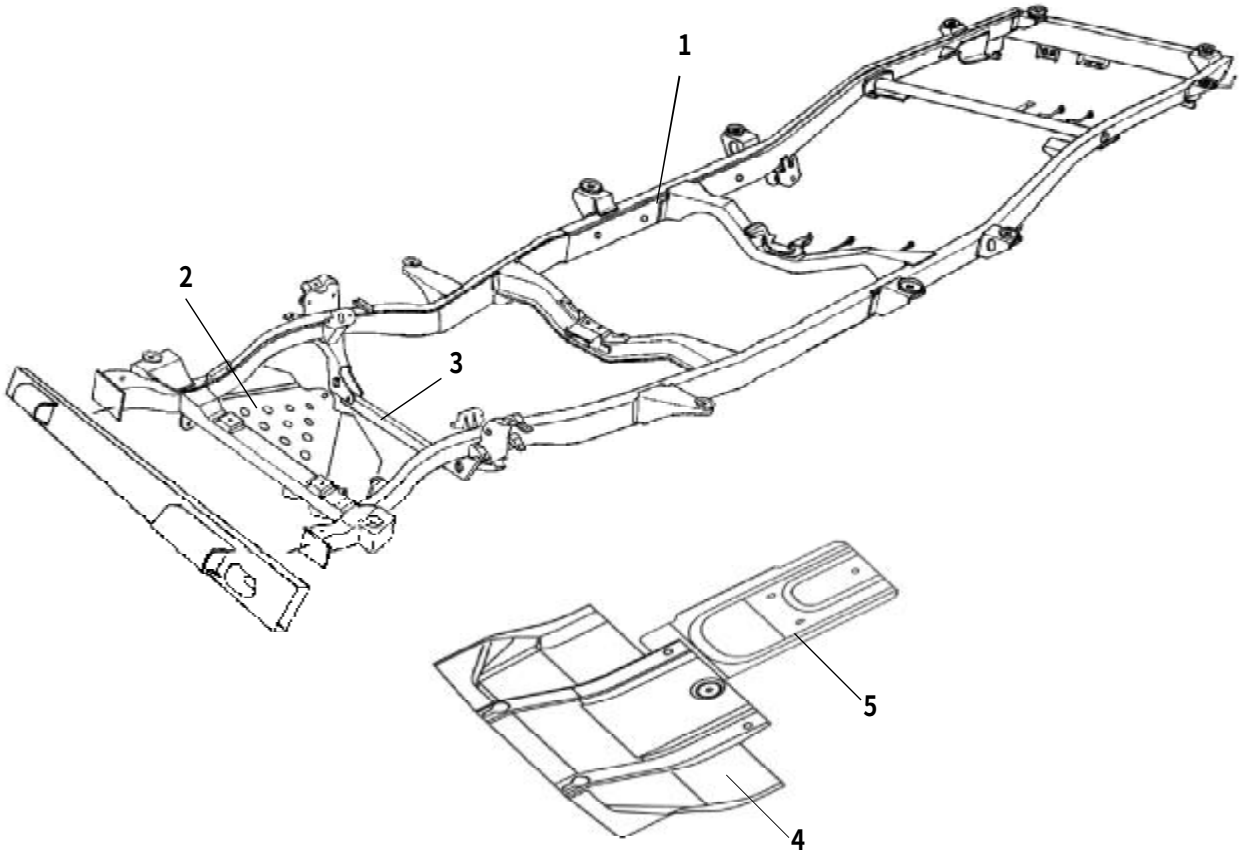

PDF 文件使用 "pdfFactory" 试用版本创建 www.fineprint.com.cn

车架总成 FRAME ASSEMBLY

序号 S/N	零部件代号 PART CODE	零部件名称 PART NAME	用量 QTY	适用车型 VEHICLE APPLICABLE TO	备注 REMARK
1	2800100-A01	车架总成 FRAME ASSEMBLY	1	A01 A13	
	2800100-A01-B1	车架总成 FRAME ASSEMBLY	1	A01	
	2800100-A01-B2	车架总成 FRAME ASSEMBLY (WELDING FIXED HOLDER,WID-EN)	1		后焊接有备胎固定支架，加宽型
	2800100-A01-B3	车架总成 FRAME ASSEMBLY (WELDING FIXID HOLDER,WID-EN)	1		后焊接有备胎固定支架
	2800100-A10	车架总成 FRAME ASSEMBLY	1	A09 A10	
	2800100-A02	车架总成 FRAME ASSEMBLY	1	A02	
	2800100-A02-B1	车架总成 FRAME ASSEMBLY	1		
	2800100-A02-B2	车架总成 FRAME ASSEMBLY (WELDING FIXID HOLDER,WID-EN)	1		后焊接有备胎固定支架，加宽型
	2800100-A02-B3	车架总成 FRAME ASSEMBLY (WELDING FIXID HOLDER,WID-EN)	1		后焊接有备胎固定支架
	2800100-A02-C1	车架总成 FRAME ASSEMBLY	1		
	2800100-A12	车架总成 FRAME ASSEMBLY	1	A11 A12	
	2800100-A05	车架总成 FRAME ASSEMBLY	1	A05	
	2800100-A04	车架总成 FRAME ASSEMBLY	1	A04	
2	2802011-B00	发动机导流板 ENGINE MUDGUARD	1	A01 A02 A09 A10 A11 A12 A13	
3	2801110-A01-B1	第二横梁总成 FRAME CROSS MEMBER,NO.2	1	A01	
	2801110-A02	第二横梁总成 FRAME CROSS MEMBER,NO.2	1	A02	
4	2802101-K00	发动机导流板 ENGINE MUDGUARD	1	A04	
5	2801055-K01	离合器护板 CLUTCH SHIELD	1		

每天进步一点点

PDF 文件使用 "pdfFactory" 试用版本创建 www.fineprint.com.cn

前悬置左支架及导向杆 FRONT SUSPEND LEFT FRAME AND STRUT

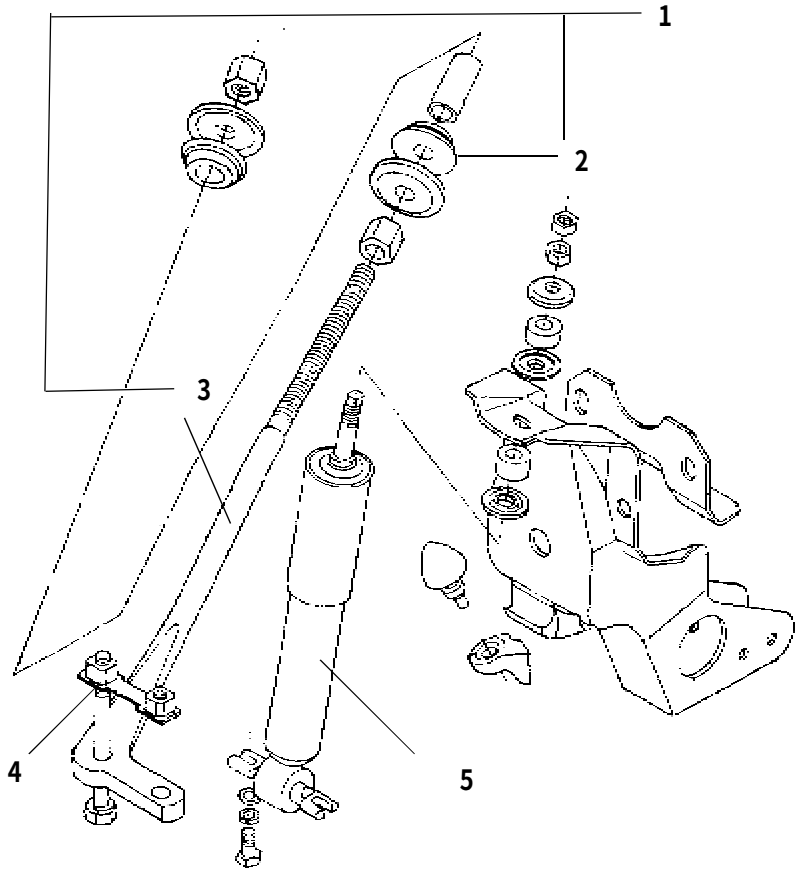

每天进步一点点

PDF 文件使用 "pdfFactory" 试用版本创建 www.fineprint.com.cn

前悬置左支架及导向杆 FRONT SUSPEND LEFT FRAME AND STRUT

序号 S/N	零部件代号 PART CODE	零部件名称 PART NAME	用量 QTY	适用车型 VEHICLE APPLICABLE TO	备注 REMARK
1	2909010-B00	左导向杆总成 LEFT STRUT ASSEMBLY	1	A01 A02 A05 A09 A10 A11 A12 A13	
	2909020-B00	右导向杆总成 RIGHT STRUT ASSEMBLLY	1		
2	2909104-D01	导向杆橡胶垫 STRUT INSULATOR	4		
3	2909011-D01	左导向杆 LEFT STRUT	1		
	2909012-D01	右导向杆 RIGHT STRUT	1		
4	2909130-D01	方螺母板总成 SQUARE NUT PLATE ASSEMBLY	2		
5	2905110-A01	前减震器总成 FRONT SHOCK ABSORBER ASSEMBLY	1		

每天进步一点点

PDF 文件使用 "pdfFactory" 试用版本创建 www.fineprint.com.cn

左下摆臂及扭杆总成 LEFT LOWER CONTROL ARM AND TORQUE ASSEMBLY

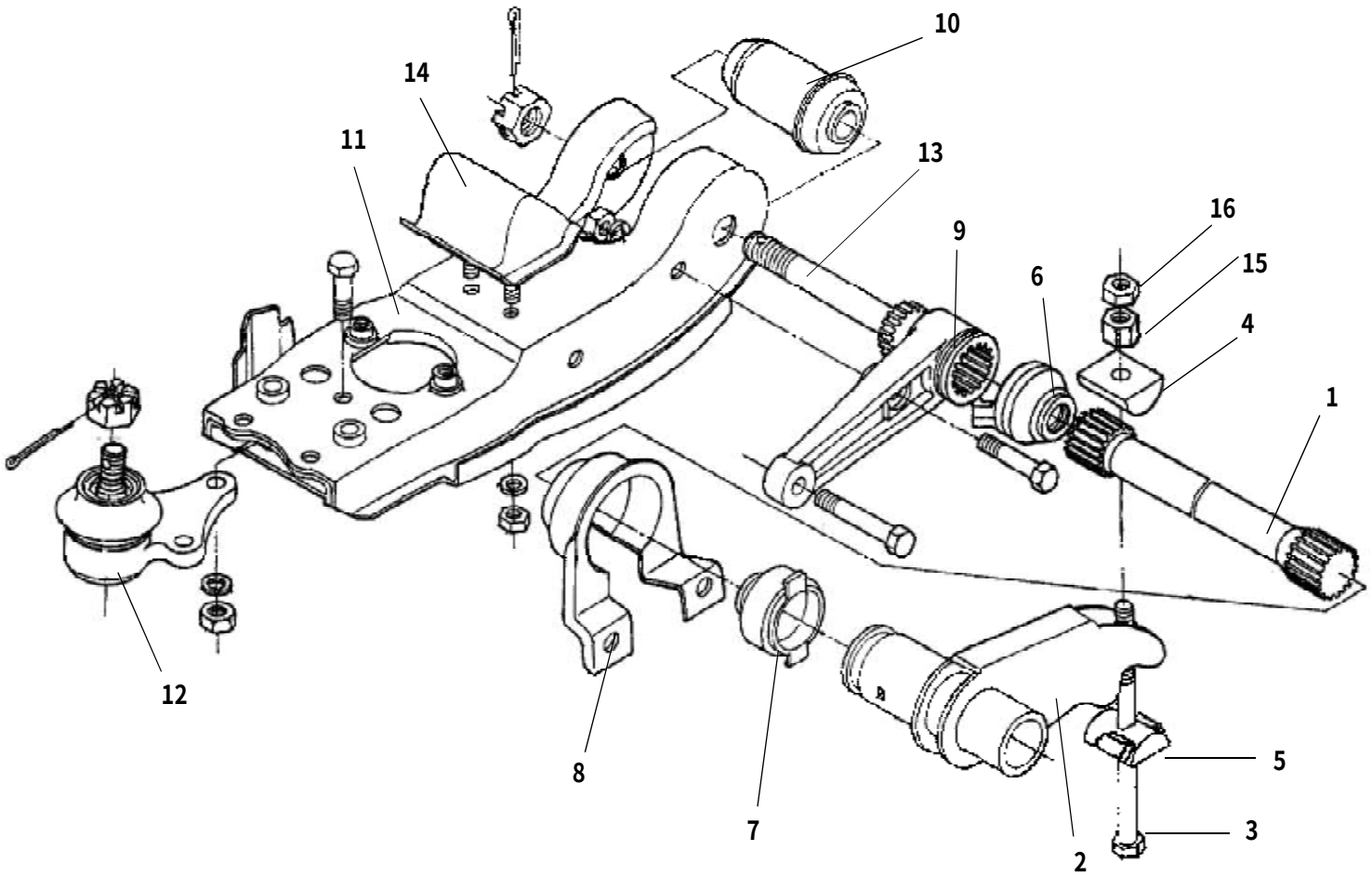

PDF 文件使用 "pdfFactory" 试用版本创建 www.fineprint.com.cn

左下摆臂及扭杆总成 LEFT LOWER CONTROL ARM AND TORQUE ASSEMBLY

序号 S/N	零部件代号 PART CODE	零部件名称 PART NAME	用量 QTY	适用车型 VEHICLE APPLICABLE TO	备注 REMARK
1	2902101-B02	左扭杆弹簧 TORSION BAR,LH	1	A01 A05 A09 A10 A13	D24
	2902102-B02	右扭杆弹簧 TORSION BAR,RH	1		D24
2	2908116-D01	左扭杆弹簧调整臂 ADJUSTING ARM ASSEMBLY,LEFT TORSIO -N BAR	1	A01 A02 A05 A09 A10 A11 A12 A13	
	2908117-D01	右扭杆弹簧调整臂 ADJUSTING ARM ASSEMBLY RIGHT TORSI -ON BAR	1		
3	2908111-D01	扭杆弹簧调整螺栓 HEIGHT ADJUSTMENT BOLT	2		
4	2908112-D01	扭杆弹簧调整螺栓上垫块 UPPER SWIVEL BLOCK,TORSION BAR	2		
5	2908113-D01	扭杆弹簧调整螺栓下垫块 LOWER SWIVEL BLOCK,TORSION BAR	2		
6	2908011-D01	扭杆弹簧前防尘罩 FRONT DUST COVER	2		
7	2908012-D01	扭杆弹簧后防尘罩 REAR DUST COVER	2		
8	2908013-D01	扭杆弹簧后护罩 REAR END COVER,TORSION BAR	2		
9	2908118-D01	扭杆摇臂 TORSION BAR ROCKER ARM	2		
10	2904350-D01	下摆臂轴套总成 BUSHING&SLEEVE ASSEMBLY,LOWER CONT -ROL ARM	2		
11	2904300-D01	左下摆臂装配总成 LOWER CONTROL ARM ASSEMBLY,LH	1		
	2904400-D01	右下摆臂装配总成 LOWER CONTROL ARM ASSEMBLY,RH	1		
12	2904340-D01	下球销总成 BALL STUD,LOWER CONTROL ARM	2		
13	2904301-D01	下摆臂轴 LOWER CONTROL ARM SHAFT	2		
14	2904330-D01	下摆臂缓冲块 BUFFER STOPPER, LOWER CONTROL ARM	2		
15	2908114-D01	扭杆调整螺母 HEIGHT ADJUSTING BOLT,TORSION BAR	2		
16	2908115-D01	调整螺母加强螺母 ADJUSTING BOLT	2		M12×1.25

每天进步一点点

PDF 文件使用 "pdfFactory" 试用版本创建 www.fineprint.com.cn

上摆臂安装组件及横向稳定杆(一)

UPPER ARM SUSPENSION ASSEMBLY AND TRANSVERSE STAVILIZATION ROD(1)

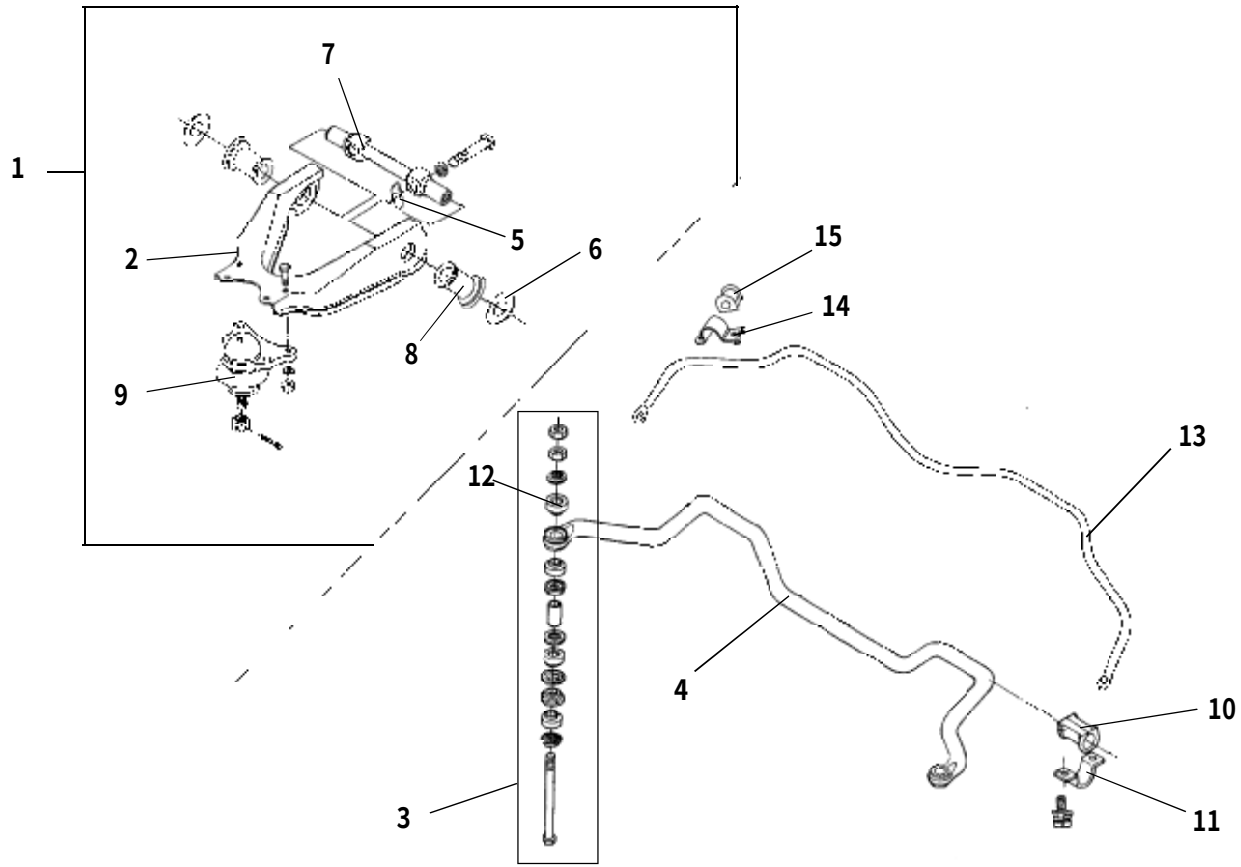

PDF 文件使用 "pdfFactory" 试用版本创建 www.fineprint.com.cn

上摆臂安装组件及横向稳定杆(一)
UPPER ARM SUSPENSION ASSEMBLY AND TRANSVERSE STAVILIZATION ROD(1)

序号 S/N	零部件代号 PART CODE	零部件名称 PART NAME	用量 QTY	适用车型 VEHICLE APPLICABLE TO	备注 REMARK
1	2904100-D01	上摆臂装配总成 UPPER CONTROL ARM ASSEMBLY	2	A01 A02 A05 A09 A10 A11 A12 A13	
2	2904110-D01	上摆臂焊接总成 UPPER CONTROL ARM WELDMENT ASSEMBLY	2		
3	2906100-D01	前横向稳定杆连接杆总成 CONNECTING BOLT, FROTN STABILIZER BAR	2		
4	2906013-B00	前横向稳定杆 FRONT STABILIZER BAR	1	A01 A02 A05 A09 A10 A13	
5	2904104-D01	上摆臂调整垫片一 ADJUSTING SHIM No.1		A01 A02 A05 A09 A10 A11 A12 A13	1.2mm
	2904105-D01	上摆臂调整垫片二 ADJUSTING SHIM No.2			2.0mm
	2904106-D01	上摆臂调整垫片三 ADJUSTING SHIM NO.3			3.0mm
6	2904102-D01	上摆臂轴胶套压紧垫 BUSHING PRESSUREING GASKET, UPPER CONTROL ARM	4		
7	2904101-D01	上摆臂轴 UPPER CONTROL ARM SHAFT ASSEMBLY	2		
8	2904120-D01	上摆臂轴橡胶衬套总成 BUSHING & SLEEVE ASSEMBLY, UPPER CONTROL ARM	4		
9	2904130-D01	上球销总成 BALL STUD ASSEMBLY, UPPER CONTROL ARM	2		
10	2906011-D01	稳定杆座衬套 BUSHING, STABILIZER BAR SEAT	2		
11	2906012-D01	横向稳定杆衬套卡箍 BUSING CLIP , STABILIZER BAR	2		
12	2906102-D01	胶圈 RUBBER RING	8		
13	2916013-A01	后横向稳定杆 REAR STABILIZER BAR	1	A01 A02 A05 A09 A10 A13	
14	2916012-A01	后横向稳定杆卡箍 REAR TRANSVERSE STAVILIZATION ROD CLIP	2		
15	2906011-A01	后横向稳定杆座胶套 BUSHING, REAR STABILIZER BAR	2		

每天进步一点点

PDF 文件使用 "pdfFactory" 试用版本创建 www.fineprint.com.cn

上下摆臂安装组件及横向稳定杆(二)

UPPER LOW ARM SUSPENSION ASSEMBLY AND TRANSVERSE STAVILIZATION ROD

(2)

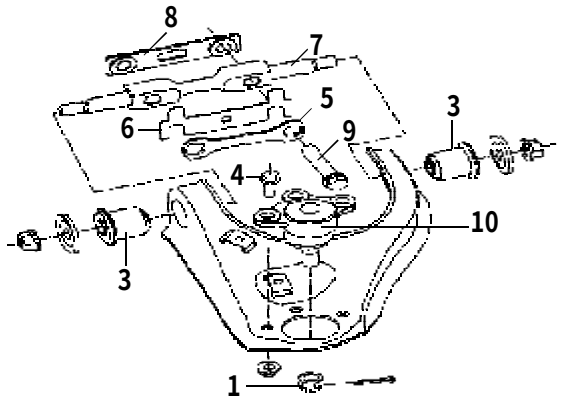

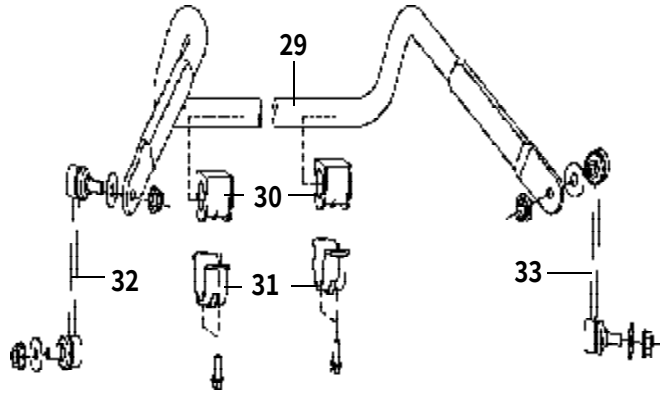

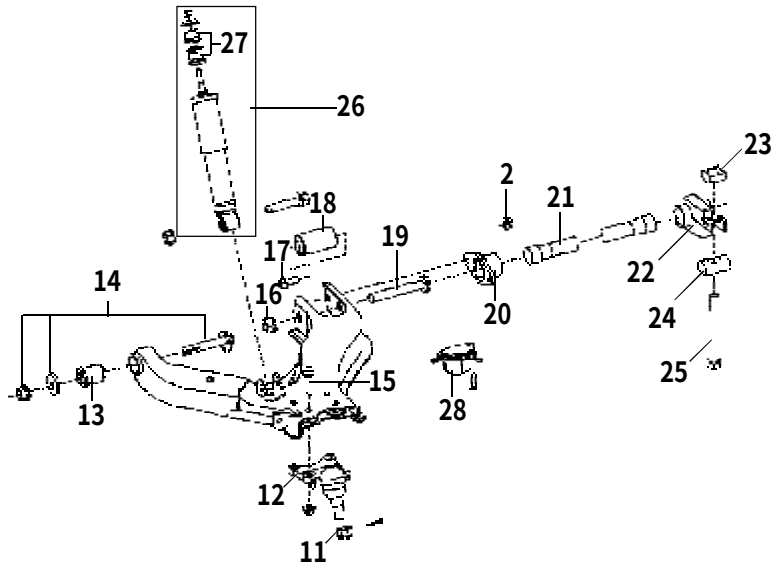

每天进步一点点

PDF 文件使用 "pdfFactory" 试用版本创建 www.fineprint.com.cn

上下摆臂安装组件及横向稳定杆(二)

UPPER LOWER ARM SUSPENSION ASSEMBLY AND TRANSVERSE STAVILIZATION

ROD(2)

序号 S/N	零部件代号 PART CODE	零部件名称 PART NAME	用量 QTY	适用车型 VEHICLE APPLICABLE TO	备注 REMARK
1	2904138-K00	槽型螺母 GROOVED NUT	2	A04	
2	2904303-K00	螺母-紧固下摆臂球销座 NUT- FIX THELOWER ARM BALL STUD SEAT	12		
3	2904140-K00	上臂轴套总成 BUSHING ASSEMBLY,UPPER CONTROL ARM S -HAFT	4		
4	2904103-K00	螺栓-上摆臂球销座 BOLT	6		
5	2904013-K00	上摆臂固定长垫片 LONG SHIM,UPPER CONTROL ARM	2		
6	2904014-K00	调整垫片 ADJUSTING SHIM	2		
	2904015-K00	调整垫片二 ADJUSTING SHIM NO.2	4		
	2904016-K00	调整垫片三 ADJUSTING SHIM NO.3	4		
	2904017-K00	调整垫片四 ADJUSTING SHIM NO.4	8		
	2904018-K00	调整垫片五 ADJUSTING SHIM NO.5	8		
7	2904101-K00	上摆臂轴 UPPER CONTROL ARM SHAFT ASSEMBLY	2		
8	2904070-K00	上摆臂安装螺母及连接板总成 CONNECTING NUT&NUT PLATE ASSEMBLY,UPPER CONTROL ARM	2		
9	2904011-K00	上摆臂轴固定螺 FIXING BOLT,UPPER CONTROL ARM SHAF T	4		
10	2904130-K00	上摆臂球销总成 BALL STUD,UPPER CONTROL ARM	2		
11	2904348-K00	槽型螺母 NUT	2		
12	2904340-K00	下摆臂球销总成 BALL STUD,LOWER CONTROL ARM	2		
13	2904330-K00	下摆臂前轴套 BUSHING ASSEMBLY,LOWER CONTROL ARM	2		
14	2904020-K00-A1	下摆臂前轴螺栓总成 BOLT ASSEMBLY,FRONT SHAFT,LOWER CONTROL ARM	2		
15	2904301-K00	螺栓-下摆臂球销座 BOLT	8		

每天进步一点点

PDF 文件使用 "pdfFactory" 试用版本创建 www.fineprint.com.cn

上下摆臂安装组件及横向稳定杆(二)

UPPER LOWER ARM SUSPENSION ASSEMBLY AND TRANSVERSE STAVILIZATION

ROD(2)

序号 S/N	零部件代号 PART CODE	零部件名称 PART NAME	用量 QTY	适用车型 VEHICLE APPLICABLE TO	备注 REMARK
16	2904062-K00	下摆臂后轴螺母 NUT,REAR SHAFT,LOWER CONTROL ARM	2	A04	
17	2904302-K00	扭杆座连接螺栓 CONNECTING BOLT,TORSION BAR	4		
18	2904050-K00	下摆臂后轴套总成 REAT SHAFT BUSHING ASSEMBLY,LOWER CONTROL ARM	2		
19	2904061-K00	下摆臂后轴 REAR SHAFT, LOWER CONTROL ARM	2		
20	2904380-K00	扭杆弹簧座焊接总成 TORSION BAR SEAT WELDMENT ASSEM -BLY	2		
21	2902011-K00	左扭杆弹簧 TORSION BAR,LH	1		
	2902012-K00	右扭杆弹簧 TORSION BAR,RH	1		
22	2902100-K00	左扭杆弹簧调整臂总成 ADJUSTING ARM,LEET TORSION BAR	1		
	2902200-K00	右扭杆弹簧调整臂总成 ADJUSTING ARM,RIGHT TORSION BAR	1		
23	2902013-K00	扭杆弹簧调整上垫块 UPPER SWIVEL BLOCK,TORSION BAR	2		
24	2902014-K00	扭杆弹簧调整下垫块 LOWER SWIVEL BLOCK,TORSION BAR	2		
25	2902016-K00	扭杆弹簧调整螺栓 ADJUSTING BOLT,TORSION BAR	2		
26	2905100-K00	前减震器总成 FRONT SHOCK ABSORBER ASSEMBLY	1		
27	2905104-K00	前减震器胶套 BUSHING,FRONT SHOCK ABSORBER	4		
28	2905030-K00-B1	左下摆臂缓冲块总成 LOWER CONTROL ARM BUFFER-STOPPE -R,LH	1		
	2905040-K00-B1	右下摆臂缓冲块总成 LOWER CONTROL ARM BUFFER-STOPPE -R,RH	1		
29	2906011-K00	前横向稳定杆 FRONT STABILIZER BAR	1		
30	2906012-K00	前横向稳定杆衬套 BUSHING,FRONT STABILIZER BAR	2		
31	2906013-K00	前横向稳定杆衬套卡箍 BUSING CLIP,FRONT STABILIZER BAR	2		

PDF 文件使用 "pdfFactory" 试用版本创建 www.fineprint.com.cn

上下摆臂安装组件及横向稳定杆(二)

UPPER LOWER ARM SUSPENSION ASSEMBLY AND TRANSVERSE STAVILIZATION

序号 S/N	零部件代号 PART CODE	零部件名称 ROD(2) PART NAME	用量 QTY	适用车型 VEHICLE APPLICABLE TO	备注 REMARK
32	2906300-K00	前横向稳定杆左连接杆总成 LEFT LINKAGE ASSEMBLY,FRONT STABILIZER BAR	1	A04	
33	2906400-K00	前横向稳定杆右连接杆总成 RIGHT LINKAGE ASSEMBLY,FRON -T STABILIZER BAR	4		

每天进步一点点

PDF 文件使用 "pdfFactory" 试用版本创建 www.fineprint.com.cn

后悬架总成(一) REAR SUSDEN SION ASSEMBLY(1)

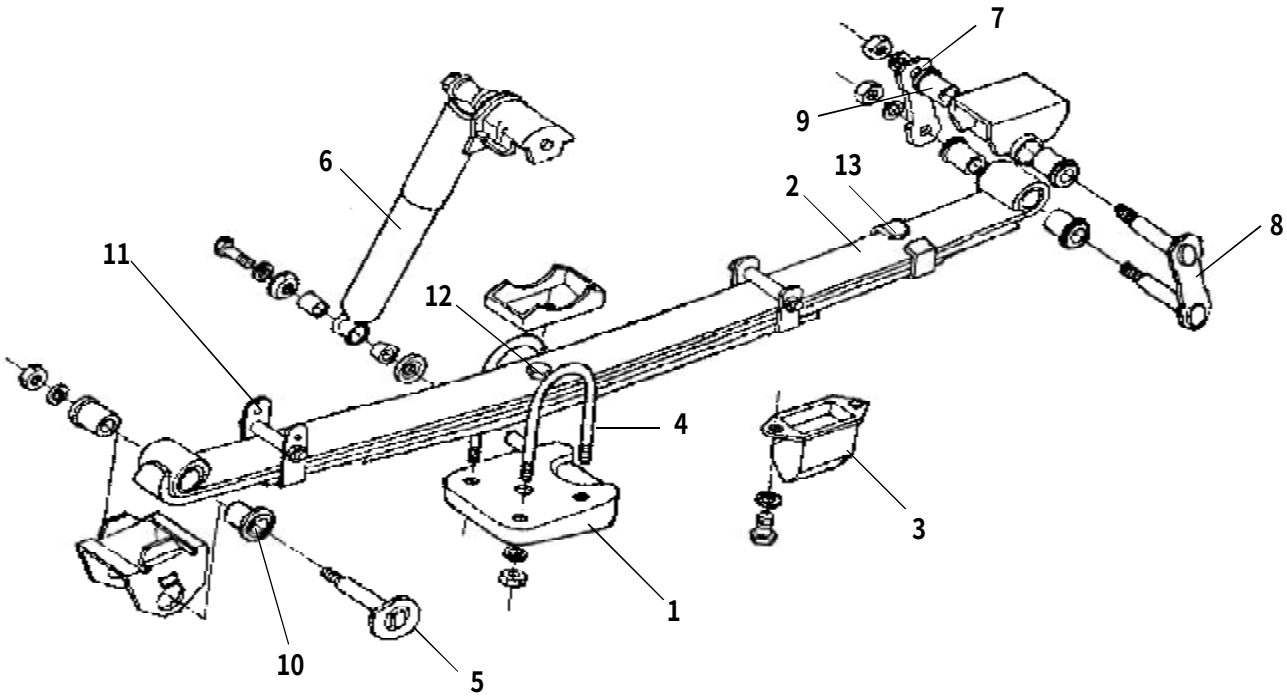

PDF 文件使用 "pdfFactory" 试用版本创建 www.fineprint.com.cn

后悬架总成(一) REAR SUSDEN SION ASSEMBLY(1)

序号 S/N	零部件代号 PART CODE	零部件名称 PART NAME	用量 QTY	适用车型 VEHICLE APPLICABLE TO	备注 REMARK
	2912100-A01	后钢板弹簧总成 REAR LEAF SPRING ASSEMBLY	2	A01 A02 A05 A09 A10 A11 A12 A13	
1	2912011-A01-B1	左托瓦 LEAF SPRING SEAT,LH	1	A01 A02 A13	
	2912012-A01	右托瓦 LEAF SPRING SEAT,RH	1		
2	2912101-B00	钢板弹簧第一片 LEAF SPRING NO.1	2	A01 A02 A05 A09 A10 A11 A12 A13	
3	2912102-B00	钢板弹簧第一片 LEAF SPRING NO.2	2		
4	2912103-B00	钢板弹簧第一片 LEAF SPRING NO.3	2		
5	2912104-B00	钢板弹簧第一片 LEAF SPRING NO.4	2		
6	2912180-D01	钢板弹簧缓冲胶块总成 BUFFER STOPPER ASSEMBLY,LEAF SP -RING	2		
7	2912172-B00	钢板弹簧 U 型螺栓 U-BOLT	4		
8	2912101-D01	钢板弹簧前吊耳销 FRONT SHACKLE PIN,LEAF SPRING	2		
9	2915100-A01	后减震器总成 REAR SHOCK ABSORBER ASSEMBLY	2		
10	2912111-D01	钢板弹簧吊耳板 SHACKLE BRACKET	2		
11	2912112-D01	钢板弹簧后吊耳销 REAR SHACKLE PIN,LEAF SPRING	2		
12	2912102-D01	钢板弹簧长橡胶衬套 LONG RUBBER BUSHING,LEAF SPRING	4		
13	2912103-D01	钢板弹簧短橡胶衬套 SHORT RUBBER BUSHING,LEAF SPRING	8		
14	2912107-A01	板簧卡箍一 LEAF SPRING CLAMP NO.1	2		
15	2912106-A01	中心螺栓 CENTER BOLT	1		
16	2912108-A01	板簧卡箍二 LEAF SPRING CLAMP NO.2	1		

每天进步一点点

PDF 文件使用 "pdfFactory" 试用版本创建 www.fineprint.com.cn

后悬架总成(二) REAR SUSDEN SION ASSEMBLY(2)

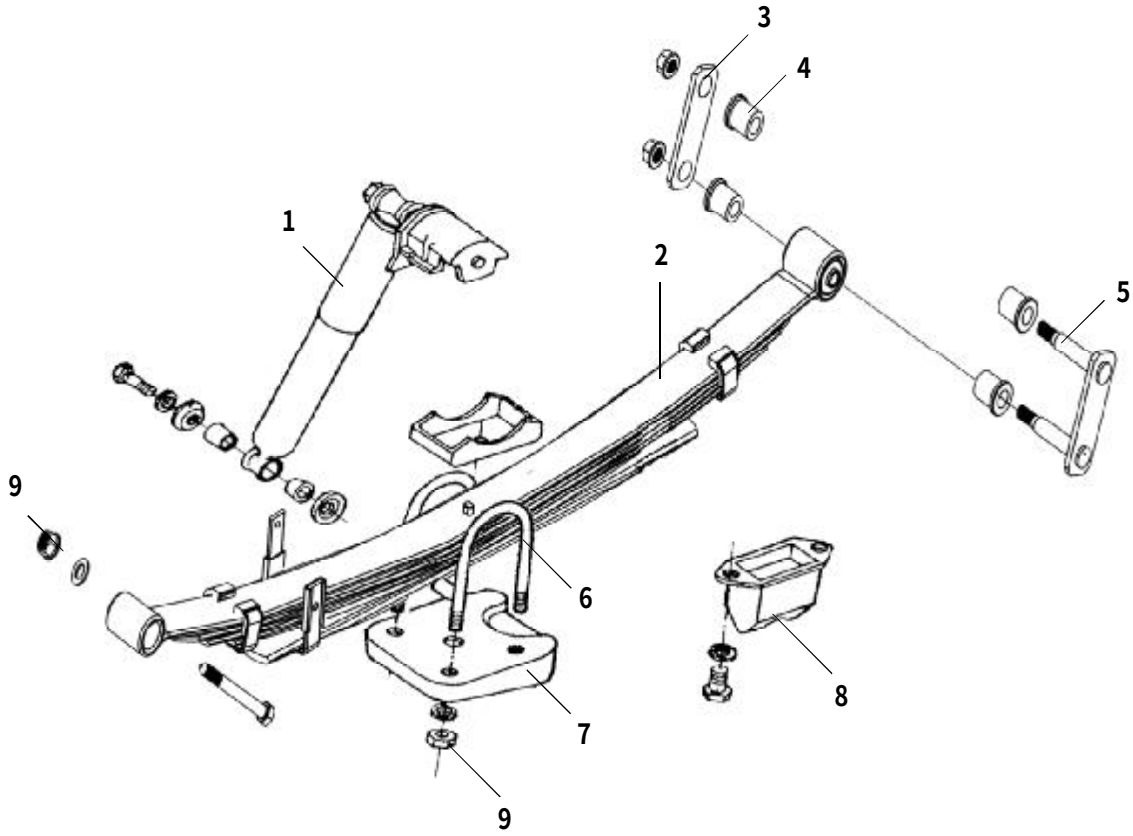

PDF 文件使用 "pdfFactory" 试用版本创建 www.fineprint.com.cn

后悬架总成(二) REAR SUSDEN SION ASSEMBLY(2)

序号 S/N	零部件代号 PART CODE	零部件名称 PART NAME	用量 QTY	适用车型 VEHICLE APPLICABLE TO	备注 REMARK
1	2915100-P00	后减震器总成 REAR SHOCK ABSORBER ASSEMBLY	2	A04	
2	2912110-B06	左后钢板弹簧总成 REAR LEAF SPRING ASSEMBLY,LH	1		
	2912120-B06	右后钢板弹簧总成 REAR LEAF SPRING ASSEMBLY,RH	1		
3	2906300-K00	钢板弹簧后吊耳销 REAR SHACKLE PIN, LEAF SPRING	2		
4	2912104-P00	钢板弹簧橡胶衬套 RUBBER BUSHING, LEAF SPRING	1		
5	2912120-P00	后吊耳总成 REAR SHACKLE PIN ASSEMBLY,LEAF SPRING	2		
6	2912106-P00	钢板弹簧 U 型螺栓 U-BOLT	2		
7	2912130-P00	左托瓦 LEAF SPRING SEAT,LH	1		
	2912140-P00	右托瓦 LEAF SPRING SEAT,RH	1		
8	2912210-P00	钢板弹簧缓冲胶块总成 BUFFER STOPPER ASSEMBLY, LEAF SPRING	2		
9	2912102-P00	六角法兰面螺母 NUT			

PDF 文件使用 "pdfFactory" 试用版本创建 www.fineprint.com.cn

方向盘及转向管柱总成 STEERING WHEEL AND STEERING COLUMN ASSEMBLY

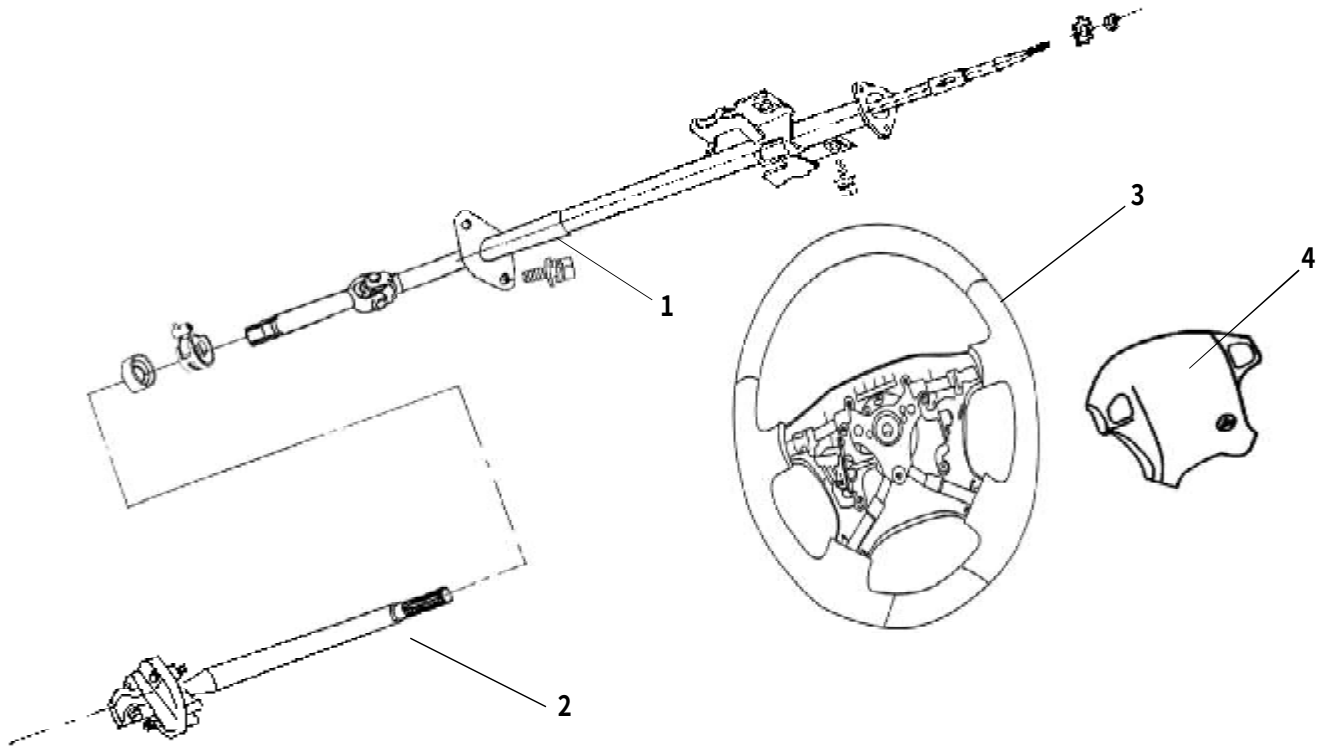

PDF 文件使用 "pdfFactory" 试用版本创建 www.fineprint.com.cn

方向盘及转向管柱总成STEERING WHEEL AND STEERING COLUMN ASSEMBLY

序号 S/N	零部件代号 PART CODE	零部件名称 PART NAME	用量 QTY	适用车型 VEHICLE APPLICABLE TO	备注 REMARK
	3400100-A01	转向管柱总成 STEERING COLUMN ASSEMBLY	1	A01 A02 A05 A13	
	3400100-A01-A1	转向管柱总成 STEERING COLUMN ASSEMBLY	1		
	3400100-L01	转向管柱总成 STEERING COLUMN ASSEMBLY	1	A04	
1	3400110-A01	转向管柱上节总成 UPPER SECTION,STEERING COLUMN	1	A01 A02 A05	
	3400110-L01	转向管柱上节总成 UPPER SECTION,STEERING COLUMN	1	A04	
2	3400120-A01	转向管柱下节总成 LOWER SECTION,STEERING COLUMN	1	A01 A02 A05	
	3400120-L01	转向管柱下节总成 LOWER SECTION,STEERING COLUMN	1	A04	
3	3402100-A01-3C*1C	方向盘总成 STEERING WHEEL ASSEMBLY	1	A01 A02 A05 A04 A13	
4	3402110-A01-0312	方向盘喇叭盖总成 STEERING WHEEL COVER ASSEMBLY	1		

每天进步一点点

PDF 文件使用 "pdfFactory" 试用版本创建 www.fineprint.com.cn

转向拉杆总成 STEERING LINKAGE ASSEMBLY

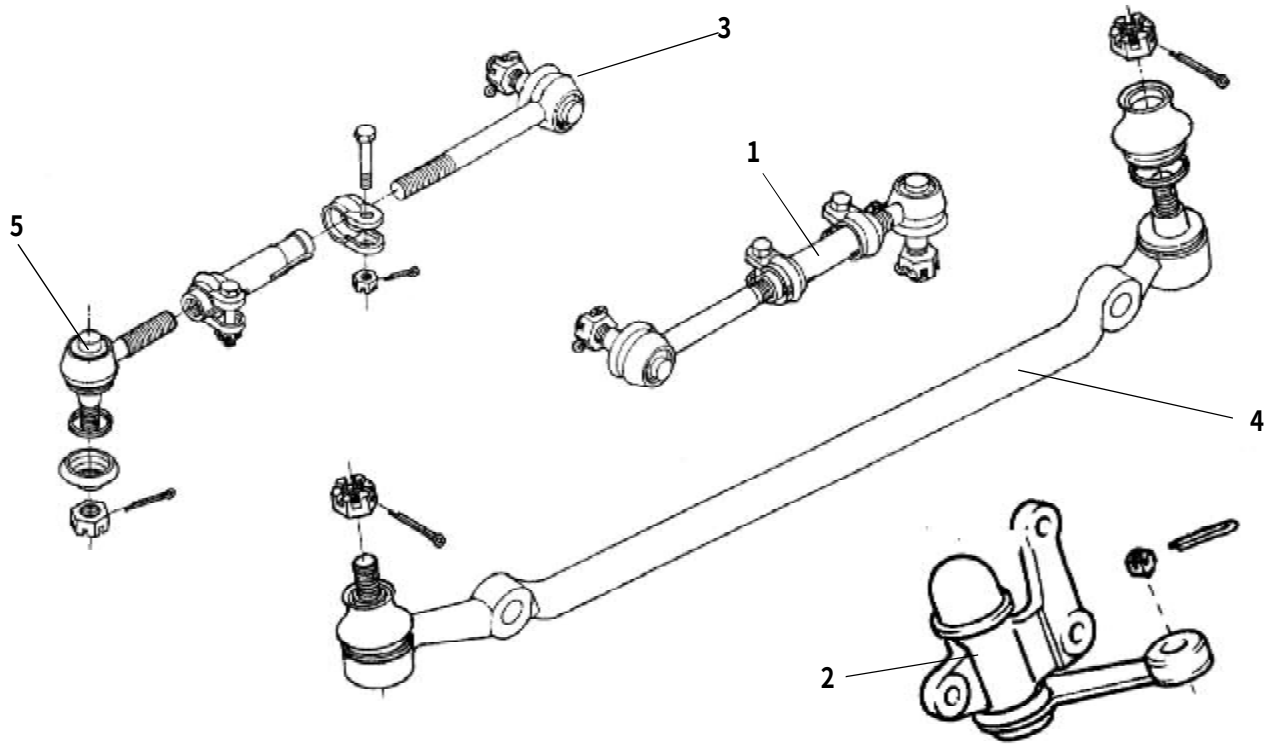

PDF 文件使用 "pdfFactory" 试用版本创建 www.fineprint.com.cn

转向拉杆总成 STEERING LINKAGE ASSEMBLY

序号 S/N	零部件代号 PART CODE	零部件名称 PART NAME	用量 QTY	适用车型 VEHICLE APPLICABLE TO	备注 REMARK
	3400400-B00	转向拉杆总成 STEERING LINKAGE ASSEMBLY	1	A01 A02 A05 A13	
1	3400430-B00	侧拉杆总成 TIE ROD ASSEMBLY	2		
2	3400440-D01	随动臂总成 STEERING IDLER ARM	1	A01 A02 A05 A09 A10 A11 A12 A13	
3	3400410-D01	长侧拉杆总成 INNER TIE ROD END	2		
4	3400460-D01	中横拉杆总成 CENTER TIE ROD ASSEMBLY	1		
5	3400420-D01	短侧拉杆总成 OUTER TIE ROD END	2		

每天进步一点点

PDF 文件使用 "pdfFactory" 试用版本创建 www.fineprint.com.cn

动力转向管路（一） POWER STEERING PIPELING(1)

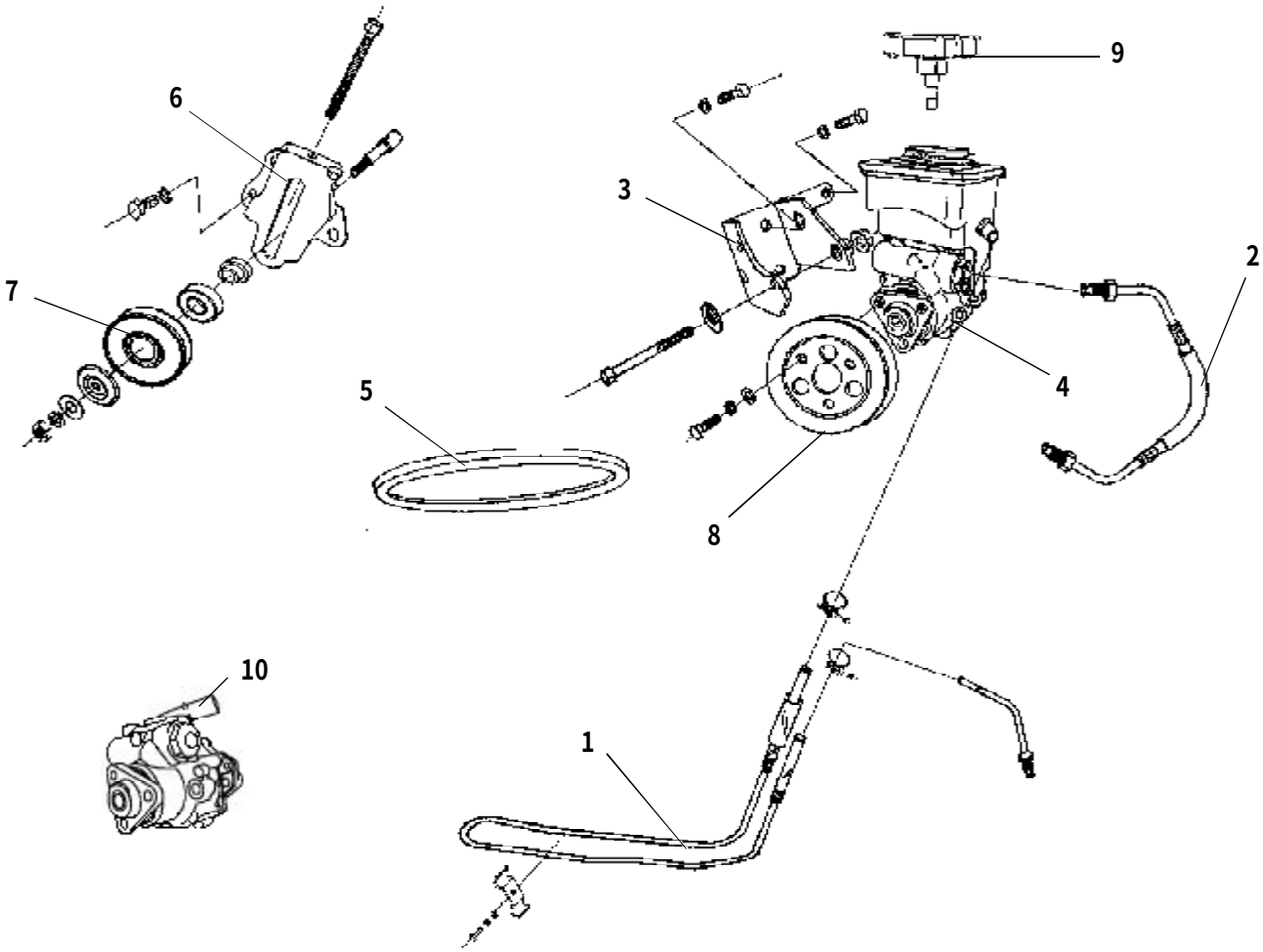

PDF 文件使用 "pdfFactory" 试用版本创建 www.fineprint.com.cn

动力转向管路（一） POWER STEERING PIPELING(1)

序号 S/N	零部件代号 PART CODE	零部件名称 PART NAME	用量 QTY	适用车型 VEHICLE APPLICABLE TO	备注 REMARK
1	3406120-B00	动力转向油泵回油管总成 OIL RETURN PIPE ASSEMBLY,POWE -R STEERING PUMP	1	A01 A05 A10	
	3406120-B11	动力转向油泵回油管总成 OIL RETURN PIPE ASSEMBLY,POWE -R STEERING PUMP	1	A05 A09	
	3406120-L01	动力转向油泵回油管总成 OIL RETURN PIPE ASSEMBLY,POWE -R STEERING PUMP	1	A04	
2	3406110-B00	动力转向油泵出油管总成 OUTLET PIPE,POWER STEERING PU -MP	1	A01 A05 A09 A10 A13	
	3406110-L01	动力转向油泵出油管总成 OUTLET PIPE,POWER STEERING PU -MP	1	A04	
3	3407101-D01	动力转向油泵支架 POWER STEERING PUMP BRACKET	1	A01 A05 A09 A10 A04 A13	
4	3407110-D01	动力转向油泵总成 POWER STEERING PUMP ASSEMBLY(FLUID RESERVOIR CAP CONTAINED)	1	A01 A05 A09 A10 A04	含储液罐盖
5	3407011-D01	动力转向油泵皮带 STEERING PUMP BELT	1	A01 A05 A09 A10	
6	3407201-D01	动力转向油泵皮带涨紧轮支架 TENSION PULLEY BRACKE,POW -ER STEERING PUMP	1	A01 A05 A09 A10 A04 A13	
7	3407211-D01	动力转向油泵涨紧轮 TENSION PULLEY ASSEMBLY, POWER STEERING PUMP	1		
8	3407210-D01	动力转向油泵皮带涨紧轮总成 TENSION PULLEY ASSEMBLY, POWER STEERING PUMP	1		
9	3408110-D01	动力转向油泵储液罐盖总成 POWER STEERING PUMP OIL RESERVOIR CAP ASSEMBLY	1	A01 A05 A09 A10 A04	
10	3407110-A13	动力转向油泵总成 POWER STEERING PUMP ASSEMBLY(FLUID RESERVOIR CAP CONTAINED)	1	A13	

PDF 文件使用 "pdfFactory" 试用版本创建 www.fineprint.com.cn

动力转向管路（二） POWER STEERING PIPELING(2)

160

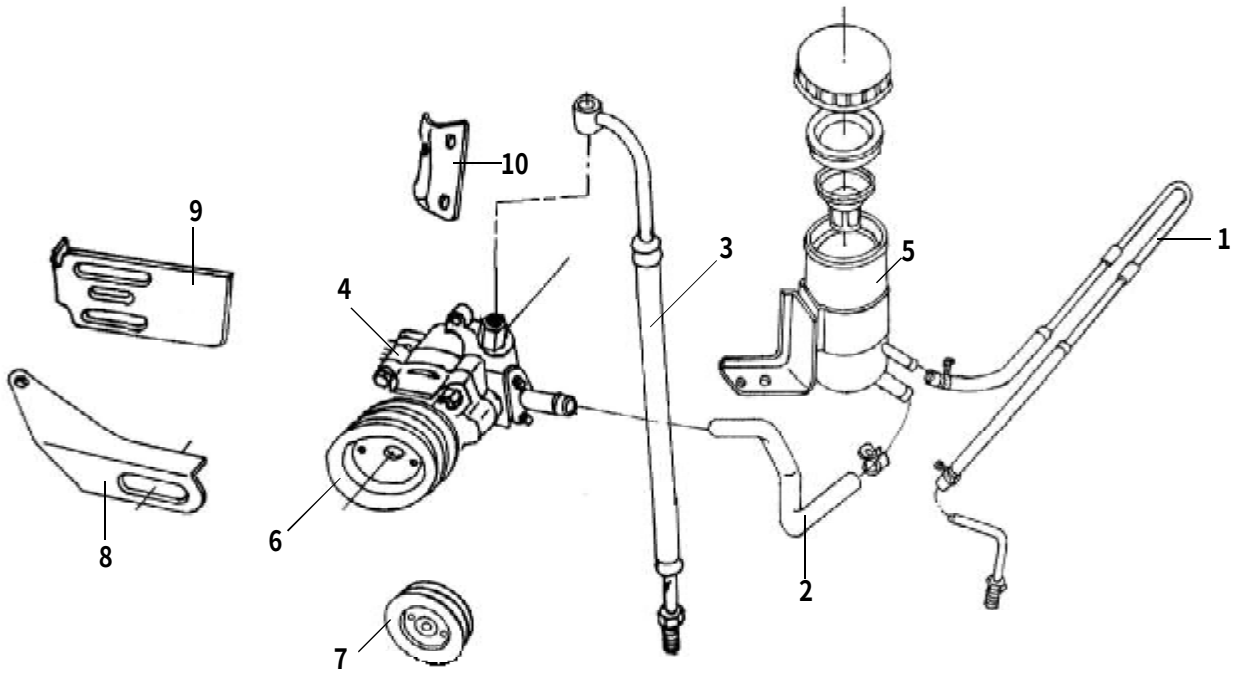

每天进步一点点

PDF 文件使用 "pdfFactory" 试用版本创建 www.fineprint.com.cn

动力转向管路（二） POWER STEERING PIPELING(2)

序号 S/N	零部件代号 PART CODE	零部件名称 PART NAME	用量 QTY	适用车型 VEHICLE APPLICABLE TO	备注 REMARK
1	3406120-B02	动力转向油泵回油管总成 OIL RETURN PIPE ASSEMBLY,POWE -R STEERING PUMP	1	A02 A11 A12 A13	
2	3406202-B02	动力转向油泵助力胶管 ASSISTANT HOSE	1	A02 A11 A12	
	3406202-A13	动力转向油泵助力胶管 ASSISTANT HOSE	1	A13	
3	3406110-B02	动力转向油泵出油管总成 OUTLET PIPE,POWER STEERING PU -MP	1	A02 A11 A12	
4	3407100-B02	动力转向油泵总成 POWER STEERING PUMP ASSEMBLY	1		
5	3408100-B02	动力转向油罐总成 OIL RESERVIOR ASSEMBLY,POWER STEE -RING PUMP	1	A02 A11 A12 A13	
6	3407300-B02	动力转向油泵皮带轮 POWER STEERING TENSION PULLEY	1	A02 A11 A12	
7	3407211-B02	动力转向油泵涨紧轮 TENSION PULLEY ASSEMBLY, POWER STEERING PUMP	1		
8	3407213-B02	动力转向油泵大调整支架 ADJUSTING BRACKET,POWER STEE -RING GEAR	1		
9	3407212-B02	动力转向油泵安装支架 BRACKET,POWER STEERING GEAR	1		
10	3407214-B02	动力转向油泵小调整支架 ADJUSTING BRACKET,POWER STEE -RING GEAR	1		

PDF 文件使用 "pdfFactory" 试用版本创建 www.fineprint.com.cn

转向器总成（一） STEERING GEAR ASSEMBLY(1)

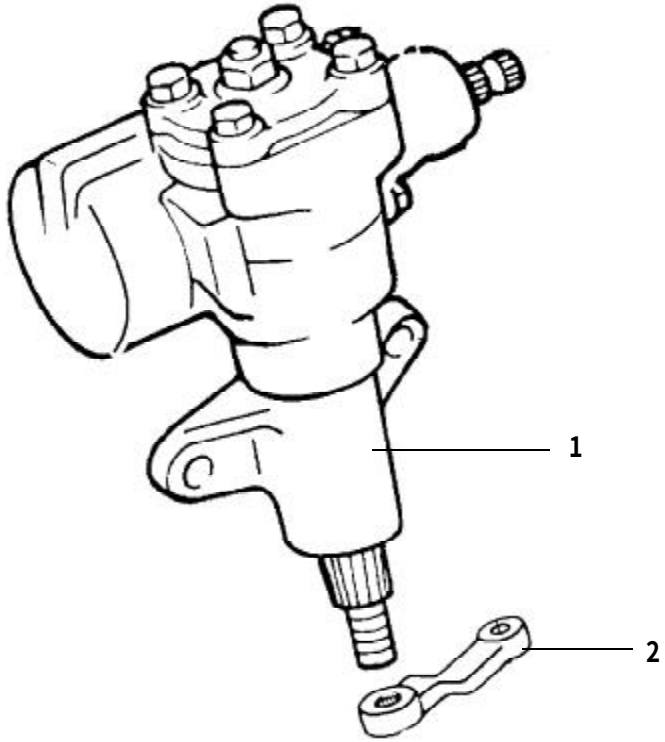

PDF 文件使用 "pdfFactory" 试用版本创建 www.fineprint.com.cn

转向器总成（一） STEERING GEAR ASSEMBLY(1)

序号 S/N	零部件代号 PART CODE	零部件名称 PART NAME	用量 QTY	适用车型 VEHICLE APPLICABLE TO	备注 REMARK
1	3401100-D01	转向器总成 STEERING GEAR ASSEMBLY（DYNAMIC）	1	A01 A02 A05 A09 A10 A11 A12 A13	动力
2	3401101-D01	动力转向器转向摇臂 PITMAN ARM,POWER STEERING GEAR	1		

PDF 文件使用 "pdfFactory" 试用版本创建 www.fineprint.com.cn

转向器总成(二) STEERING GEAR ASSEMBLY(2)

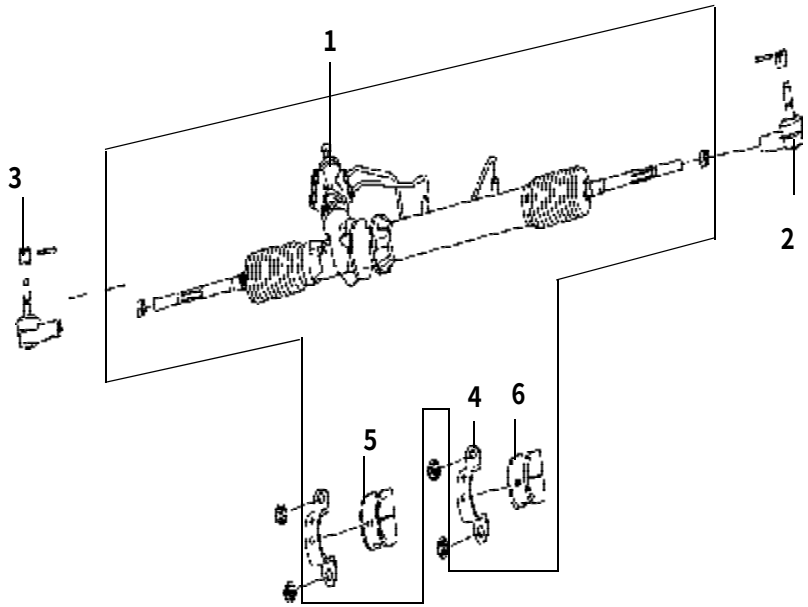

每天进步一点点

PDF 文件使用 "pdfFactory" 试用版本创建 www.fineprint.com.cn

转向器总成(二) STEERING GEAR ASSEMBLY(2)

序号 S/N	零部件代号 PART CODE	零部件名称 PART NAME	用量 QTY	适用车型 VEHICLE APPLICABLE TO	备注 REMARK
	3411100-K00-A1	整体动力转向器总成 INTEGRAL POWER STEERING GEAR ASS -EMBLY	1	A04	
1	3411110-K00	动力转向器带横拉杆总成 ROWER STEERING GEAR WITH TIE ROD ASSEMBLY	1		
2	3411120-K00	球头总成 BALL JOINT ASSEMBLY	2		
	3411120-K00-A1	球头总成 BALL JOINT ASSEMBLY	2		
3	3411011-K00	六角开槽螺母 NUT	2		
4	3411111-K00	固定卡子 CLIP	2		
5	3411112-K00	左安装橡胶衬套 LEFT BUSHING	1		
6	3411113-K00	右安装橡胶衬套 RIGHT BUSHING	1		

每天进步一点点

PDF 文件使用 "pdfFactory" 试用版本创建 www.fineprint.com.cn

车轮 WHEEL

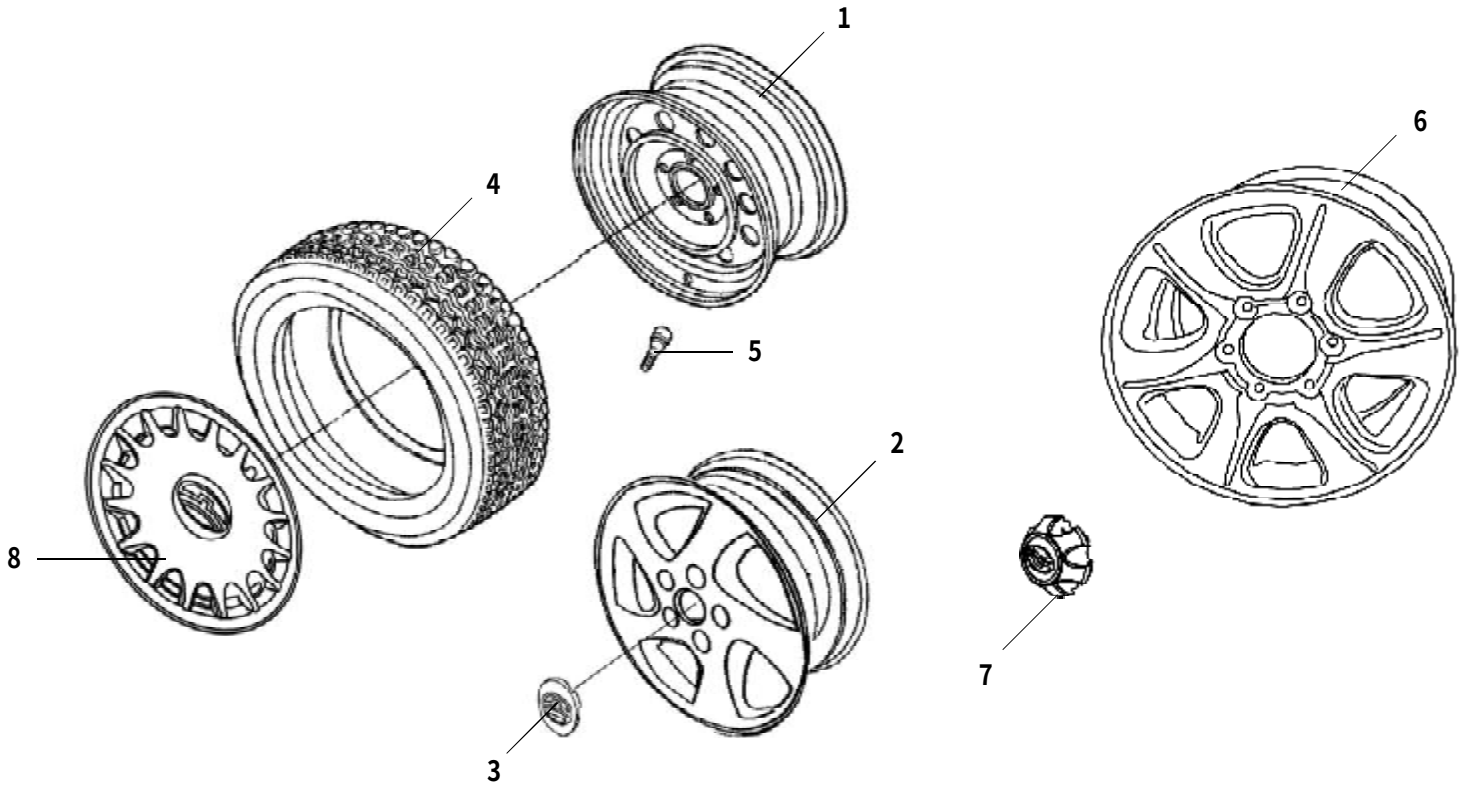

每天进步一点点

PDF 文件使用 "pdfFactory" 试用版本创建 www.fineprint.com.cn

车轮 WHEEL

序号 S/N	零部件代号 PART CODE	零部件名称 PART NAME	用量 QTY	适用车型 VEHICLE APPLICABLE TO	备注 REMARK
1	3101011-A01-A4	车轮 WHEEL (SETOVER+25)	5	A01 A05 A13	偏距+25
2	3101011-A01	车轮 WHEEL(ALUMINUM ALLOY)	5	A01 A02 A05 A13	铝合金
	3101011-A01-A1	车轮 WHEEL(5 SPOKE)	5		五辐
	3101011-A01-A2	车轮 WHEEL(GROOVE IN SPOKE)	5		五辐内有凹槽
	3101011-A01-A3	车轮 WHEEL	5		
3	3101012-A01	轴头盖 WHEEL HUB CAP	4		
	3101012-A01-B1	轴头盖 WHEEL HUB CAP	4		
	3101012-A01-B2	轴头盖 WHEEL HUB CAP (GREY SILVER)	4		银灰
4	3106011-A01	轮胎 TIRE	5		235/75R15
	3106011-L01	轮胎 TIRE	5	A04	
5	3401130-D01	气门嘴总成 VALVE NOZZLE ASSEMBLY	5	A01 A02 A05 A13	
6	3101011-L01	车轮 WHEEL	5	A04	
7	3101012-L00	轴头盖 WHEEL HUB CAP	4		
8	3101014-A01	轮毂罩 HUBCAP	4	A01	

每天进步一点点

PDF 文件使用 "pdfFactory" 试用版本创建 www.fineprint.com.cn

制动踏板及传动装置 BRAKING PEDAL AND DRIVING UNIT

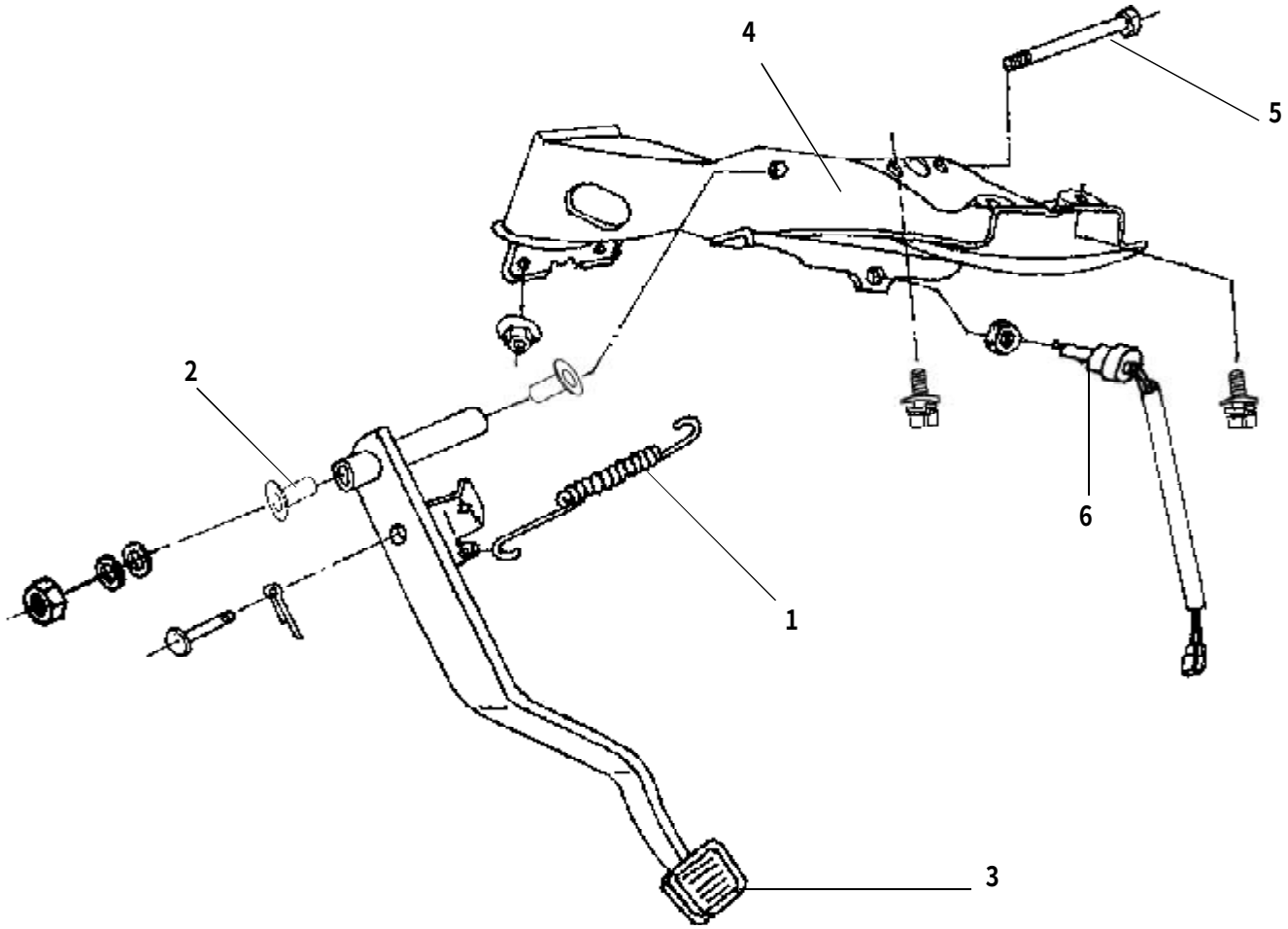

PDF 文件使用 "pdfFactory" 试用版本创建 www.fineprint.com.cn

制动踏板及传动装置 BRAKING PEDAL AND DRIVING UNIT

序号 S/N	零部件代号 PART CODE	零部件名称 PART NAME	用量 QTY	适用车型 VEHICLE APPLICABLE TO	备注 REMARK
	3504100-B00	制动踏板总成 BRAKE PEDAL ASSEMBLY	1	A01 A02 A05 A09 A10 A11 A12 A04 A13	
1	3504101-B00	制动踏板回位簧 RETURN SPRING,BRAKE PEDAL	1		
2	3504102-B00	制动踏板胶套 BRAKE PEDAL SHAFT BUSING	2		
3	3504103-B00	制动踏板胶皮 BRAKE PEDAL RUBBER PAD	1		
4	3504110-B00	制动踏板支架 BRAKE PEDAL BRACKET	1		
5	3504104-B00	制动踏板螺栓 BOLT,BRAKE PEDAL	1		
6	4134023-D01	制动灯开关 APPLY THE BRAKE LAMP SWITCH	1		

每天进步一点点

PDF 文件使用 "pdfFactory" 试用版本创建 www.fineprint.com.cn

制动管路（一） BRAKING PIPELINE(1)

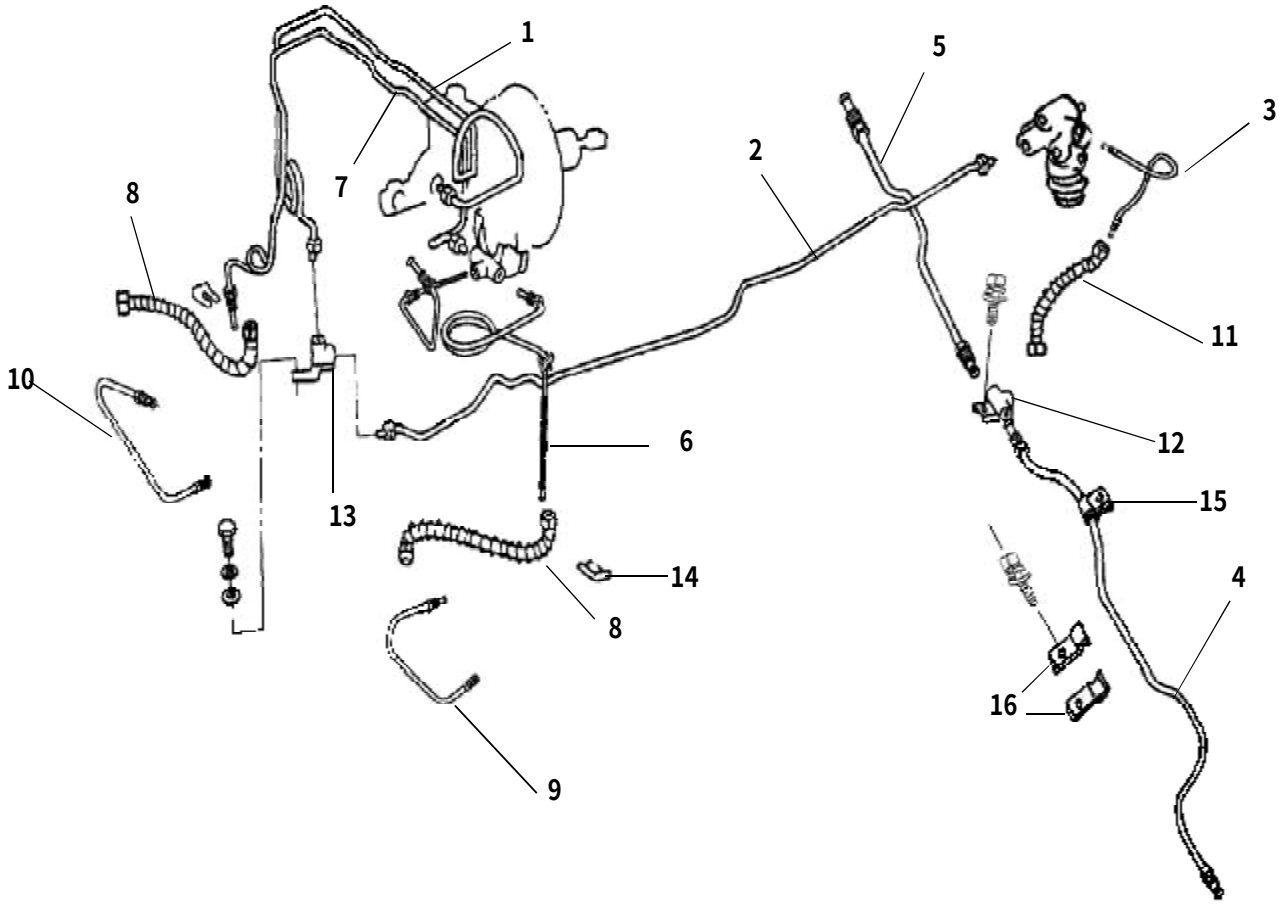

PDF 文件使用 "pdfFactory" 试用版本创建 www.fineprint.com.cn

制动管路（一） BRAKING PIPELINE(1)

序号 S/N	零部件代号 PART CODE	零部件名称 PART NAME	用量 QTY	适用车型 VEHICLE APPLICABLE TO	备注 REMARK
1	3506060-A01	总泵至两通油管总成 OIL PIPE ASSEMBLY,MASTER CYLINDER TO 2-WAY VALVE	1	A01 A02 A05 A09 A10 A11 A12 A13	4.75×2020
2	3506070-A01	后制动油管总成 REAR BRAKE OIL PIPE ASSEMBLY	1		4.75×2960
3	3506080-A01	感载比例阀油管总成 LOAD-SENSING PROPORTIONING VALVE OIL PIPE ASSEMBLY	1		4.75×248
4	3506100-A01	左后制动油管总成 REAR BRAKE OIL PIPE ASSEMBLY,LH	1		4.75×1067
5	3506130-A01	右后制动油管总成 REAR BRAKE OIL PIPE ASSEMBLY,RH	1		4.75×426
6	3506020-A01	左前制动油管总成 FRONT BRAKE OIL PIPE,LH	1		
7	3506040-A01	右前制动油管总成 FRONT BRAKE OIL PIPE,RH	1		
8	3506104-D01	前制动软管 FRONT BRAKE HOSE	2		
9	3506030-A01	左前制动分泵油管总成 FRONT BRAKE OIL PIPE,LH	1		
10	3506050-A01	右前制动分泵油管总成 FRONT BRAKE OIL PIPE,RH	1		
11	3506115-D01	后制动软管 REAR BRAKE HOSE	1		
12	3506011-L00	后三通 REAR 3-WAY VALVE	1		
13	3506112-D01	前两通 FRONT 2-WAY VALVE	1		
14	3506105-D01	制动软管弹簧卡片 BRAKE HOSE SPRING CLIP PIECE	2		
15	3506119-D01	油管夹一 VITTA CLAMP 1	1		
16	3506121-D01	油管夹二 VITTA CLAMP 2	1		

每天进步一点点

PDF 文件使用 "pdfFactory" 试用版本创建 www.fineprint.com.cn

制动管路（二） BRAKING PIPELINE(2)

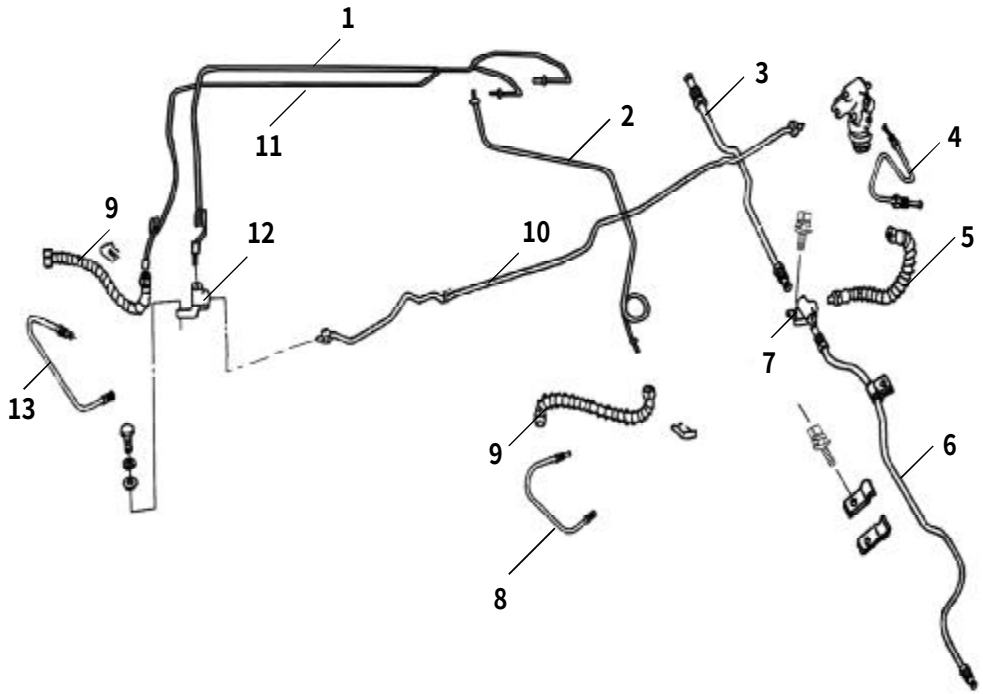

PDF 文件使用 "pdfFactory" 试用版本创建 www.fineprint.com.cn

制动管路（二） BRAKING PIPELINE(2)

序号 S/N	零部件代号 PART CODE	零部件名称 PART NAME	用量 QTY	适用车型 VEHICLE APPLICABLE TO	备注 REMARK
1	3506060-B22	总泵至两通油管总成 OIL PIPE ASSEMBLY,MASTER CYLINDER TO 2-WAY VALVE	1	A02	
2	3506020-B22	左前制动油管总成 FRONT BRAKE OIL PIPE,LH	1		4.76×220
3	3506130-B02	右后制动油管总成 REAR BRAKE OIL PIPE ASSEMBLY,RH	1		4.76×420
4	3506080-B00	感载比例阀油管总成 LOAD-SENSING PROPORTIONING VALVE OIL PIPE ASSEMBLY	1		4.76×188
5	3506115-D01	后制动软管 REAR BRAKE HOSE	1	A01 A02 A05 A09 A10 A11 A12 A13	
6	3506100-B02	左后制动油管总成 REAR BRAKE OIL PIPE ASSEMBLY,LH	1	A02	4.76×1100
7	3506011-D01	后三通 REAR 3-WAY VALVE	1		
8	3506030-B02	左前制动分泵油管总成 FRONT BRAKE OIL PIPE,LH	1		4.76×875
9	3506104-D01	前制动软管 FRONT BRAKE HOSE	2	A01 A02 A05 A09 A10 A11 A12 A13	
10	3506070-B02	后制动油管总成 REAR BRAKE OIL PIPE ASSEMBLY	1	A02	4.76×2960
11	3506040-B22	右前制动油管总成 FRONT BRAKE OIL PIPE,RH	1		4.76×2020
12	3506112-B22	前两通 FRONT 2-WAY VALVE	1		
13	3506050-B02	右前制动分泵油管总成 FRONT BRAKE OIL PIPE,RH	1		4.76×220

每天进步一点点

PDF 文件使用 "pdfFactory" 试用版本创建 www.fineprint.com.cn

制动管路（三） BRAKING PIPELINE(3)

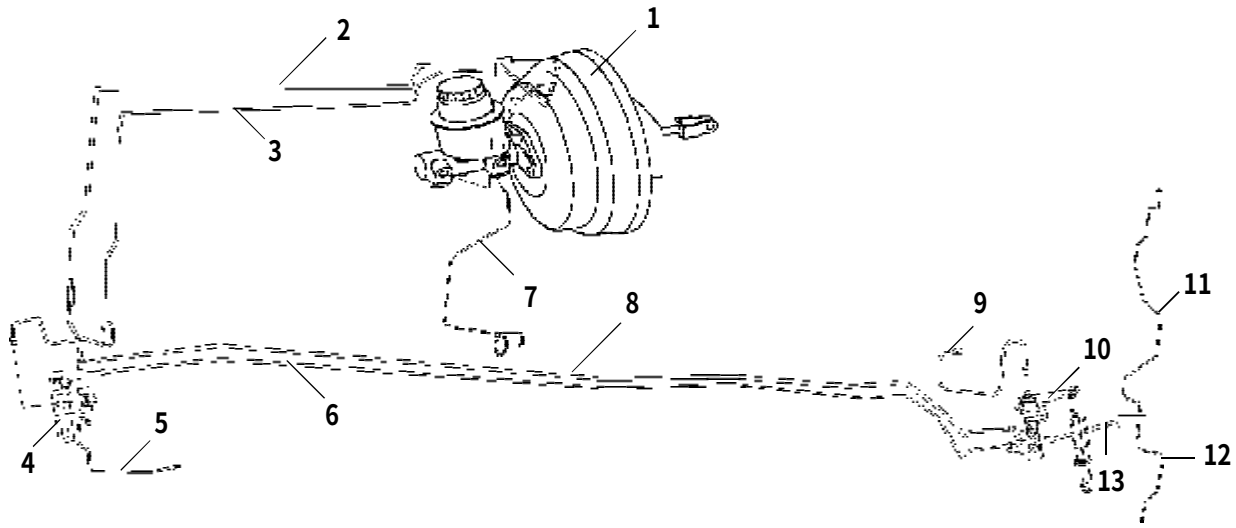

PDF 文件使用 "pdfFactory" 试用版本创建 www.fineprint.com.cn

制动管路（三） BRAKING PIPELINE(3)

序号 S/N	零部件代号 PART CODE	零部件名称 PART NAME	用量 QTY	适用车型 VEHICLE APPLICABLE TO	备注 REMARK
1	3540200-L01	真空助力器带制动总泵总成 VACUUM BOOSTER ASSEMBLY	1	A04	
2	3506010-L01	总泵至组合阀右后制动油管 OIL PIPE,MASTER CYLINDER TO GROUP VALVE REAR BRAKE,RH	1		4.76×2020
3	3506040-L01	总泵至组合阀右前制动油管 OIL PIPE,MASTER CYLINDER TO GROUP VALVE FRONT BRAKE,RH	1		4.76×1880
4	3506101-L01	组合阀 GROUP VALVE	1		
5	3506050-L01	组合阀至右前制动油管 OIL PIPE,GROUP VALVE TO FRONT BRAKE,RH	1		4.76×480
6	3506070-A04	组合阀至感载比例阀后制动油管 OIL PIPE,GROUP VALVE TO LOAD-SENSING PROPORTIONING VALVE REAR BRAKE	1		4.76×3255
7	3506020-L01	总泵至左前制动油管总成 OIL PIPE,MASTER CYLINDER TO FRONT BRAKE,LH	1		4.76×945
8	3506030-A04	组合阀至感载比例阀旁通腔制动油管 OIL PIPE,GROUP VALVE T-O LOAD-SENSING PROPORTIONING VALVE BYPASS VHAM-BER	1		4.76×3315
9	3506080-L01	感载比例阀至过桥软管铁油管 OIL PIPE,LOAD-SENSING PROPO-RTIONING VALVE TO BRAKE HOSE	1		4.76×385
10	3523100-A04	感载比例阀 LOAD-SENSING PROPORTIONING VALVE ASSEMB-LY	1		
11	3506130-A04	右后制动油管总成 REAR BRAKE OIL PIPE ASSEMBLY,RH	1		4.76×540
12	3506100-A04	左后制动油管总成 REAR BRAKE OIL PIPE ASSEMBLY,LH	1		4.76×1265
13	3506140-K00	后制动过桥软管 REAR BRAKE HOSE	1		

每天进步一点点

PDF 文件使用 "pdfFactory" 试用版本创建 www.fineprint.com.cn

真空助力器带制动总泵总成（一）

BRAKE MASTER CYLINDER&VACUUM BOOSTER ASSEMBLY(1)

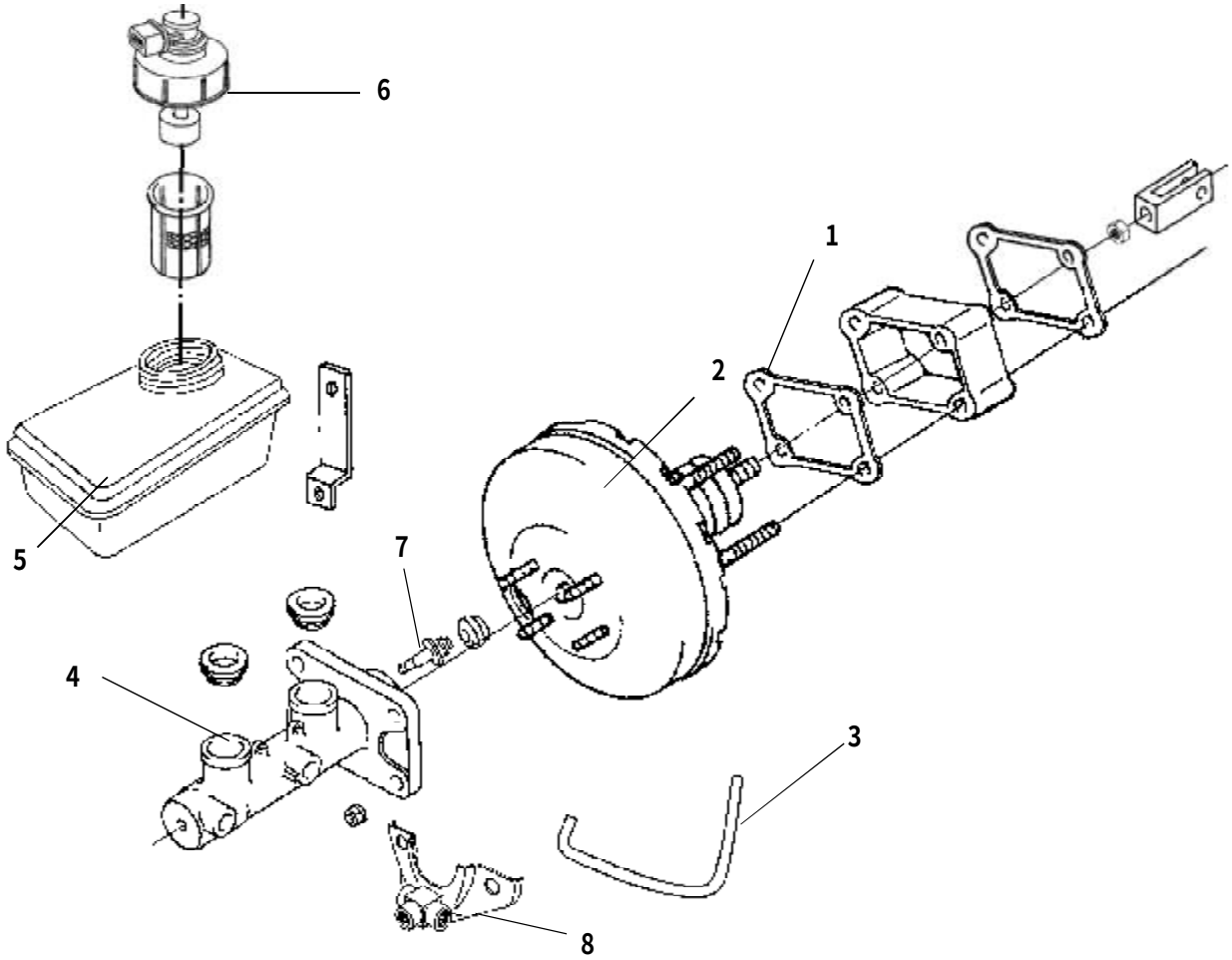

PDF 文件使用 "pdfFactory" 试用版本创建 www.fineprint.com.cn

真空助力器带制动总泵总成（一）

BRAKE MASTER CYLINDER&VACUUM BOOSTER ASSEMBLY(1)

序号 S/N	零部件代号 PART CODE	零部件名称 PART NAME	用量 QTY	适用车型 VEHICLE APPLICABLE TO	备注 REMARK
	3540200-B00	真空助力器带制动总泵总成 BRAKE MASTER CYLINDER &VACUUM BOOSTER ASSEMBLY	1	A01 A05 A09 A10 A13	
	3540200-B00-A1	真空助力器带制动总泵总成 BRAKE MASTER CYLINDER &VACUUM BOOSTER ASSEMBLY	1	A01 A05 A10 A13	
1	3540102-B00	真空助力器胶垫 VACUUM BOOSTER GASKET	1	A01 A02 A05 A09 A10 A11 A12 A13	
2	3540210-B00	真空助力器总成 VACUUM BOOSTER ASSEMBLY	1	A01 A05 A09 A10 A13	
	3540210-B00-A1	真空助力器总成 VACUUM BOOSTER ASSEMBLY	1		
	3540210-B00-A2	真空助力器总成 VACUUM BOOSTER ASSEMBLY	1	A01 A05 A10 A13	
3	3540101-B00	真空助力胶管 VACUUM BOOSTER HOSE	1	A01 A05 A09 A10 A13	
4	3505100-B00	制动总泵总成 BRAKE MASTER CYLINDER ASSEMBLY, (OIL CUP ASSEMBLY)	1	A01 A05 A10 A13	含油杯总成
5	3505110-B00	制动总泵油杯总成 OIL CUP,BRAKE MASTER CYLINDER (OIL CUP CAP)	1		含油杯盖
6	3505111-B00	制动总泵油杯盖 OIL CUP CAP,BRAKE MASTER CYLINDER	1		
7	3505105-D01	真空助力器通气嘴 BREATHER,VACUUM BOOSTER	1	A01 A02 A05 A09 A10 A11 A12 A13	
8	3505102-D01	前三通 FRONT 3-WAY VAVLE	1		

PDF 文件使用 "pdfFactory" 试用版本创建 www.fineprint.com.cn

真空助力器带制动泵总成（二）

BRAKE MASTER CYLINDER&VACUUM BOOSTER ASSEMBLY(2)

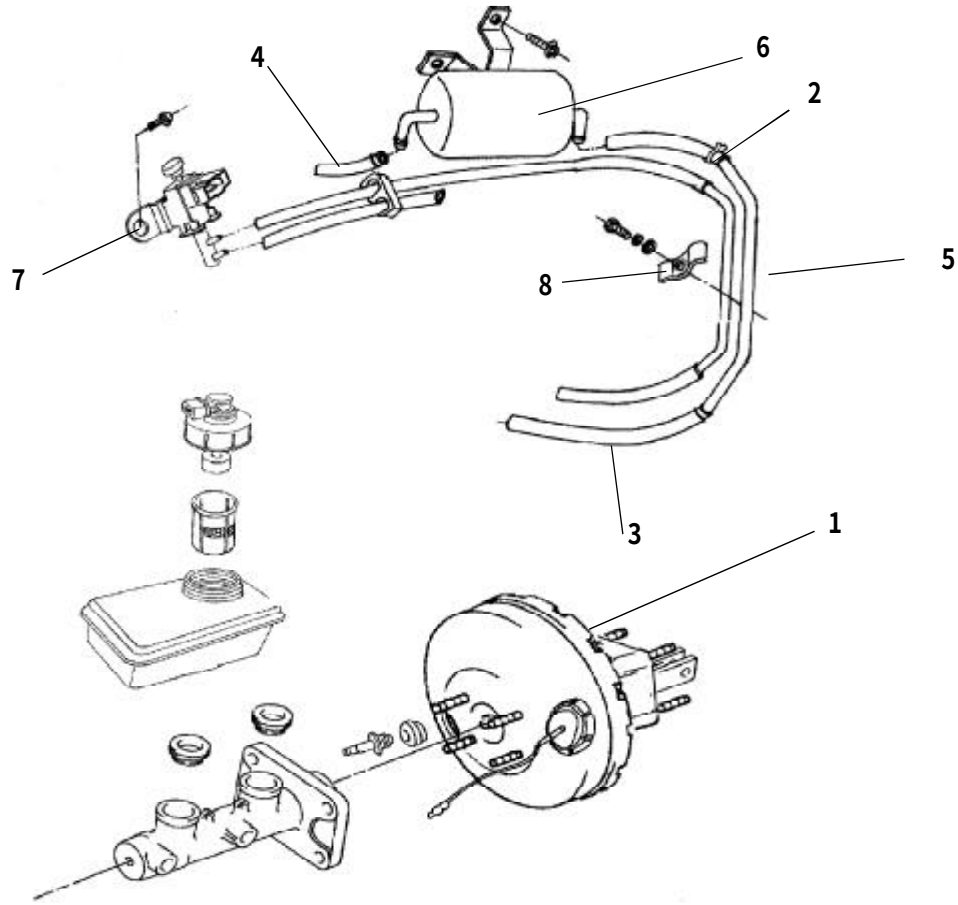

PDF 文件使用 "pdfFactory" 试用版本创建 www.fineprint.com.cn

真空助力器带制动泵总成（二）

BRAKE MASTER CYLINDER&VACUUM BOOSTER ASSEMBLY(2)

序号 S/N	零部件代号 PART CODE	零部件名称 PART NAME	用量 QTY	适用车型 VEHICLE APPLICABLE TO	备注 REMARK
	3540200-B02	真空助力器带制动泵总成 BRAKE MASTER CYLINDER &VACUUM BOOSTER ASSEMBLY (9 INCH)	1	A02 A11 A12	9寸
1	3540210-B02	真空助力器总成 VACUUM BOOSTER ASSEMBLY (9 INCH)	1		9寸
2	3510017-B02	真空助力胶管二 TUBE,no.2, VACUUM BOOSTER PUMP (d9×D17×340 VACUUM CAN- VACUUM PIPE)	1		d9×D17×340 真空罐-真空管
3	3510018-B02	真空助力胶管三 TUBE,no.3, VACUUM BOOSTER PUMP (d9×D17×360 VACUUM AUGMENTER- VACUUM PIPE)	1		d9×D17×360 真空助力器-真空管
4	3510016-B02	真空助力胶管一 TUBE,no.1, VACUUM BOOSTER PUMP (d9×D17×250 VACUUM CAN- VACUUM PUMP)	1		d9×D17×250 真空罐-真空泵
5	3510012-B02	真空管二 VACUUM HOSE 2 (4.75×760)VACUUM BOOSTER –TANK)	1		
6	3510100-B02	真空罐总成 VACUUM RESERVIOR ASSEMBLY	1		
7	1111017-E02	电磁阀 SOLENOID VALVE	1		
8	3510013-B02	真空管夹 VACUUM HOSE CLIP	1		

每天进步一点点

PDF 文件使用 "pdfFactory" 试用版本创建 www.fineprint.com.cn

真空助力器带制动泵总成（三）

BRAKE MASTER CYLINDER&VACUUM BOOSTER ASSEMBLY(3)

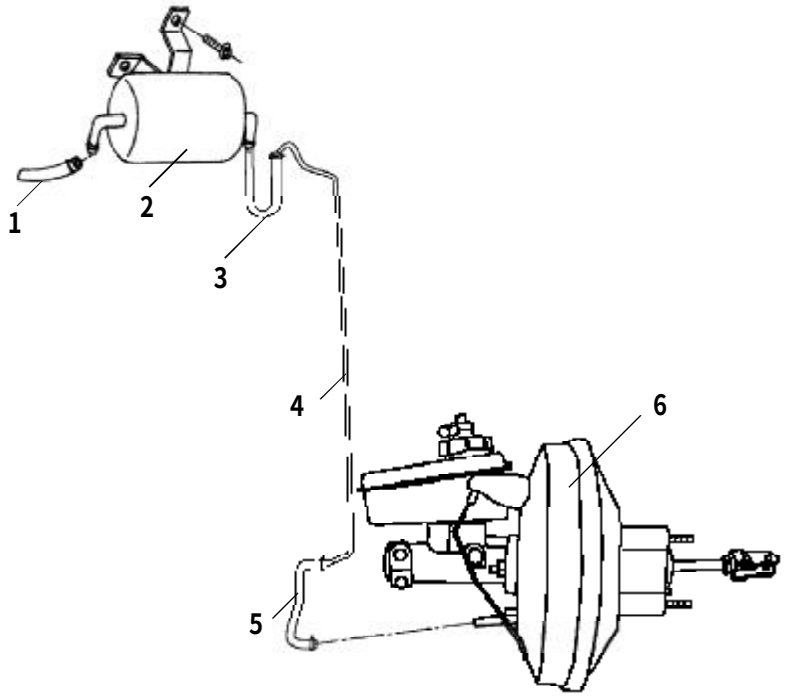

PDF 文件使用 "pdfFactory" 试用版本创建 www.fineprint.com.cn

真空助力器带制动泵总成（三）

BRAKE MASTER CYLINDER&VACUUM BOOSTER ASSEMBLY(3)

序号 S/N	零部件代号 PART CODE	零部件名称 PART NAME	用量 QTY	适用车型 VEHICLE APPLICABLE TO	备注 REMARK
1	3510016-B02	真空助力胶管一 TUBE,NO.1, VACUUM BOOSTER PUMP	1	A02 A11 A12	
2	3510100-B02	真空罐总成 VACUUM RESERVIOR ASSEMBLY	1		
3	3510017-B22	真空助力胶管二 TUBE,NO.2, VACUUM BOOSTER PUMP	1	A02	
4	3510012-B22	真空管二 VACUUM HOSE 2 VACUUM BOOSTER	1		
5	3540200-B22	真空助力器带制动泵总成 BRAKE MASTER CYLINDER &VACU -UM BOOSTER ASSEMBLY	1		
6	3510018-B22	真空助力胶管三 TUBE,NO.3, VACUUM BOOSTER PUMP	1		

每天进步一点点

PDF 文件使用 "pdfFactory" 试用版本创建 www.fineprint.com.cn

感载比例阀总成 LOAD-SENSING PROPORTIONING VALVE ASSEMBLY

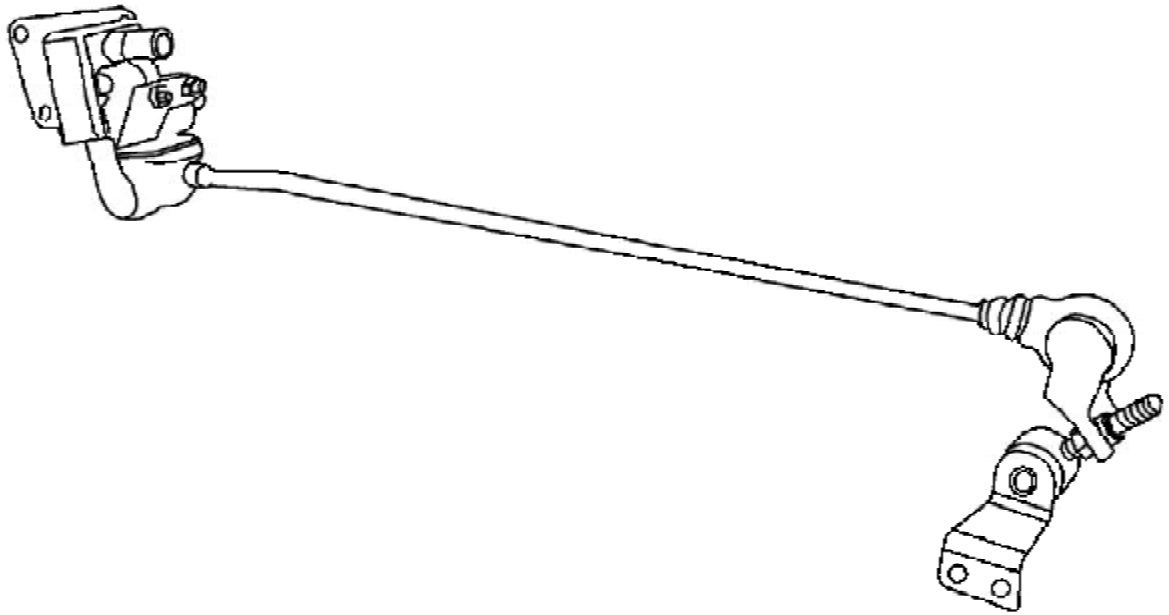

每天进步一点点

PDF 文件使用 "pdfFactory" 试用版本创建 www.fineprint.com.cn

感载比例阀总成 LOAD-SENSING PROPORTIONING VALVE ASSEMBLY

序号 S/N	零部件代号 PART CODE	零部件名称 PART NAME	用量 QTY	适用车型 VEHICLE APPLICABLE TO	备注 REMARK
	3523100-L00	感载比例阀总成 LOAD-SENSING PROPORTIONING VALVE ASSEMBLY	1	A01 A02 A05 A09 A10 A11 A12 A13	
	3523100-A04	感载比例阀总成 LOAD-SENSING PROPORTIONING VALVE ASSEMBLY	1	A04	

每天进步一点点

PDF 文件使用 "pdfFactory" 试用版本创建 www.fineprint.com.cn

驻车制动操纵装置 PARKING BRAKE CONTROL DEVICE

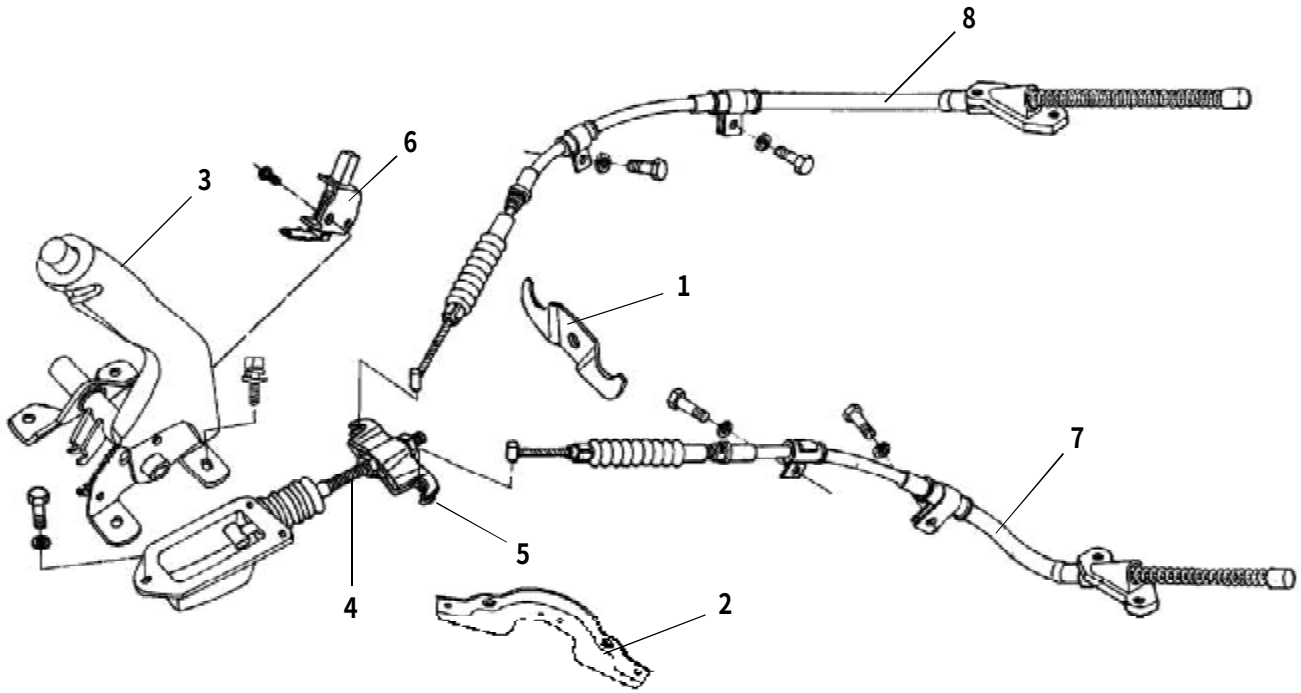

PDF 文件使用 "pdfFactory" 试用版本创建 www.fineprint.com.cn

驻车制动操纵装置 PARKING BRAKE CONTROL DEVICE

序号 S/N	零部件代号 PART CODE	零部件名称 PART NAME	用量 QTY	适用车型 VEHICLE APPLICABLE TO	备注 REMARK
1	3508011-B00	压板 PRESSUR PLATE	1	A01 A02 A05 A09 A10 A11 A12 A04 A13	
2	3508012-B00	驻车制动加强支架 PARKING BRAKE REINFORCEMENT BRAC -KET	1		
3	3508110-B00-0803	驻车制动拉把总成 PARKING BRAKE HANDLE ASSEMBLY (MI -LK YELLOW)	1		奶黄
	3508110-B00-A1-0803	驻车制动拉把总成 PARKING BRAKE HANDLE ASSEMBLY (YE -LLOW)	1	A01 A02 A05 A04 A13	手柄改细，奶黄
4	3508310-B00	调整螺栓总成 ADJUSTING BOLT ASSEMBLY	1	A01 A02 A05 A09 A10 A11 A12 A04 A13	
5	3508410-B00	连接板总成 CONNECTON BOARD ASSEMBLY	1		
6	3508510-B00	驻车制动灯开关总成 PARKING BRAKE LIGHT SWITCH ASSEM -BLY	1		
7	3502100-B00	左驻车制动操纵拉线总成 PARKING BRAKE CABLE ASSEMBLY, LH	1		
8	3502200-B00	右驻车制动操纵拉线总成 PARKING BRAKE CABLE ASSEMBLY, RH	1		

每天进步一点点

PDF 文件使用 "pdfFactory" 试用版本创建 www.fineprint.com.cn

前制动器及制动盘 FRONT BRAKE AND BRAKE DISC

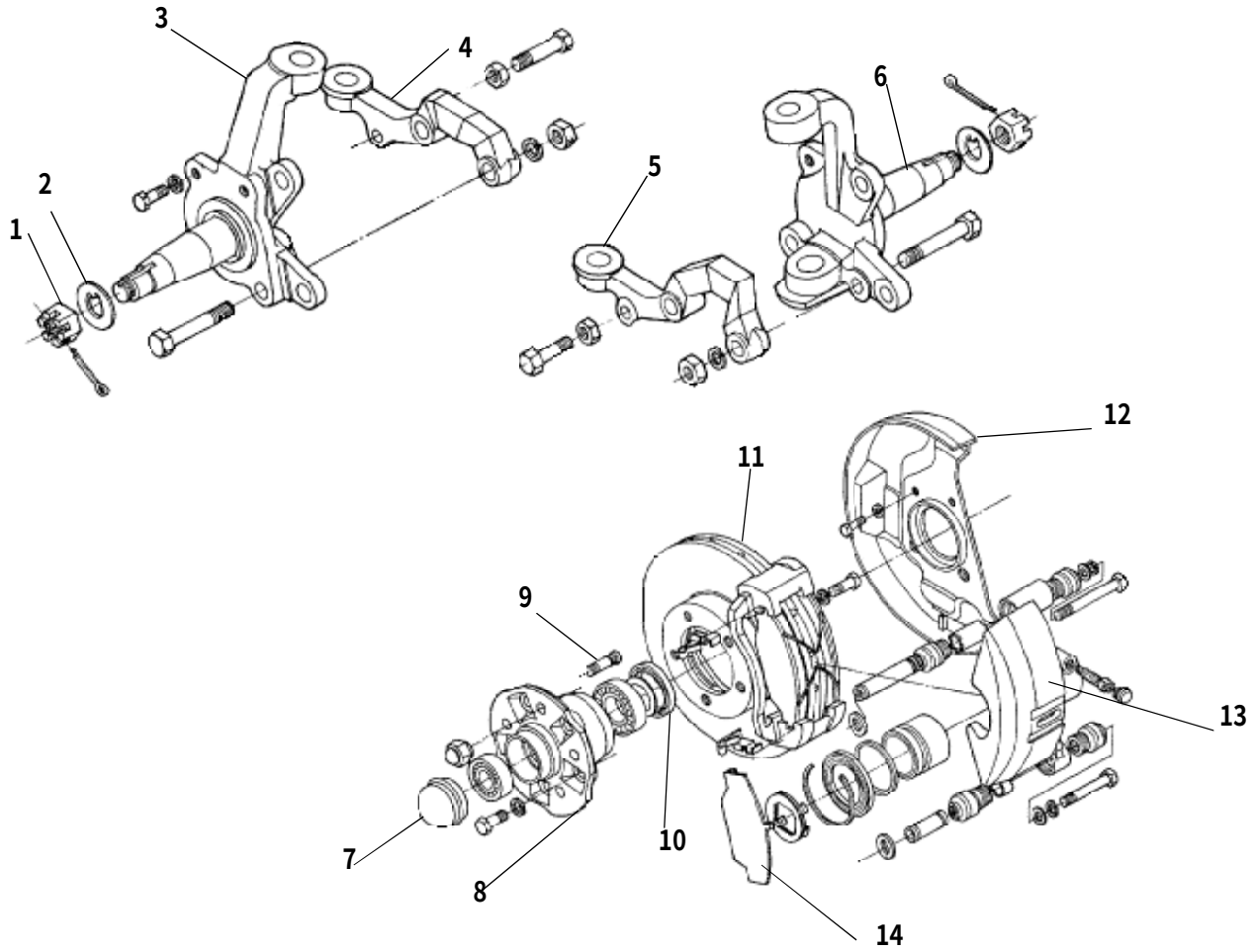

186

PDF 文件使用 "pdfFactory" 试用版本创建 www.fineprint.com.cn

前制动器及制动盘 FRONT BRAKE AND BRAKE DISC

序号 S/N	零部件代号 PART CODE	零部件名称 PART NAME	用量 QTY	适用车型 VEHICLE APPLICABLE TO	备注 REMARK
1	3001107-D01	轮毂轴承锁紧螺母 LOCKING NUT,WHEEL HUB BEARING	2	A01 A02 A04 A05 A06 A10 A12 A13	
2	3001106-D01	止动垫圈-转向外轴承 THRUST WASHER ,OUTER BEARING,STEERING KNUCKLE	2		
3	3001111-B00	左转向节 STEERING ARM LH	1		
4	3001131-D01	左转向节臂 STEERING ARM ASSEMBLY,LH	1		
5	3001132-D01	右转向节臂 STEERING ARM，RH	1		
6	3001112-B00	右转向节 STEERING ARM RH	1		
7	3001109-D01	前轮毂盖 FRONT WHEEL HUB COVER	2		
8	3103102-D01	前轮轮毂 FRONT WHEEL HUB	1		
9	3103105-D01	轮毂螺栓-左旋 WHEEL HUB BOLT(LEFT HANDED ROTATION)	1		
10	3103120-D01	前轮毂油封总成 OIL SEAL ASSEMBLY,FRONT WHEEL HUB	1		
11	3103101-D01	前制动盘 FRONT BRAKE DISC	1		
12	3001101-D01	左前制动盘罩壳 BRAKE HOUSING,FRONT,LH	1		
13	3501100-D01	左前制动钳总成 FRONT BRAKE CALIPER,LH	1		
14	3501130-D01	制动块总成 BRAKE PAD ASSEMBLY	1		

PDF 文件使用 "pdfFactory" 试用版本创建 www.fineprint.com.cn

前轮毂及转向节 FRONT WHEEL HUB AND STEERING KNUCKLE

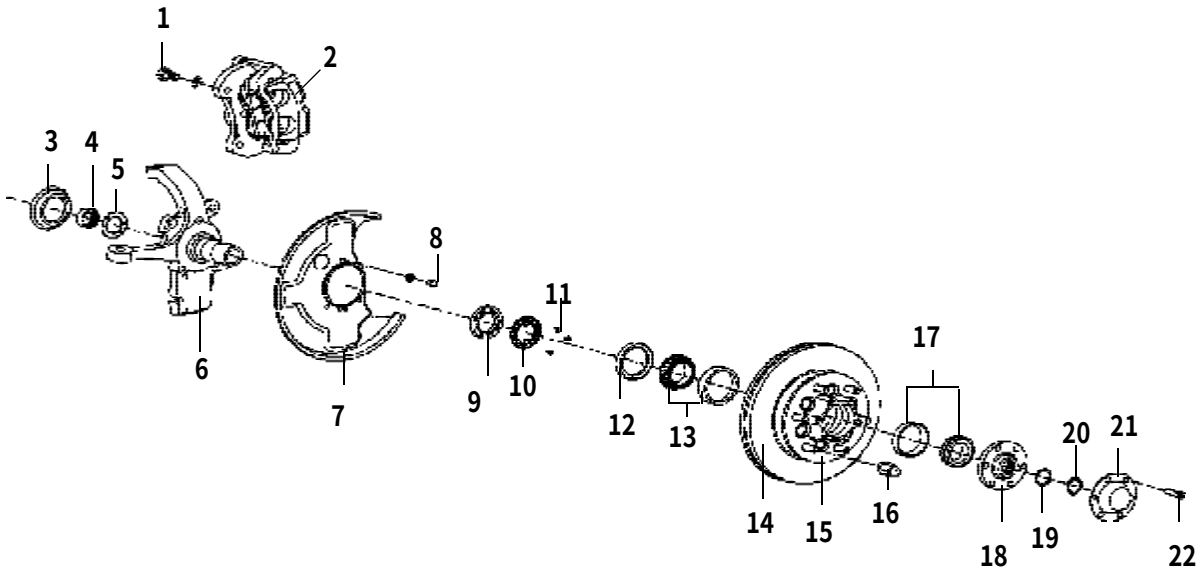

PDF 文件使用 "pdfFactory" 试用版本创建 www.fineprint.com.cn

前轮毂及转向节 FRONT WHEEL HUB AND STEERING KNUCKLE

序号 S/N	零部件代号 PART CODE	零部件名称 PART NAME	用量 QTY	适用车型 VEHICLE APPLICABLE TO	备注 REMARK
1	3001101-K00	紧固制动钳螺栓 BOLT,FIXING BRAKE CALLPER	4	A04	
2	3501100-K00	左前制动钳总成 FRONT BRAKE CALIPER,LH	1		
	3501200-K00	右前制动钳总成 FRONT BRAKE CALIPER,RH	1		
3	3001130-K01	油封-转向节 OIL SEAL,STEERING KNUCKLE	2		
4	HK3016-00	滚针轴承-转向节 NEEDLE ROLLER BEARING,STEERING KNUC -KLE	2		
5	3001113-K01	止推片-转向节 THRUST WASHER,STEERING KNUCKLE	2		
6	3001111-K01-B1	左转向节 STEERING KNUCKLE,LH	1		
	3001112-K01-B1	右转向节 STEERING KNUCKLE,RH	1		
7	3001113-K00-B1	左前制动器罩壳 BRAKE HOUSING,FRONT,LH	1		
	3001114-K00-B1	右前制动器罩壳 BRAKE HOUSING,FRONT,RH	1		
8	3001115-K00-B1	螺栓-前制动器罩壳 BOLT,FRONT BRAKE HOUSING	6		
9	3001102-K00	锁紧螺母-转向节轴承 NUT,STEERING KNUCKLE BEARING	2		
10	3001103-K00	止动挡圈-锁紧螺母 NUT,THRUST RING,STEEING KNUCKLE	2		
11	3001104-K00	螺钉-止动挡圈 SCREW,THRUST RING	6		
12	3103110-K00	左前制动钳总成 FRONT BRAKE CALIPER,LH	2		
13	XAA32009X	内轴承-转向节 INNER BEARING,STEERING KNUCKLE	2		
14	3103102-K00	前制动盘 FRONT BRAKE DISC	2		
15	3103101-K00	前轮轮毂 FRONT WHEEL HUB	2		
16	3103104-K00	车轮螺母 WHEEL NUT	12		
17	32008X	外轴承-转向节 OUTER BEARING,STEERING KNUCKLE	2		
18	3001101-K01	前驱动轴法兰盘 FRONT DRIVE SHAFT FLANGE	2		

每天进步一点点

PDF 文件使用 "pdfFactory" 试用版本创建 www.fineprint.com.cn

前轮毂及转向节 FRONT WHEEL HUB AND STEERING KNUCKLE

序号 S/N	零部件代号 PART CODE	零部件名称 PART NAME	用量 QTY	适用车型 VEHICLE APPLICABLE TO	备注 REMARK
19	2300014-K01	调节垫圈 ADJUSTING WASHER		A04	
20	2300011-K01	卡簧 SNAP SPRING	2		
21	3001107-K00	前轮毂盖 FRONT WHEEL HUB COVER	2		
22	3001102-K01	前驱动轴法兰盘螺钉 SCREW,FRONT DRIVE SHAFT FLANGE	12		

每天进步一点点

PDF 文件使用 "pdfFactory" 试用版本创建 www.fineprint.com.cn

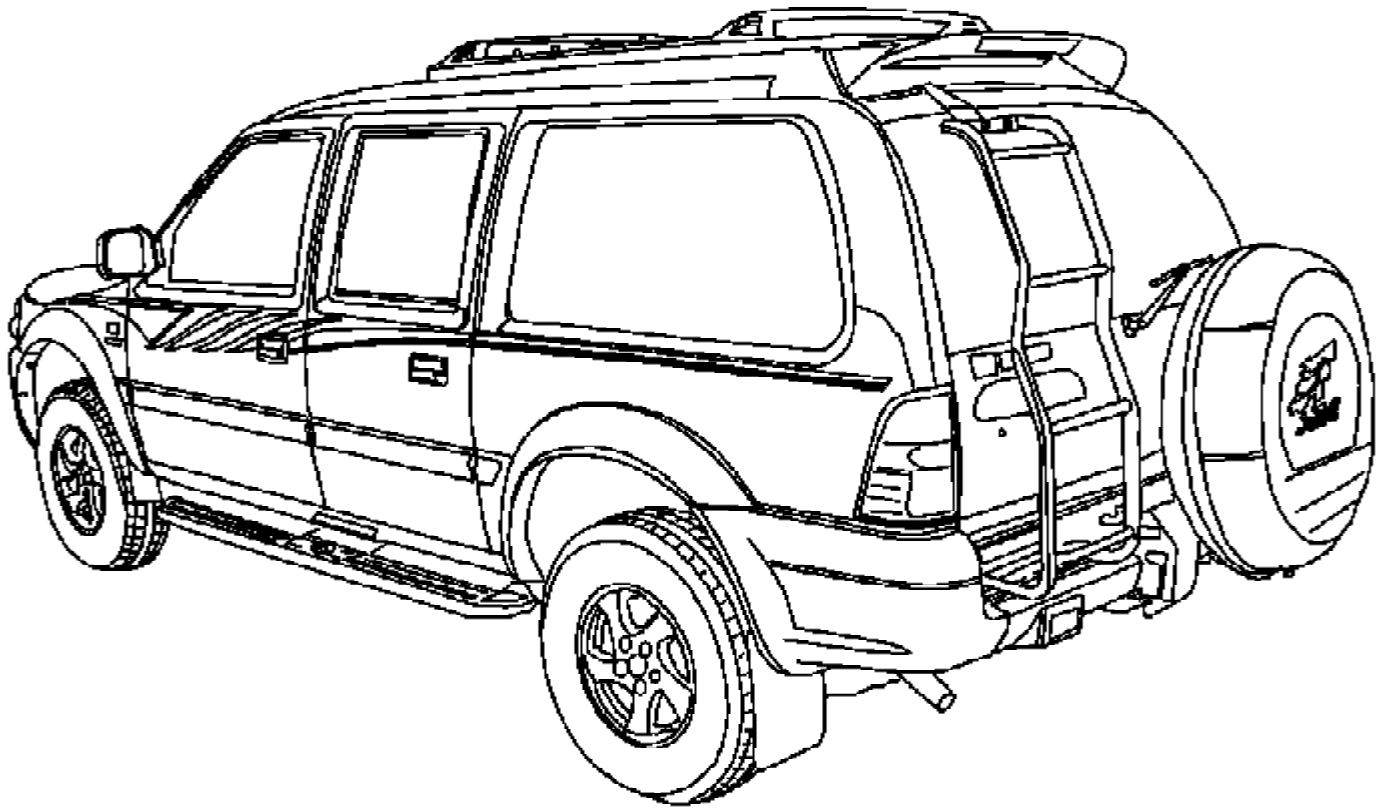

PDF 文件使用 "pdfFactory" 试用版本创建 www.fineprint.com.cn

前制动器总成 FRONT BRAKE ASSEMBLY

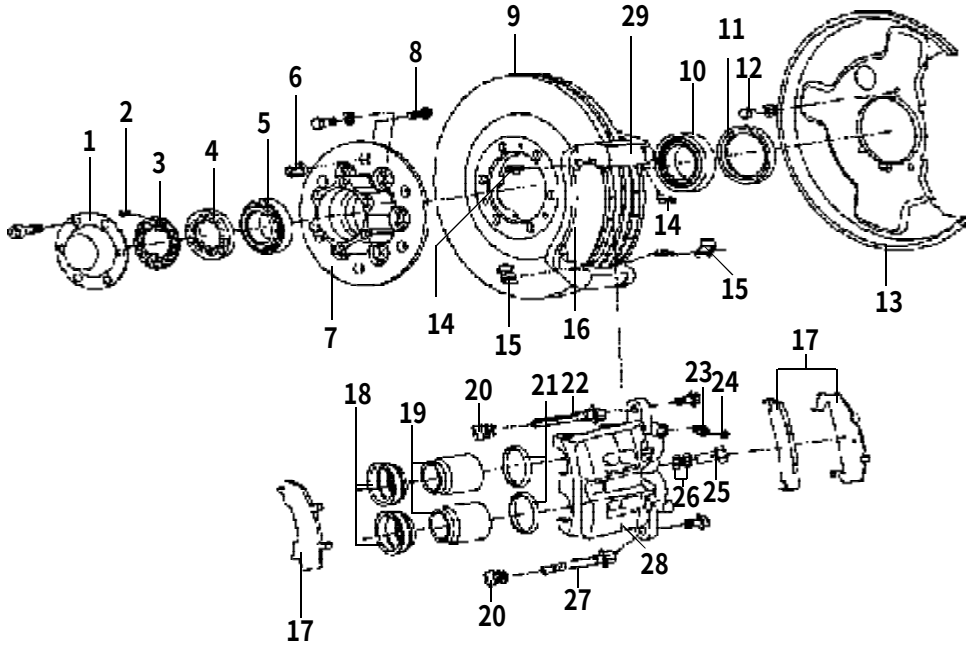

PDF 文件使用 "pdfFactory" 试用版本创建 www.fineprint.com.cn

前制动器总成 FRONT BRAKE ASSEMBLY

序号 S/N	零部件代号 PART CODE	零部件名称 PART NAME	用量 QTY	适用车型 VEHICLE APPLICABLE TO	备注 REMARK
1	3001107-K00	前轮毂盖 FRONT WHEEL HUB COVER	2	A04	
2	3001104-K00	螺钉-止动挡圈 SCREW,THRUST RING	6		
3	3001103-K00	止动挡圈-锁紧螺母 THRUST RING,NUT,STEEING KNUCKLE	2		
4	3001102-K00	锁紧螺母-转向节 NUT,STEERING KNUCKLE BEARING	2		
5	32008X	外轴承-转向节 OUTER BEARING,STEERING KNUCKLE	2		
6	3103104-K00	车轮螺母 WHEEL NUT	12		
7	3103101-K00	前轮轮毂 FRONT WHEEL HUB	2		
8	3103103-K00	前车轮螺栓 FRONT WHEEL DISC	12		
9	3103102-K00	前制动盘 FRONT BRAKE DISC	2		
10	XAA32009X	右前制动器罩壳 INNER BEARING,STEERING KNUCKLE	2		
11	3103110-K00	前轮毂油封总成 OIL SEAL ASSEMBLY,FRONT WHEEL HUB	2		
12	3001115-K00-B1	螺栓-前制动器罩壳 BOLT,FRONT BRAKE HOUSING	6		
13	3001113-K00-B1	左前制动器罩壳 BRAKE HOUSING,FRONT,LH	1		
	3001114-K00-B1	右前制动器罩壳 BRAKE HOUSING,FRONT,RH	1		
14	3501103-K00	制动块卡簧片一 SNAP SPRING NO.1,BRAKE PAD	2		
15	3501104-K00	制动块卡簧片二 SNAP SPRING NO.2,BRAKE PAD	2		
16	3501120-K00	制动块总成 BRAKE PAD ASSEMBLY	2		
17	3501140-K00	消音片组合件 SILENT PAD KIT	2		
18	3501108-K00	活塞防尘罩 PISTON DUST COVER	4		
19	3501106-K00	活塞 PISTON	4		
20	3501111-K00	定位销导向销防尘罩 DUST COVER,DOWEL PIN/GUIDE PIN	4		

每天进步一点点

PDF 文件使用 "pdfFactory" 试用版本创建 www.fineprint.com.cn

前制动器总成 FRONT BRAKE ASSEMBLY

序号 S/N	零部件代号 PART CODE	零部件名称 PART NAME	用量 QTY	适用车型 VEHICLE APPLICABLE TO	备注 REMARK
21	3501107-K00	矩形密封圈 RECTANGULAR SEALING RING	4	A04	
22	3501113-K00	定位销 DOWEL PIN	2		
23	3501115-K00	放气螺钉 BLEED SCREW	2		
24	3501114-K00	放气螺钉罩 BLEED SCREW COVER	2		
25	3001105-K00	制动软管螺栓 BOLT,BRAKE HOSE	4		
26	3001106-K00	铜垫圈 COPPER WASHER	2		
27	3501112-K00	导向销 GUIDE PIN	2		
28	3501104-K00	前制动钳支架 FRONT BRAKE CALIPER BRACKET	2		
29	3501101-K00	左前制动钳体 FRONT CALIPER,LH	1		
	3501102-K00	右前制动钳体 FRONT CALIPER,RH	1		

PDF 文件使用 "pdfFactory" 试用版本创建 www.fineprint.com.cn

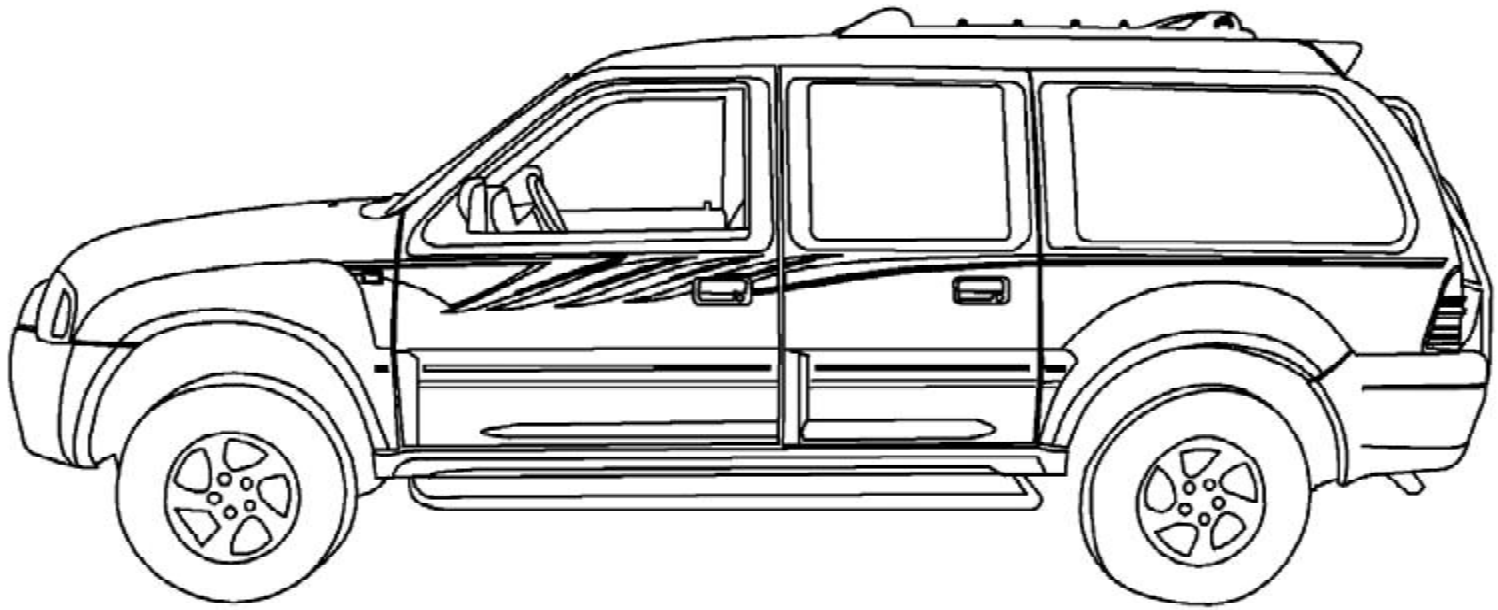

PDF 文件使用 "pdfFactory" 试用版本创建 www.fineprint.com.cn

前保险杠及支架总成(一）FRONT BUMPER AND BRACKET ASSEMBLY(1)

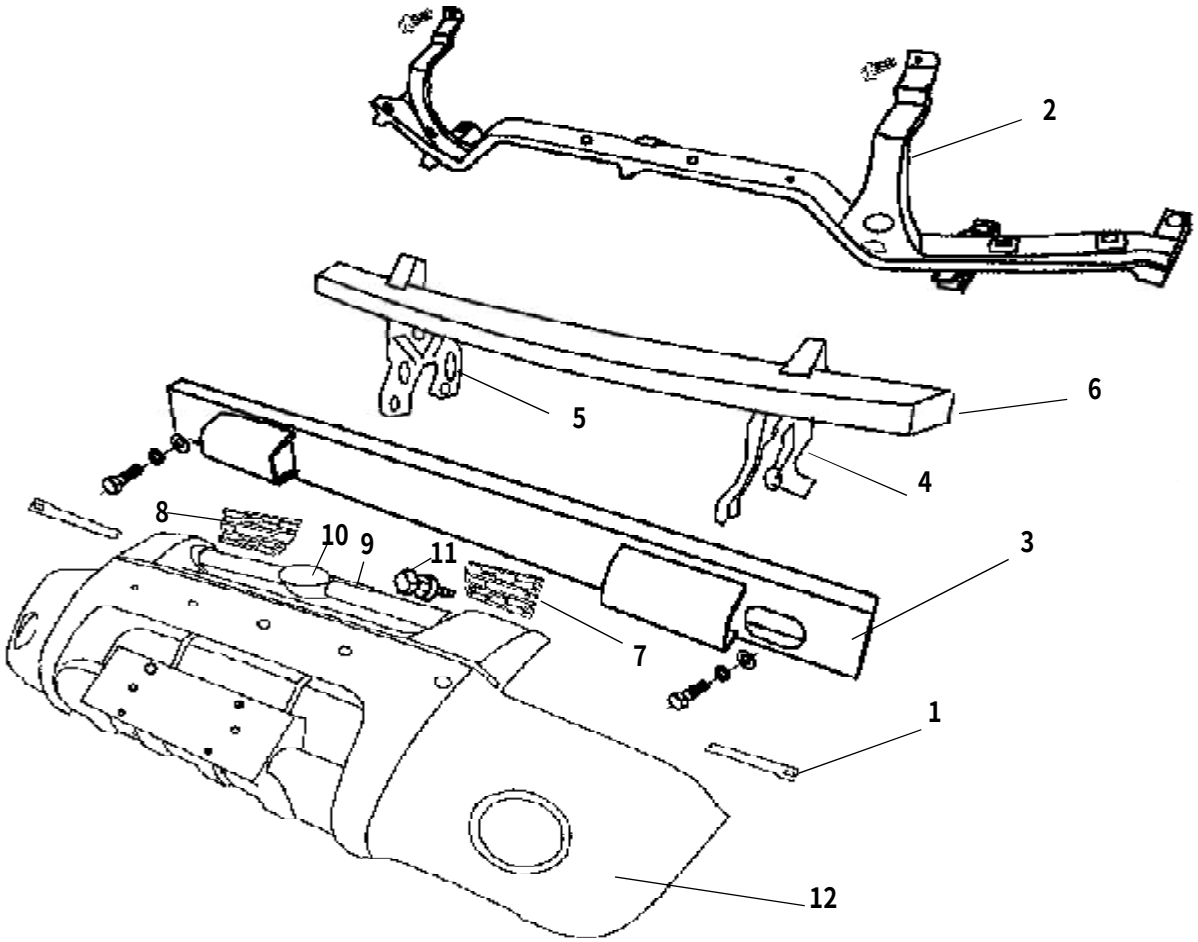

PDF 文件使用 "pdfFactory" 试用版本创建 www.fineprint.com.cn

前保险杠及支架总成（一） FRONT BUMPER AND BRACKET ASSEMBLY(1)

序号 S/N	零部件代号 PART CODE	零部件名称 PART NAME	用量 QTY	适用车型 VEHICLE APPLICABLE TO	备注 REMARK
1	2803011-B00	前保险杠侧支架 FRONT BUMPER BRACKET	2	A01 A02 A05 A06 A10 A12 A13	防溅片压板
	2803011-B06	前保险杠侧支架 FRONT BUMPER BRACKET	2	A04	
2	2803100-B00	前保险杠上支架总成 FRONT BUMPER UPPER BRACKET ASSE -MBLY	1	A01 A02 A05 A06 A10 A12 A04 A13	
3	2803200-B00	前保险杠下支架总成 FRONT BUMPER LOWER BRACKET ASS -EMBLY	1		
4	2803320-B00	前保险杠中支架右配件 C2RIGHT ACCESSORIES C2,MIDDLE BR -ACKET,FRONT BUMPER	1		
5	2803310-B00	前保险杠中支架左配件 LEFT ACCESSORIES C2,MIDDLE BRAC -KET,FRONT BUMPER	1		
6	2803300-B00	前保险杠中支架总成 MIDDLE BRACKET ASSEMBLY,FRONT BU -MPER	1	A01 A02 A05 A06 A10 A12 A13	
	2803300-B06	前保险杠中支架总成 MIDDLE BRACKET ASSEMBLY,FRONT BU -MPER	1	A04	
7	2803401-B00	前保险杠左格栅 FRONT BUMPER GRILL, LH	1	A01 A02 A04 A05 A06 A10 A12 A04 A13	
8	2803402-B00	前保险杠右格栅 FRONT BUMPER GRILL, RH	1		
9	2803403-B00	前保险杠中间格栅 FRONT NUMNER PLATE BRACKET	1	A01 A02 A04 A05 A06 A10 A12	
10	2803405-B00	前保险杠中间装饰条 MIDDLE GARNISH STRIP,FRONT BUMPE -R	1	A01 A02 A05 A06 A10 A12 A04 A13	
11	2803406-B00	前保险杠专用螺栓 SPECIAL BOLT	3		
12	2803407-B00	前保险杠 FRONT BUMPER ASSEMBLY	1		

每天进步一点点

PDF 文件使用 "pdfFactory" 试用版本创建 www.fineprint.com.cn

前保险杠及支架总成(二）FRONT BUMPER AND BRACKET ASSEMBLY(2)

198

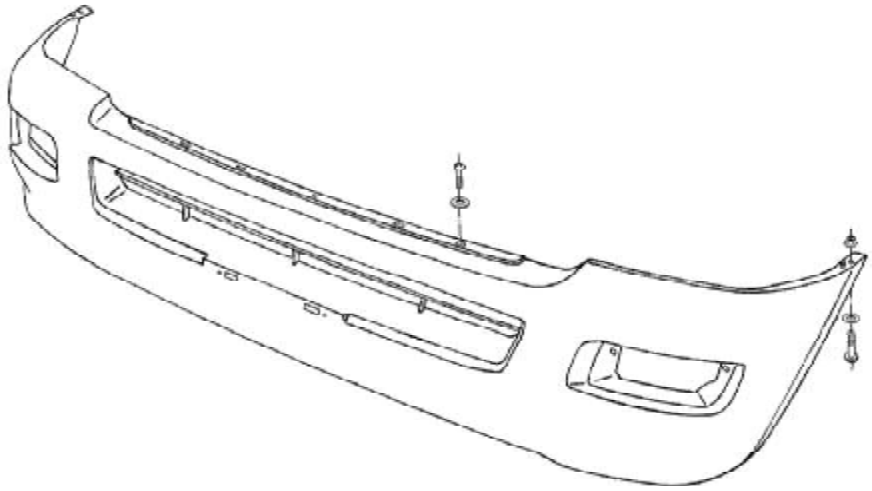

PDF 文件使用 "pdfFactory" 试用版本创建 www.fineprint.com.cn

前保险杠及支架总成（二） FRONT BUMPER AND BRACKET ASSEMBLY(2)

序号 S/N	零部件代号 PART CODE	零部件名称 PART NAME	用量 QTY	适用车型 VEHICLE APPLICABLE TO	备注 REMARK
	2803400-B11	前保险杠总成 FRONT BUMPER ASSEMBLY	1	A09 A11	

每天进步一点点

PDF 文件使用 "pdfFactory" 试用版本创建 www.fineprint.com.cn

发动机罩及锁(一）ENGING HOOD AND LOCK(1)

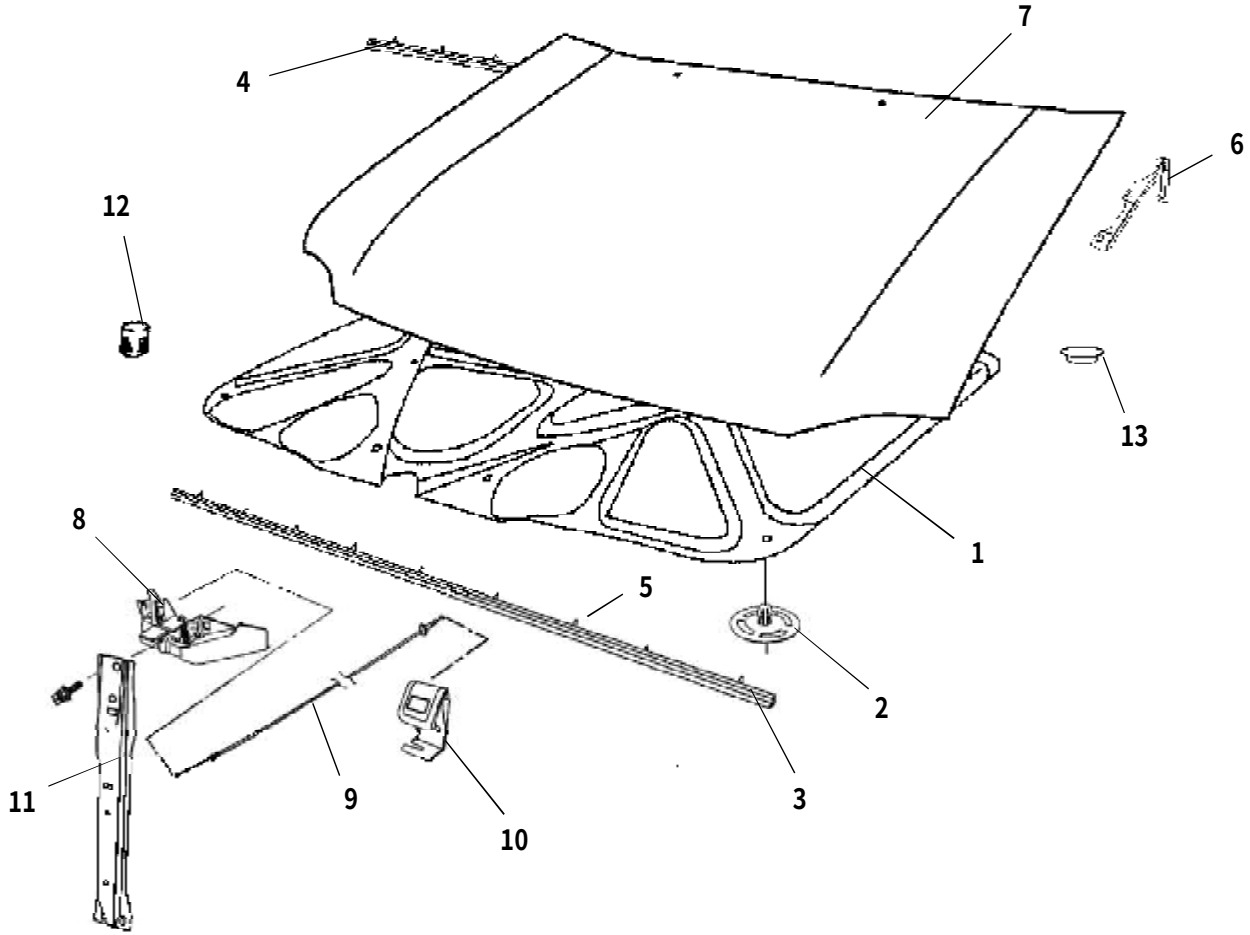

PDF 文件使用 "pdfFactory" 试用版本创建 www.fineprint.com.cn

发动机罩及锁（一）ENGING HOOD AND LOCK(1)

序号 S/N	零部件代号 PART CODE	零部件名称 PART NAME	用量 QTY	适用车型 VEHICLE APPLICABLE TO	备注 REMARK
1	8402011-B00	发动机罩隔热层 HEAT INSULATOR,ENGINE HOOD	1	A01 A02 A05 A10 A12 A04 A13	
2	8402012-B00	发动机罩隔热层涨扣 CLIP,HEAT INSULATOR,ENGINE HOOD	10	A01 A02 A05 A09 A10 A11 A12 A04 A13	
3	8402013-B00	发动机罩前密封胶条 FRONT SEALING STRIP,ENGINE HOOD	1		
4	8402014-B00	发动机罩后密封胶条 REAR SEALING STRIP,ENGINE HOOD	1	A01 A02 A05 A10 A12 A04 A13	
5	8402015-B00	发动机罩密封条涨扣 SEALING STRIP CLIP,ENGINE HOOD	18	A01 A02 A05 A09 A10 A11 A12 A04 A13	
6	8402100-B00	发动机罩左铰链总成 ENGINE HOOD HINGE,LH	1	A01 A02 A09 A10 A11 A12 A04 A13	
	8402100-A05	发动机罩左铰链总成 ENGINE HOOD HINGE,LH	1	A05	
	8402200-B00	发动机罩右铰链总成 ENGINE HOOD HINGE,RH	1	A01 A02 A09 A10 A11 A12 A04 A13	
	8402200-A05	发动机罩右铰链总成 ENGINE HOOD HINGE,RH	1	A05	
7	8402300-B00	发动机罩总成 ENGINE HOOD ASSEMBLY	1	A01 A02 A05 A10 A12 A04 A13	
8	8402500-B00	发动机罩锁总成 ENGINE HOOD LOCK ASSEMBLY	1		
9	8402600-B00	发动机罩锁拉线总成 ENGINE HOOD LOCK CABLE ASSEMBLY	1		
10	8402700-B00-0308	发动机罩手扣总成 ENGINE HOOD HANDLE ASSEMBLY (YELLOW)	1	A01 A02 A05 A09 A10 A11 A12 A04 A13	黄色
11	8402800-B00	发动机罩锁支架总成 LOCK BRACKET ASSEMBLY,ENGINE HOOD	1	A01 A02 A05 A09 A10 A11 A12 A04 A13	
12	8400071-B00	发动机罩圆形缓冲垫 DAMPING BLOCK,ENGINE HOOD	2		
13	8400072-B00	发动机罩后缓冲垫 REAR DAMPING BLOCK,ENGINE HOOD	2		

每天进步一点点

PDF 文件使用 "pdfFactory" 试用版本创建 www.fineprint.com.cn

发动机罩及锁(二）ENGING HOOD AND LOCK(2)

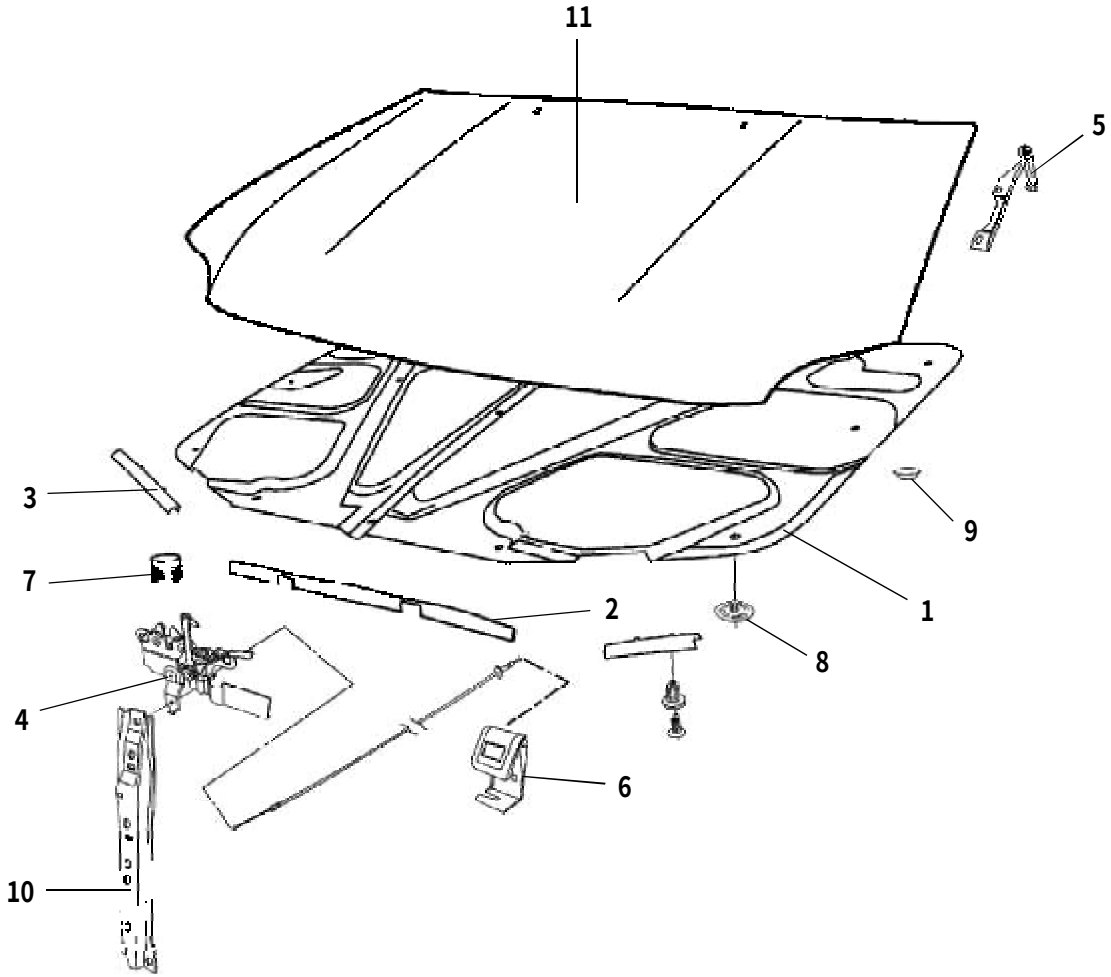

PDF 文件使用 "pdfFactory" 试用版本创建 www.fineprint.com.cn

发动机罩及锁(二）ENGING HOOD AND LOCK(2)

序号 S/N	零部件代号 PART CODE	零部件名称 PART NAME	用量 QTY	适用车型 VEHICLE APPLICABLE TO	备注 REMARK
1	8402011-B11	发动机罩隔热层 HEAT INSULATOR,ENGINE HOOD	1	A09 A11	
2	8402013-L00	发动机罩前密封胶条 FRONT SEALING STRIP,ENGINE HOOD	1		
3	8402016-L00	发动机罩侧密封胶条 SIDE SEALING STRIP,ENGINE HOOD	2		
4	8402500-B11	发动机罩锁总成 ENGINE HOOD LOCK ASSEMBLY	1		
5	8402100-B00	发动机罩左铰链总成 ENGINE HOOD HINGE, LH	1	A01 A02 A09 A10 A11 A12 A04 A13	
	8402200-B00	发动机罩右铰链总成 ENGINE HOOD HINGE, RH	1		
6	8402700-B00-0308	发动机罩手扣总成 ENGINE HOOD HANDLE ASSEMBLY (YELLOW)	1		黄色
7	8400071-B00	发动机罩圆形缓冲垫 DAMPING BLOCK,ENGINE HOOD	2		
8	8402012-B00	发动机罩隔热层涨扣 CLIP,HEAT INSULATOR,ENGINE HOOD	10		
9	8400072-B00	发动机罩后缓冲垫 REAR DAMPING BLOCK,ENGINE HOOD	2		
10	8402800-B00	发动机罩锁支架总成 LOCK BRACKET ASSEMBLY,ENGINE HOOD	1		
11	8402300-B00	发动机罩总成 ENGINE HOOD ASSEMBLY	1		

每天进步一点点

PDF 文件使用 "pdfFactory" 试用版本创建 www.fineprint.com.cn

车前钣金零件（一） FRONT STAMPING PARTS (1)

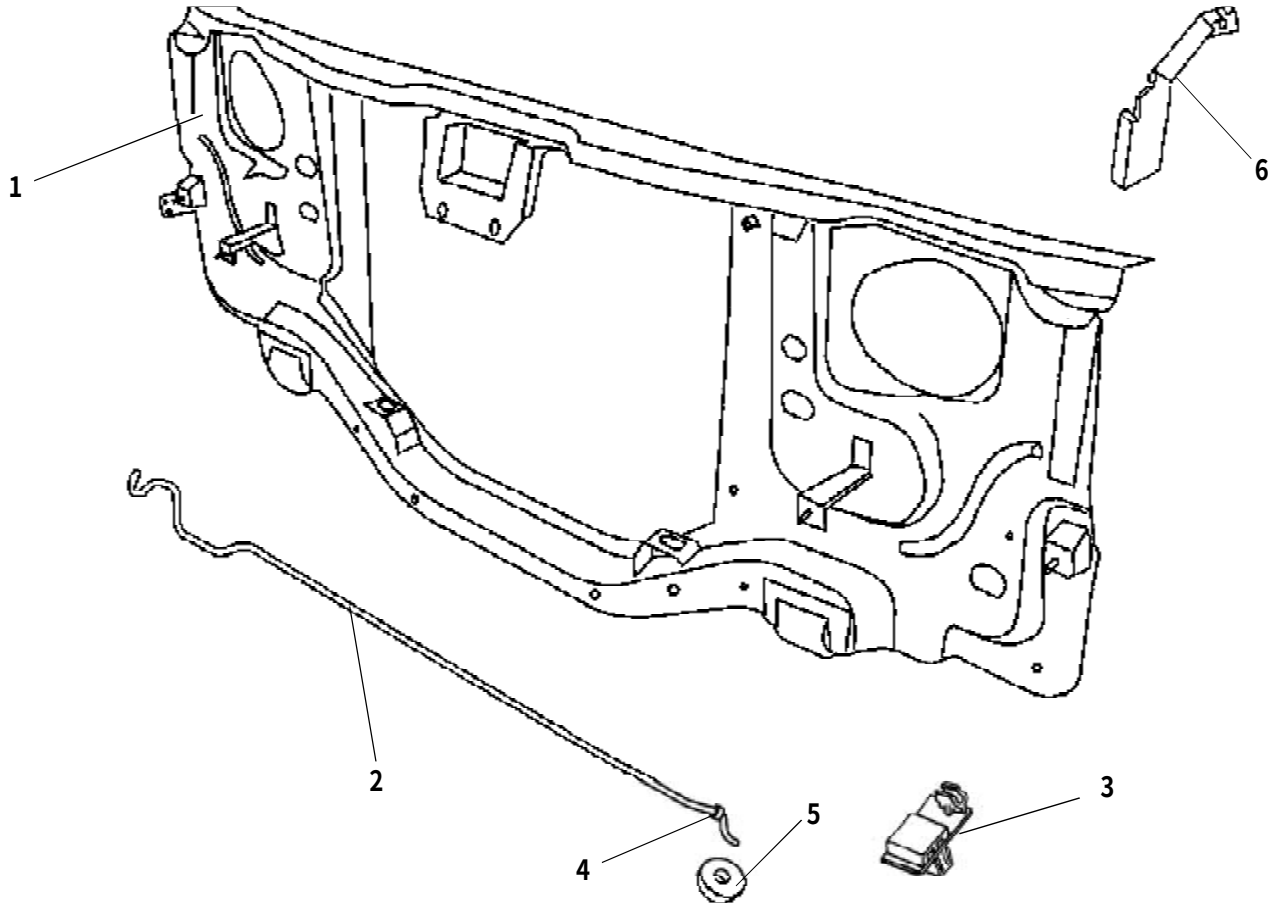

PDF 文件使用 "pdfFactory" 试用版本创建 www.fineprint.com.cn

车前钣金零件（一） FRONT STAMPING PARTS (1)

序号 S/N	零部件代号 PART CODE	零部件名称 PART NAME	用量 QTY	适用车型 VEHICLE APPLICABLE TO	备注 REMARK
1	8400100-B00	前照灯座板焊接总成 RADIATOR SUPPORT ASSEMBLY	1	A01 A02 A10 A12 A13	
	8400100-A05	前照灯座板焊接总成 RADIATOR SUPPORT ASSEMBLY	1	A05	
	8400010-B06	前照灯座板焊接总成一 RADIATOR SUPPORT ASSEMBLY, NO.1	1	A04	
2	8400074-B00	发动机罩撑杆 STRUT ROD,ENGINE HOOD	1	A01 A02 A10 A12 A04 A13	
3	8400075-B00	发动罩撑杆座 STRUT ROD SEAT ,ENGINE HOOD	1	A01 A02 A05 A09 A10 A11 A12 A04 A13	
4	8400076-B00	发动机罩撑杆胶垫一 ENGINE HOOD STRUT BAR BUSHING, NO.1	1	A01 A02 A05 A09 A10 A11 A12 A04 A13	
5	8400077-B00	发动机罩撑杆胶垫二 ENGINE HOOD STRUT BAR BUSHING, NO.2	1	A01 A02 A05 A09 A10 A11 A12 A04 A13	
6	8400050-B00	左前支座加强板分总成 LEFT FRONT BRACKET REINFORCEME -NT PLATE SUB-ASSEMBLY	1	A01 A02 A09 A10 A11 A12 A04 A13	
	8400050-A05	左前支座加强板分总成 LEFT FRONT BRACKET REINFORCEME -NT PLATE SUB-ASSEMBLY	1	A05	

每天进步一点点

PDF 文件使用 "pdfFactory" 试用版本创建 www.fineprint.com.cn

车前钣金零件（二） FRONT STAMPING PARTS (2)

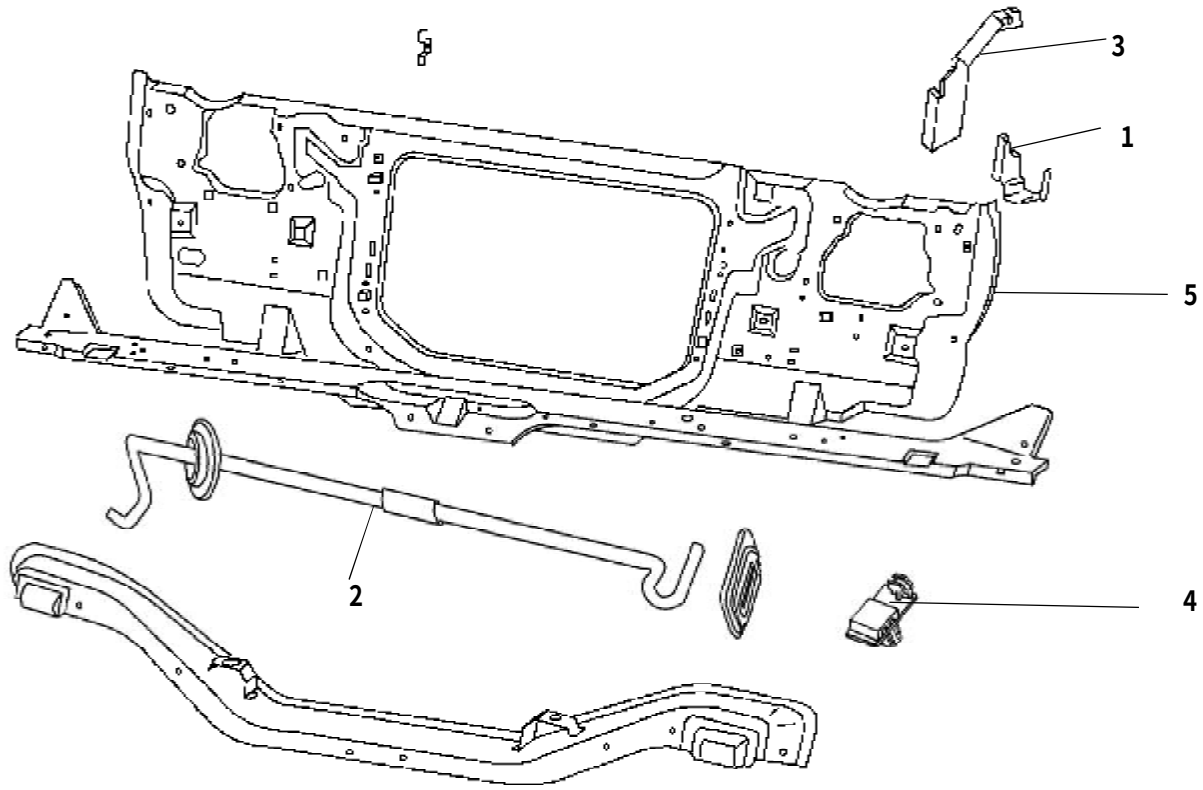

PDF 文件使用 "pdfFactory" 试用版本创建 www.fineprint.com.cn

车前钣金零件（二） FRONT STAMPING PARTS (2)

序号 S/N	零部件代号 PART CODE	零部件名称 PART NAME	用量 QTY	适用车型 VEHICLE APPLICABLE TO	备注 REMARK
1	8400100-B11	前照灯座板焊接总成 RADIATOR SUPPORT ASSEMBLY	1	A09 A11	
2	8400074-B11	发动机罩撑杆 STRUT ROD ,ENGINE HOOD	1		
3	8400050-B00	左前支架加强板分总成 LEFT FRONT BRACKET REINFORCEM -ENT PLATE SUB-ASSEMBLY	1	A01 A02 A09 A10 A11 A12 A04 A13	
4	8400075-B00	发动机罩撑杆座 STRUT ROD SEAT ,ENGINE HOOD	1		
5	8400100-B00	大灯座板焊接总成 RADIATOR SUPPORT ASSEMBLY	1	A01 A02 A09 A10 A11 A12	

每天进步一点点

PDF 文件使用 "pdfFactory" 试用版本创建 www.fineprint.com.cn

车前钣金零件（三） FRONT STAMPING PARTS (3)

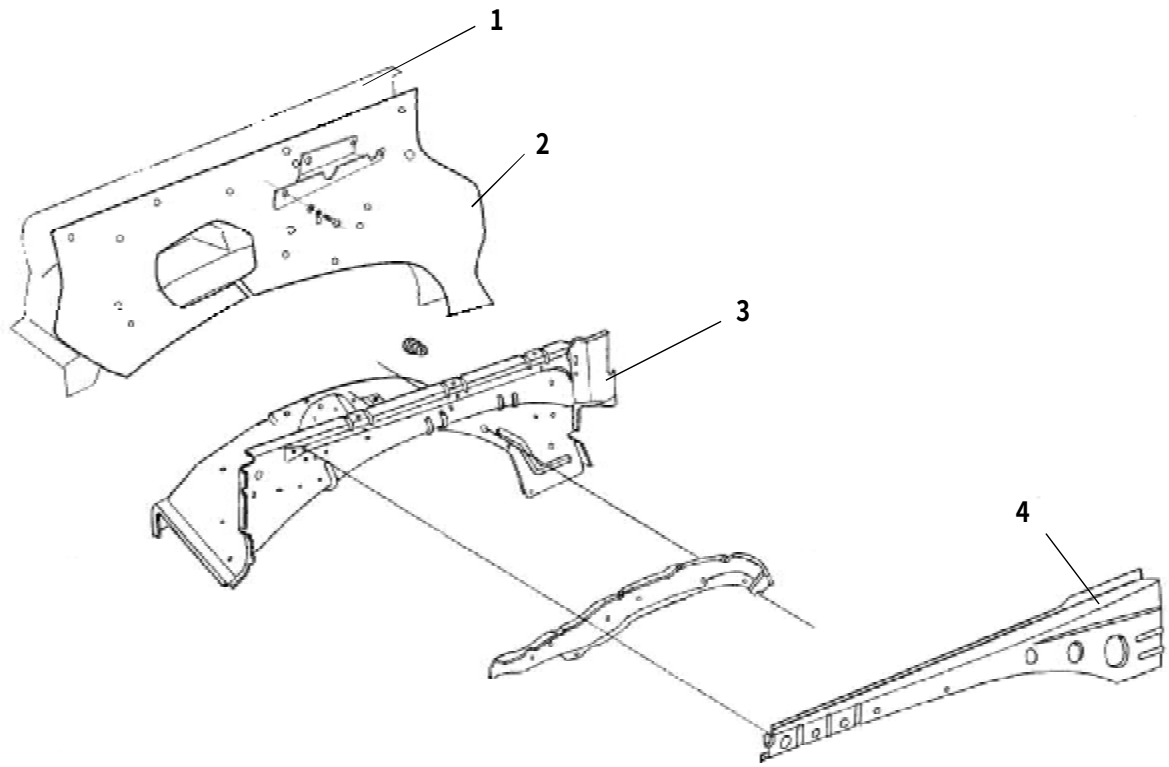

PDF 文件使用 "pdfFactory" 试用版本创建 www.fineprint.com.cn

车前钣金零件（三） FRONT STAMPING PARTS (3)

序号 S/N	零部件代号 PART CODE	零部件名称 PART NAME	用量 QTY	适用车型 VEHICLE APPLICABLE TO	备注 REMARK
1	8400040-B00	右挡泥板总成 MUDGUARD ASSEMBLY,RH	1	A01 A02 A10 A12 A13	
	8400040-A05	右挡泥板总成 MUDGUARD ASSEMBLY,RH	1	A05	
	8400502-B06	右挡泥板 MUDGUARD,RH	1	A04	
2	8403031-B22	左挡泥板隔音垫 MUDGUARD WALL INSULATOR,LH	1	A02	
	8403032-B22	右挡泥板隔音垫 MUDGUARD WALL INSULATOR,RH	1	A02	
3	8400030-B00	左挡泥板总成 MUDGUARD ASSEMBLY,LH	1	A01 A02 A10 A12 A04 A13	
	8400030-A05	左挡泥板总成 MUDGUARD ASSEMBLY,LH	1	A05	
4	8400300-B00	左挡泥板加强板总成 WHEEL MUDGUARD REINFORCEMENT ASSEMBLY,LH	1	A01 A02 A09 A10 A11 A12 A04 A13	
	8400300-A05	左挡泥板加强板总成 WHEEL MUDGUARD REINFORCEMENT ASSEMBLY,LH	1	A05	
	8400400-B00	右挡泥板加强板总成 WHEEL MUDGUARD REINFORCEMENT ASSEMBLY,RH	1	A01 A02 A09 A10 A11 A12 A04 A13	
	8400400-A05	右挡泥板加强板总成 WHEEL MUDGUARD REINFORCEMENT ASSEMBLY,RH	1	A05	

每天进步一点点

PDF 文件使用 "pdfFactory" 试用版本创建 www.fineprint.com.cn

翼子板(一） FENDER(1)

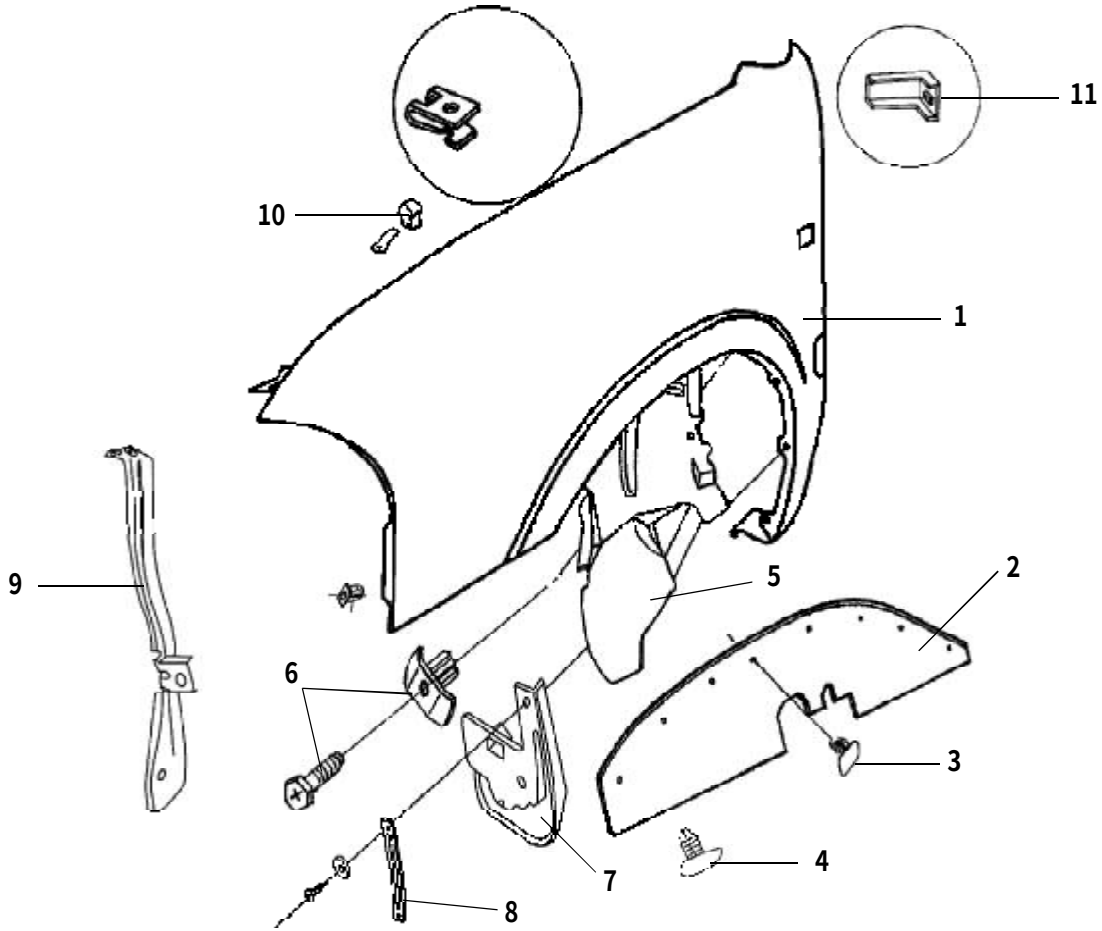

PDF 文件使用 "pdfFactory" 试用版本创建 www.fineprint.com.cn

翼子板(一） FENDER(1)

序号 S/N	零部件代号 PART CODE	零部件名称 PART NAME	用量 QTY	适用车型 VEHICLE APPLICABLE TO	备注 REMARK
1	8403011-B00	左翼子板 FENDER,LH	1	A01 A02 A10 A12 A04 A13	
	8403011-A05	左翼子板 FENDER,LH	1	A05	
	8403012-B00	右翼子板 FENDER,RH	1	A01 A02 A10 A12 A04 A13	
	8403012-A05	右翼子板 FENDER,RH	1	A05	
	8403012-A05-B1	右翼子板 FENDER,RH(NO CONTROLED HOLE)	1	A05	无天线安装孔
2	8403015-B00	左挡泥胶片 WHEEL MUDGUARD RUBBER GASKET,LH	1	A01 A02 A05 A09 A10 A11 A12 A13	
	8403015-L01	左挡泥胶片 WHEEL MUDGUARD RUBBER GASKET,LH	1	A04	
	8403016-B00	右挡泥胶片 WHEEL MUDGUARD RUBBER GASKET,RH	1	A01 A02 A05 A09 A10 A11 A12 A04 A13	
3	8403017-B00	挡泥胶片卡扣 1 号 CLIP NO.1,WHEEL MUDGUARD RUBBER GASKET (LEFT7/RIGHT 8)	15		左 7/右 8
4	8403018-B00	挡泥胶片卡扣 2 号 CLIP NO.2,WHEEL MUDGUARD RUBBER GASKET (LEFT 1)	1		左一
5	8403021-B00	左前轮防溅垫 FRONT WHEEL SPLASH GUARD,LH	1	A01 A02 A10 A12 A04 A13	
	8403021-A05	左前轮防溅垫 FRONT WHEEL SPLASH GUARD,LH	1	A05	
	8403022-B00	右前轮防溅垫 FRONT WHEEL SPLASH GUARD,RH	1	A01 A02 A10 A12 A04 A13	
	8403022-A05	右前轮防溅垫 FRONT WHEEL SPLASH GUARD,RH	1	A05	
6	8403023-B00	前轮防溅垫塑料铆钉 PLASTIC RIVET	18	A01 A02 A05 A09 A10 A11 A12 A13	
7	8403025-B00	左前轮挡泥板 FRONT WHEEL MUDGUARD,LH	1		
	8403026-B00	右前轮挡泥板 FRONT WHEEL MUDGUARD,RH	1		
	8403025-A04	左前轮挡泥板 FRONT WHEEL MUDGUARD,LH	1	A04	
	8403026-A04	右前轮挡泥板 FRONT WHEEL MUDGUARD,RH	1		
8	8403027-B00	挡泥板压板 PRESSURE PLATE,WHEEL MUDGUARD	2	A01 A02 A09 A10 A11 A12 A04 A13	

每天进步一点点

PDF 文件使用 "pdfFactory" 试用版本创建 www.fineprint.com.cn

翼子板(一） FENDER(1)

序号 S/N	零部件代号 PART CODE	零部件名称 PART NAME	用量 QTY	适用车型 VEHICLE APPLICABLE TO	备注 REMARK
	8403027-A05	挡泥板压板 PRESSURE PLATE,WHEEL MUDGUARD	2	A05	
9	8403100-B00	左翼子板固定支架总成 FENDER FRONT MOUNTING BRACKET, LH	1	A01 A02 A10 A12 A04 A13	
	8403200-B00	右翼子板固定支架总成 FENDER FRONT MOUNTING BRACKET, RH	1	A01 A02 A10 A12 A04 A13	
10	8400073-B00	发动机罩方形缓冲垫 ENGINE HOOD DAMPING BLOCK	2	A01 A02 A05 A09 A10 A11 A12 A04 A13	
11	8400060-B00	翼子板支架总成 FENDER REAR FIXING BRACKT	2	A01 A02 A09 A10 A11 A12 A04 A13	
	8400060-A05	翼子板支架总成 FENDER REAR FIXING BRACKT	2	A05	

PDF 文件使用 "pdfFactory" 试用版本创建 www.fineprint.com.cn

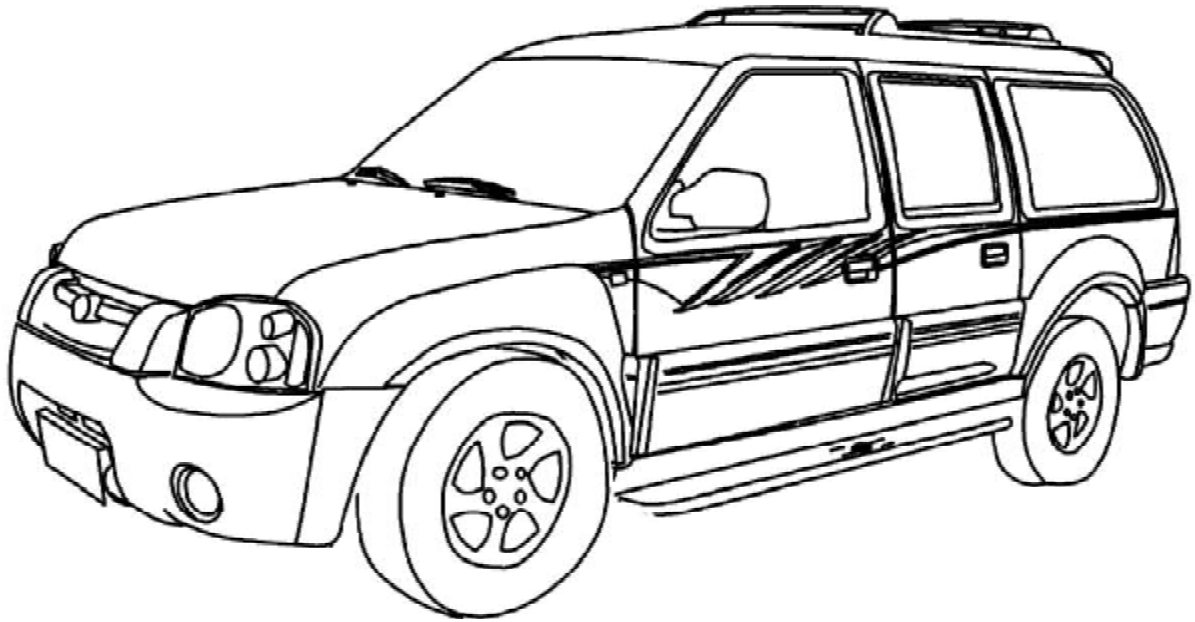

PDF 文件使用 "pdfFactory" 试用版本创建 www.fineprint.com.cn

翼子板(二） FENDER(2)

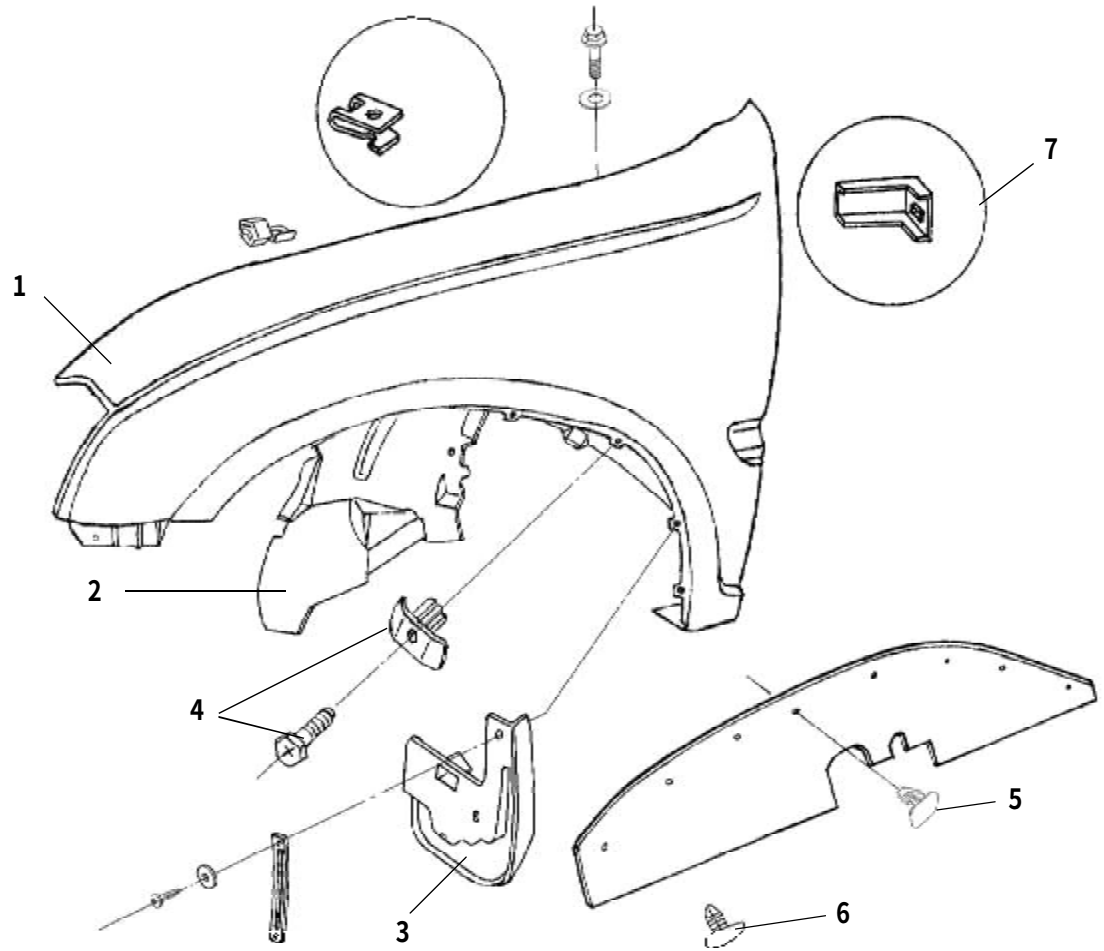

PDF 文件使用 "pdfFactory" 试用版本创建 www.fineprint.com.cn

翼子板(二） FENDER(2)

序号 S/N	零部件代号 PART CODE	零部件名称 PART NAME	用量 QTY	适用车型 VEHICLE APPLICABLE TO	备注 REMARK
1	8403011-B11	左翼子板 FENDER , LH	1	A09 A11	
	8403012-B11	右翼子板 FENDER ,RH	1		
2	8403021-B11	左前轮防溅垫 FRONT WHEEL SPLASH GUARD,LH (NARROW)	1		窄
	8403022-B11	右前轮防溅垫 FRONT WHEEL SPLASH GUARD,RH (NARROW)	1		窄
3	8400030-B11	左前轮挡泥板 FRONT WHEEL MUDGUARD, LH	1		
	8400040-B11	右前轮挡泥板 FRONT WHEEL MUDGUARD, RH	1		
4	8403023-B00	前轮防溅垫塑料铆钉 PLASTIC RIVET	18	A01 A02 A09 A10 A11 A12 A04 A13	
5	8403017-B00	挡泥胶片卡扣 1 号 CLIP NO.1, WHEEL MUDGUARD RUBBER GASKET (LEFT 7 RIGHT 8)	15		左 7/右 8
6	8403018-B00	挡泥胶片卡扣 2 号 CLIP NO.2, WHEEL MUDGUARD RUBBER GASKET(LEFT 1)	1		左一
7	8400060-B00	翼子支架总成 FENDER REAR FIXING BRACKT	2		

PDF 文件使用 "pdfFactory" 试用版本创建 www.fineprint.com.cn

前围骨架及盖板（一） FRONT WALL FRAME AND COVER PLATE(1)

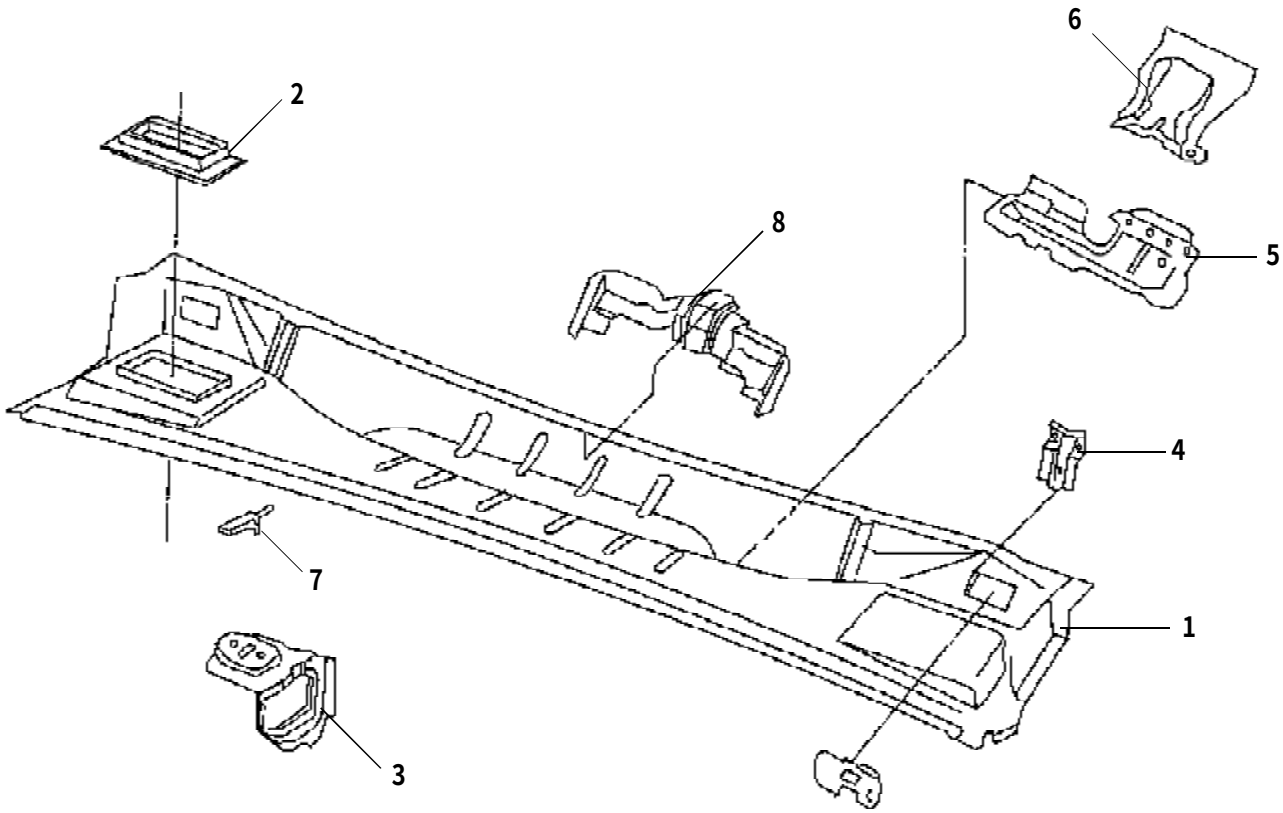

PDF 文件使用 "pdfFactory" 试用版本创建 www.fineprint.com.cn

前围骨架及盖板（一） FRONT WALL FRAME AND COVER PLATE(1)

序号 S/N	零部件代号 PART CODE	零部件名称 PART NAME	用量 QTY	适用车型 VEHICLE APPLICABLE TO	备注 REMARK
	5301140-B00	前围下加强横梁总成 FRONT WALL REIFORCEMENT CROSSM -EMBER ASSEMBLY,LOWER (NO RESPIRATOR OR CAP)	1	A01 A02 A09 A10 A11 A12 A04 A13	不含通风口罩盖板
	5301140-A05	前围下加强横梁总成 FRONT WALL REIFORCEMENT CROSSM -EMBER ASSEMBLY,LOWER	1	A05	
1	5301146-B00	前围下加强横梁 FRONT WALL REINFORCEMENT CROSSMEM -BER, LOWER	1	A01 A02 A09 A10 A11 A12 A04 A13	
	5301146-A05	前围下加强横梁 FRONT WALL REINFORCEMENT CROSSMEM -BER, LOWER	1	A05	
2	5301141-B00	通风口罩盖板 PLATE,AIR VENT	1	A01 A02 A09 A10 A11 A12 A04 A13	
	5301141-A05	通风口罩盖板 PLATE,AIR VENT	1	A05	
3	5301142-B00	中支架-雨刮器 COWL TOP VENTILATOR LOUVER	1	A01 A02 A09 A10 A11 A12 A04 A13	
	5301142-A05	中支架-雨刮器 COWL TOP VENTILATOR LOUVER	1	A05	
4	5301150-B00	端支架分总成 END BRACKET ASSEMBLY	2	A01 A02 A09 A10 A11 A12 A04 A13	
	5301150-A05	端支架分总成 END BRACKET ASSEMBLY	2	A05	
5	5301161-B00	方向管柱安装支架之一 MOUNTING BRACKET NO.1, STEERING COLUMN	1	A01 A02 A09 A10 A11 A12 A04 A13	
	5301161-A05	方向管柱安装支架之一 MOUNTING BRACKET NO.1, STEERING COLUMN	1	A05	
6	5301165-B00	方向管柱安装支架之二分总成 MOUNTING BRACKET NO.2, STE -ERING COLUMN	1	A01 A02 A09 A10 A11 A12 A04 A13	
	5301165-A05	方向管柱安装支架之二分总成 MOUNTING BRACKET NO.2, STE -ERING COLUMN	1	A05	
7	5301170-B00	小支架分总成 SMALL BRACKET	2	A01 A02 A09 A10 A11 A12 A04 A13	
	5301170-A05	小支架分总成 SMALL BRACKET	2	A05	
8	5301180-B00	仪表板中托架分总成 INTERMEDIATE BRACKET ASSEMBLY, INSTRUMENT PANEL	1	A01 A02 A09 A10 A11 A12 A04 A13	
	5301180-A05	仪表板中托架分总成 INTERMEDIATE BRACKET ASSEMBLY, INSTRUMENT PANEL	1	A05	

每天进步一点点

PDF 文件使用 "pdfFactory" 试用版本创建 www.fineprint.com.cn

前围骨架及盖板（二） FRONT WALL FRAME AND COVER PLATE(2)

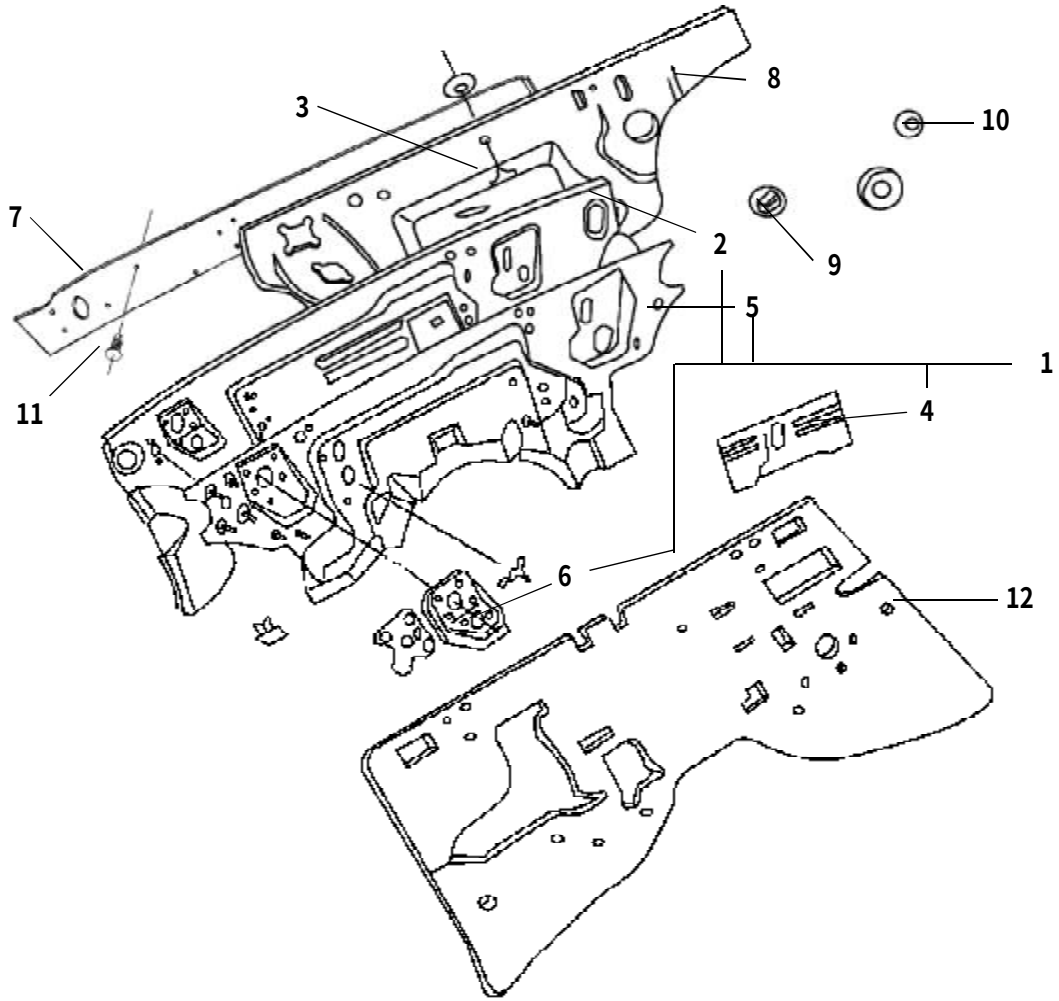

每天进步一点点

PDF 文件使用 "pdfFactory" 试用版本创建 www.fineprint.com.cn

前围骨架及盖板（二） FRONT WALL FRAME AND COVER PLATE(2)

序号 S/N	零部件代号 PART CODE	零部件名称 PART NAME	用量 QTY	适用车型 VEHICLE APPLICABLE TO	备注 REMARK
1	5301200-B00	前围挡板总成 ENGINE BAFFLE ASSEMBLY	1	A01 A02 A09 A10 A11 A12 A04 A13	
	5301200-A05	前围挡板总成 ENGINE BAFFLE ASSEMBLY	1	A05	
2	5301210-B00	前围挡板分总成 ENGINE BAFFLE SUB-ASSEMBLY	1	A01 A02 A09 A10 A11 A12 A04 A13	
	5301210-A05	前围挡板分总成 ENGINE BAFFLE SUB-ASSEMBLY	1	A05	
3	5301220-B00	里程表软轴支架二分总成 BRACKET-ODOMETER FLEXIBLE SHAFT NO.2	3	A01 A02 A09 A10 A11 A12 A04 A13	
	5301220-A05	里程表软轴支架二分总成 BRACKET-ODOMETER FLEXIBLE SHAFT NO.2	3	A05	
4	5301231-B00	前围挡板右下加强板 ENGINE BAFFLE LOWER REINFORCEMENT PANEL, RH	1	A01 A02 A09 A10 A11 A12 A04 A13	
	5301231-A05	前围挡板右下加强板 ENGINE BAFFLE LOWER REINFORCEMENT PANEL, RH	1	A05	
5	5301235-B00	前围挡板衬板分总成 ENGINE BAFFLE LINER ASSEMBLY	1	A01 A02 A09 A10 A11 A12 A04 A13	
	5301235-A05	前围挡板衬板分总成 ENGINE BAFFLE LINER ASSEMBLY	1	A05	
6	5301271-B00	前围挡板左加强板 ENGINE BAFFLE REINFORCEMENT PANEL, LH	1	A01 A02 A05 A09 A10 A11 A12 A04 A13	
7	5310011-B00	前围上隔音垫 FRONT WALL INSULATOR, UPPER	1		
8	5310012-B00	前围下隔音垫 FRONT WALL INSULATOR, LOWER	1		
	5310012-B22	前围下隔音垫 FRONT WALL INSULATOR, LOWER	1	A02	
9	5310013-B00	前围密封块 SEALING BLOCK,FRONT WALL (SAUARE MODLE BLOCK)	1	A01 A02 A05 A09 A10 A11 A12 A04 A13	方型堵
10	5310014-B00	圆形胶堵 RUBBER PLUG,FRONT WALL	1		Φ30
11	5310015-B00	前围上隔音垫涨扣 CLIP, FRONT WALL INSULATOR	2		S-17
12	5310100-B00	前围隔热层总成 FRONT WALL HEAT INSULATOR ASSEMBLY	1		

每天进步一点点

PDF 文件使用 "pdfFactory" 试用版本创建 www.fineprint.com.cn

前围骨架及盖板（三） FRONT WALL FRAME AND COVER PLATE(3)

220

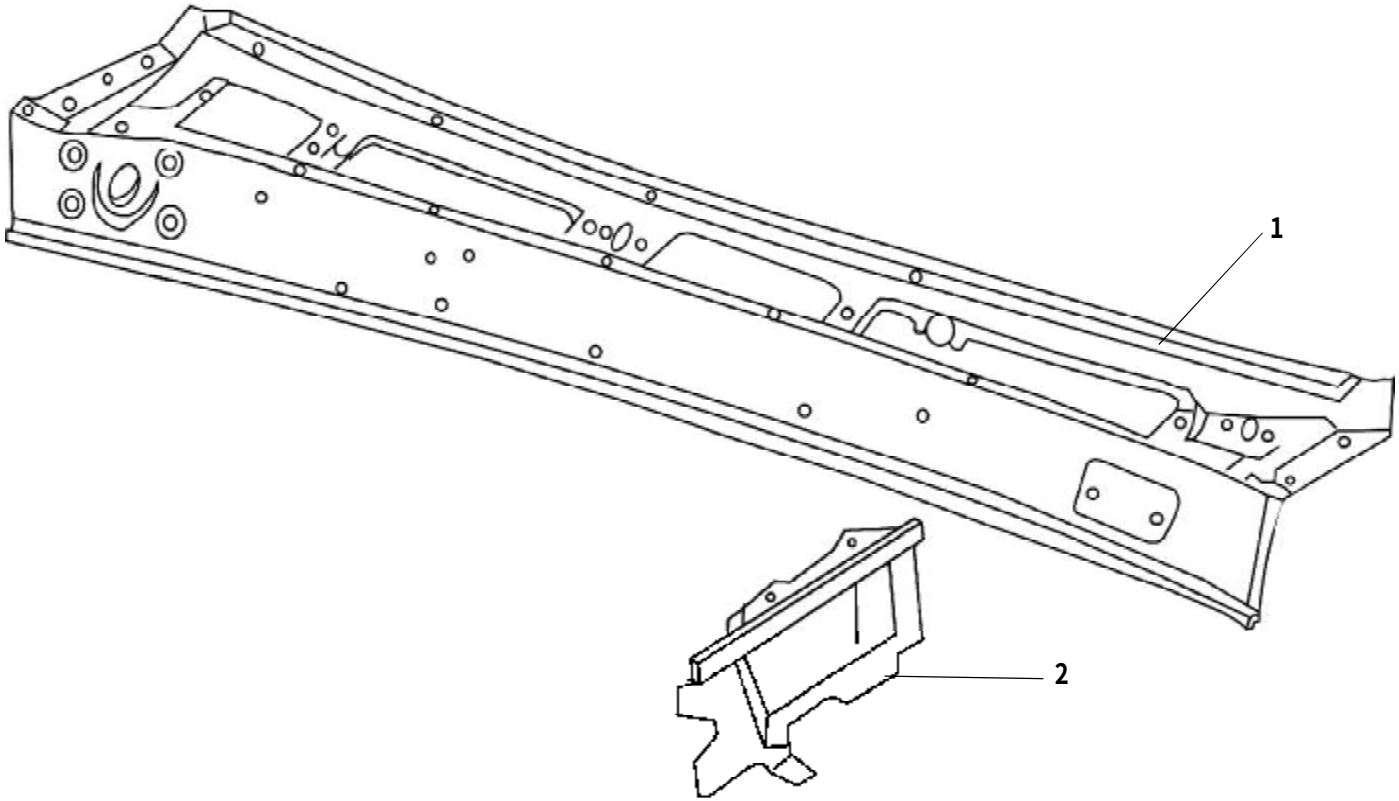

每天进步一点点

PDF 文件使用 "pdfFactory" 试用版本创建 www.fineprint.com.cn

前围骨架及盖板（三） FRONT WALL FRAME AND COVER PLATE(3)

序号 S/N	零部件代号 PART CODE	零部件名称 PART NAME	用量 QTY	适用车型 VEHICLE APPLICABLE TO	备注 REMARK
1	5301130-B00	前围上加强梁带螺母总成 FRONT WALL REINFORCEMENT MEMBER ASSEMBLY, UPPER	1	A01 A02 A09 A10 A11 A12 A04 A13	
	5301130-A05	前围上加强梁带螺母总成 FRONT WALL REINFORCEMENT MEMBER ASSEMBLY, UPPER	1	A05	
2	5301110-B00	左端板分总成 END PLATE SUB-ASSEMBLY, LH	1	A01 A02 A09 A10 A11 A12 A04 A13	
	5301110-A05	左端板分总成 END PLATE SUB-ASSEMBLY, LH	1	A05	
	5301120-B00	右端板分总成 END PLATE SUB-ASSEMBLY, RH	1	A01 A02 A09 A10 A11 A12 A04 A13	
	5301120-A05	右端板分总成 END PLATE SUB-ASSEMBLY, RH	1	A05	

每天进步一点点

PDF 文件使用 "pdfFactory" 试用版本创建 www.fineprint.com.cn

前通风窗盖板 COWL TOP VENTILATOR LOUVER

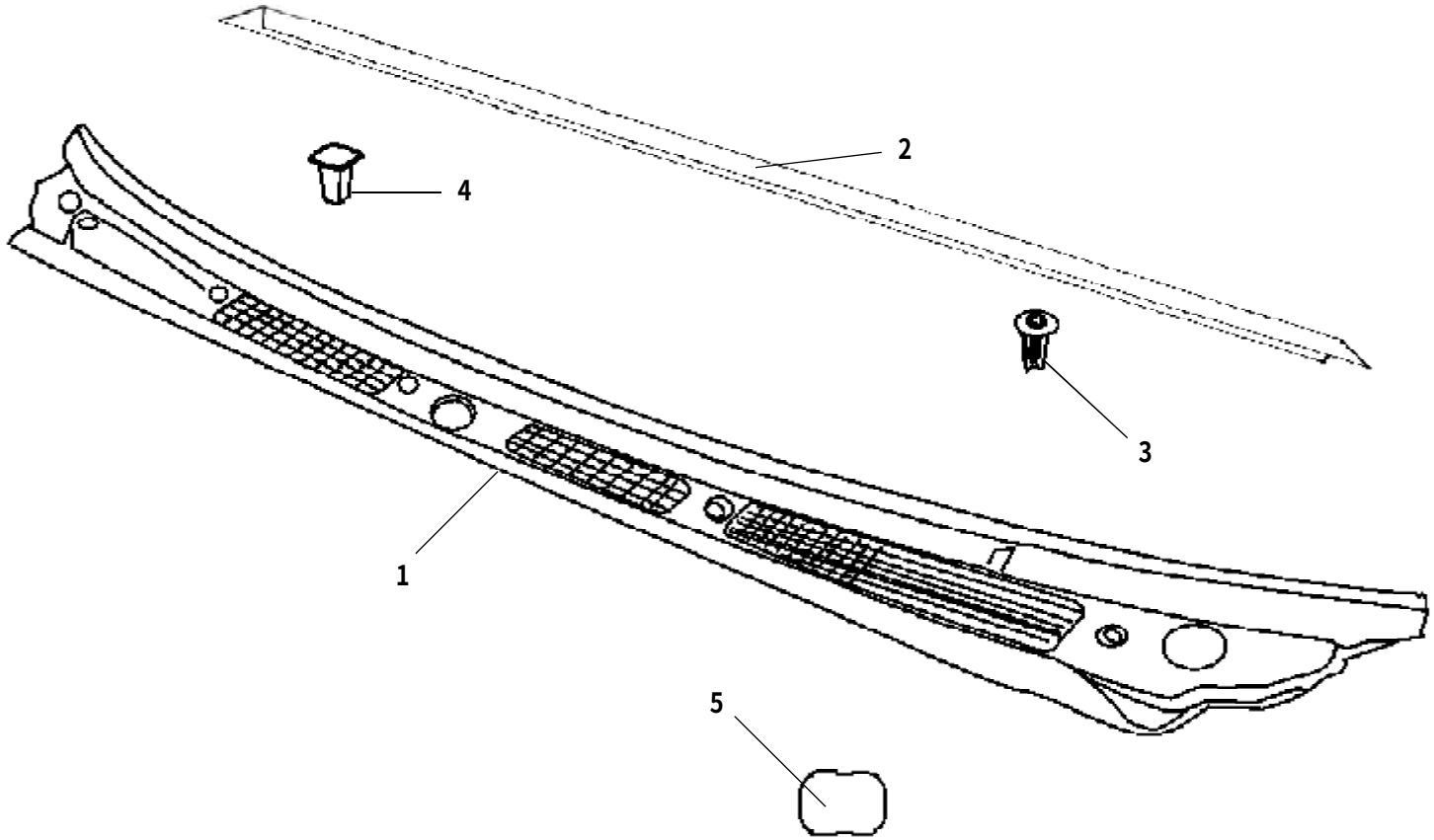

PDF 文件使用 "pdfFactory" 试用版本创建 www.fineprint.com.cn

前通风窗盖板 COWL TOP VENTILATOR LOUVER

序号 S/N	零部件代号 PART CODE	零部件名称 PART NAME	用量 QTY	适用车型 VEHICLE APPLICABLE TO	备注 REMARK
1	5304101-B00	前通风窗盖板 COWL TOP VENTILATOR LOUVER	1	A01 A02 A05 A09 A10 A11 A12 A04 A13	
2	5304102-B00	前通风窗盖胶条 HOOD TO COWL TOP SEAL STRIP	1		
3	5304011-B00	前通风窗固定圆扣 MOUNTING CLIP, COWL TOP VENTILATOR LOUVER	4		
4	5304012-B00	前通风窗固定方扣 MOUNTING CLIP, COWL TOP VENTILATOR LOUVER	1		
5	5304013-B00	空调孔盖 DOVER OF AIR-CONDITION APERTURE	1		

PDF 文件使用 "pdfFactory" 试用版本创建 www.fineprint.com.cn

前风窗玻璃及装饰条 FRONT WINDSCREEN GLASS AND WEATHER SEAL

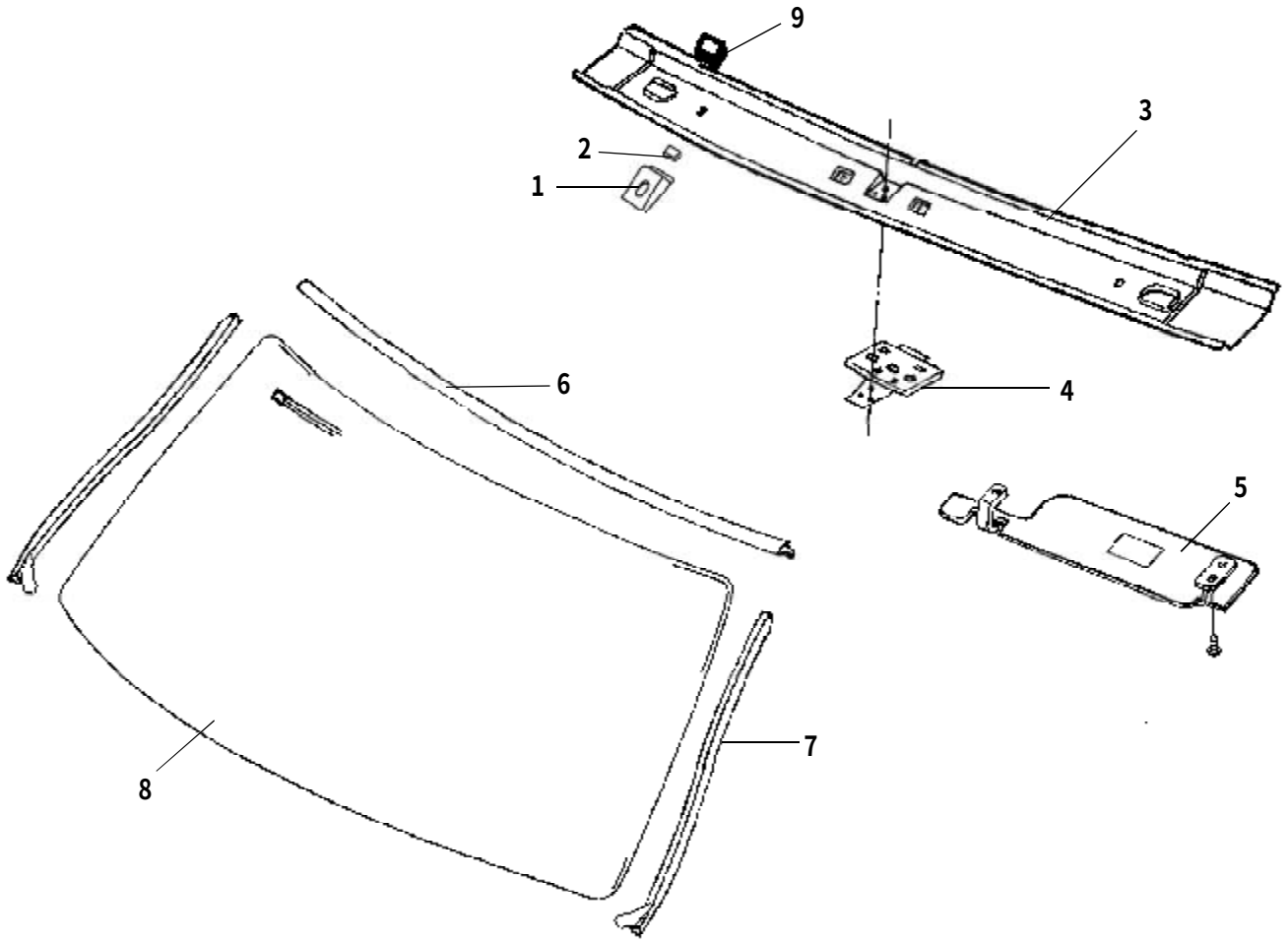

PDF 文件使用 "pdfFactory" 试用版本创建 www.fineprint.com.cn

前风窗玻璃及装饰条 FRONT WINDSCREEN GLASS AND WEATHER SEAL

序号 S/N	零部件代号 PART CODE	零部件名称 PART NAME	用量 QTY	适用车型 VEHICLE APPLICABLE TO	备注 REMARK
1	5206012-B00	前风窗玻璃限位架 FRONT WINDSHIELD STOP BRACKET	2	A01 A02 A05 A09 A10 A11 A12	
	5206012-B00-B1	前风窗玻璃限位架 FRONT WINDSHIELD STOP BRACKET	2	A01 A02 A05A04 A13	
2	5206016-B00	前风窗玻璃限位块 FRONT WINDSCREEN GLASS LIMITATION BRACKET	2	A01 A02 A05 A09 A10 A11 A12	
3	5701101-L00	顶盖第一横梁 FRONT ROOF BOW	1	A01 A02 A09 A10 A11 A12 A04 A13	
	5701101-A05	顶盖第一横梁 FRONT ROOF BOW	1	A05	
4	5701102-B00	阅读灯支架 READING LAMP BRACKET	1	A01 A02 A09 A10 A11 A12 A04 A13	
	5701102-L00	阅读灯支架 READING LAMP BRACKET	1	A05	
5	8204100-B00-0308	左遮阳板总成 SUN VISOR ASSEMBLY, LH (MILK YELLOW)	1	A01 A02 A05 A09 A10 A11 A12 A04 A13	奶黄
	8204200-B00-0308	右遮阳板总成 SUN VISOR ASSEMBLY, RH (MILK YELLOW)	1		奶黄
6	5206015-B00	前风窗玻璃上装饰条 UPPER GARNISH STRIP, FRONT WINDSHI-ELD	1	A01 A02 A09 A10 A11 A12 A04 A13	
	5206015-A05	前风窗玻璃上装饰条 UPPER GARNISH STRIP, FRONT WINDSHI-ELD	1	A05	
7	5206013-B00	前风窗玻璃左装饰条 LEFT GARNISH STRIP, FRONT WINDSHIE-LD	1	A01 A02 A09 A10 A11 A12 A04 A13	
	5206013-A05	前风窗玻璃左装饰条 LEFT GARNISH STRIP, FRONT WINDSHIE-LD	1	A05	
	5206014-B00	前风窗玻璃右装饰条 RIGHT GARNISH STRIP, FRONT WINDSHI-ELD	1	A01 A02 A09 A10 A11 A12 A04 A13	
	5206014-A05	前风窗玻璃右装饰条 RIGHT GARNISH STRIP, FRONT WINDSHI-ELD	1	A05	
8	5206011-B00	前风窗玻璃 FRONT WINDSHIELD	1	A01 A02 A09 A10 A11 A12 A04 A13	
	5206011-A01	前风窗玻璃 FRONT WINDSHIELD (HIDDEN AERIAL)	1	A01 A02 A04 A13	带隐藏式天线
	5206011-A05	前风窗玻璃 FRONT WINDSHIELD	1	A05	
	5206011-A05-B1	前风窗玻璃 FRONT WINDSHIELD (HIDDEN AERIAL)	1	A05	带隐藏式天线
9	7903200-A01	天线放大器总成 ANTENNAFIER ASSEMBLY (FDQ-0503)	1	A01 A02 A04 A13	

每天进步一点点

PDF 文件使用 "pdfFactory" 试用版本创建 www.fineprint.com.cn

仪表板组件（一） INSTRUMENT PANEL COMPONENT (1)

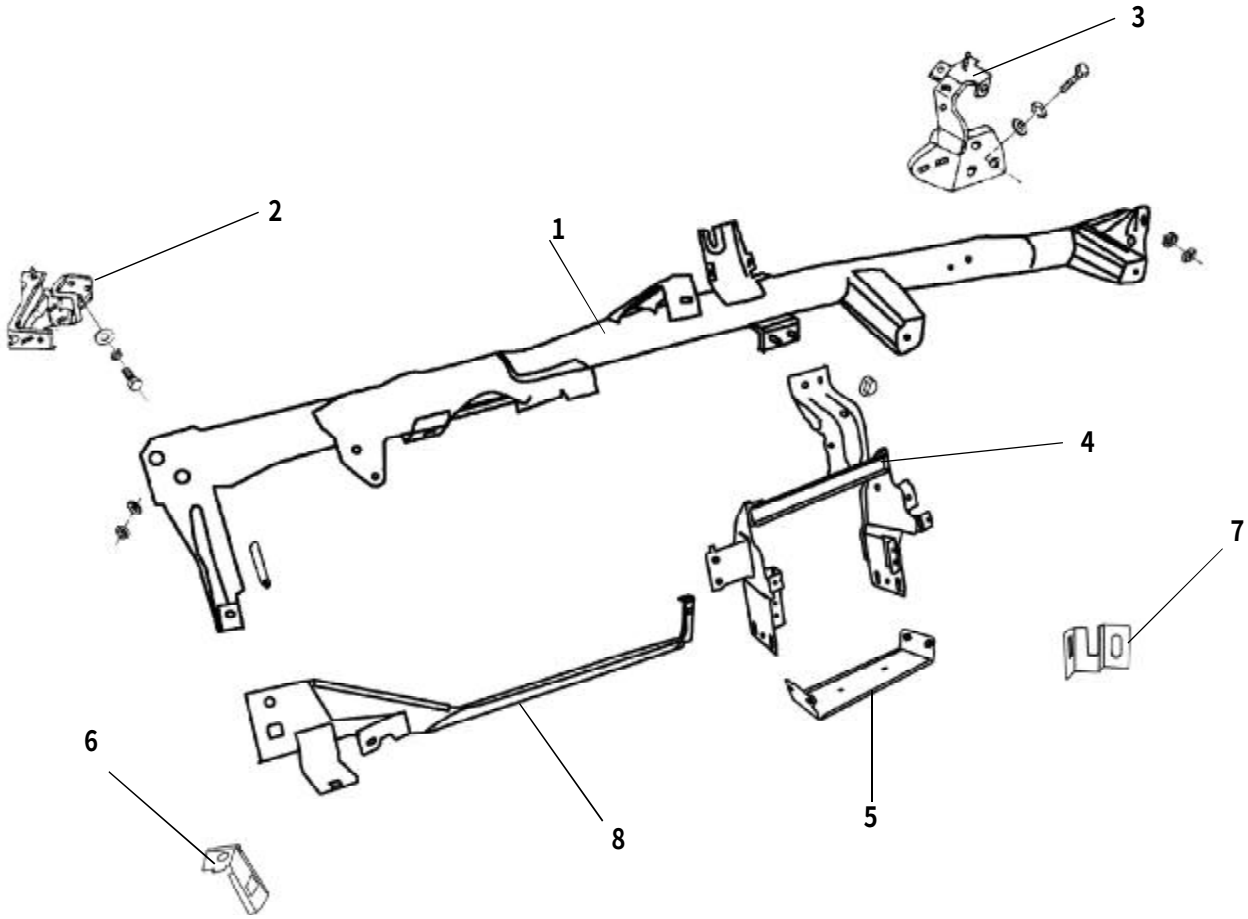

每天进步一点点

PDF 文件使用 "pdfFactory" 试用版本创建 www.fineprint.com.cn

仪表板组件（一） INSTRUMENT PANEL COMPONENT (1)

序号 S/N	零部件代号 PART CODE	零部件名称 PART NAME	用量 QTY	适用车型 VEHICLE APPLICABLE TO	备注 REMARK
1	5306150-B00	仪表板加强横梁总成 INSTRUMENT PANEL REIFORCEMENT MEMBER ASSEMBLY	1	A01 A02 A04 A06 A07A09 A10 A11 A12 A13	
	5306150-A05	仪表板加强横梁总成 INSTRUMENT PANEL REIFORCEMENT MEMBER ASSEMBLY	1	A05	
2	5306130-B00	仪表板加强梁左支架总成LEFT BRACKET ASSEMBLY,INSTRUM -ENT PANEL REIFORCEMENT MEMBER	1	A01 A02 A04 A06 A07 A09 A10 A11 A12 A13	
	5306130-A05	仪表板加强梁左支架总成LEFT BRACKET ASSEMBLY,INSTRUM -ENT PANEL REIFORCEMENT MEMBER	1	A05	
3	5306140-B00	仪表板加强梁右支架总成 RIGHT BRACKET ASSEMBLY,INSTRU -MENT PANEL REIFORCEMENT MEMBER	1	A01 A02 A04 A06 A07 A09 A10 A11 A12 A13	
	5306140-A05	仪表板加强梁右支架总成 RIGHT BRACKET ASSEMBLY,INSTRU -MENT PANEL REIFORCEMENT MEMBER	1	A05	
4	5306110-B00	仪表板加强梁上支架总成 UPPER BRACKET ASSEMBLY,INSTRU -MENT PANEL REIFORCEMENT MEMBER	1	A01 A02 A04 A06 A07 A09 A10 A11 A12 A13	
	5306110-A05	仪表板加强梁上支架总成 UPPER BRACKET ASSEMBLY,INSTRU -MENT PANEL REIFORCEMENT MEMBER	1	A05	
5	5306120-B00	仪表板加强梁下支架总成 LOWER BRACKET ASSE MBLY, INST -RUMENT PANEL REIFORCEMENT MEMBER	1	A01 A02 A04 A06 A07 A09 A10 A11 A12 A13	
	5306120-A05	仪表板加强梁下支架总成 LOWER BRACKET ASSE MBLY, INST -RUMENT PANEL REIFORCEMENT MEMBER	1	A05	
6	5306101-B00	左前立柱下护板支架 BRACKET,LOWER GUARD SHEET,LEFT A PILLAR	1	A01 A02 A04 A05 A06 A07 A09 A10 A11 A12 A13	
7	5306102-B00	右前立柱下护板支架 BRACKET,LOWER GUARD SHEET,RIGHT A PILLAR	1	A01 A02 A04 A05 06 A07 A09 A10 A11 A12 A13	
8	5306015-B00	左下翼横梁 LOWER FENDER CROSS MEMBER,LH	1	A01 A02 A04 A05 A06 A07 A09 A10 A11 A12 A13	

每天进步一点点

PDF 文件使用 "pdfFactory" 试用版本创建 www.fineprint.com.cn

仪表板组件（二） INSTRUMENT PANEL COMPONENT (2)

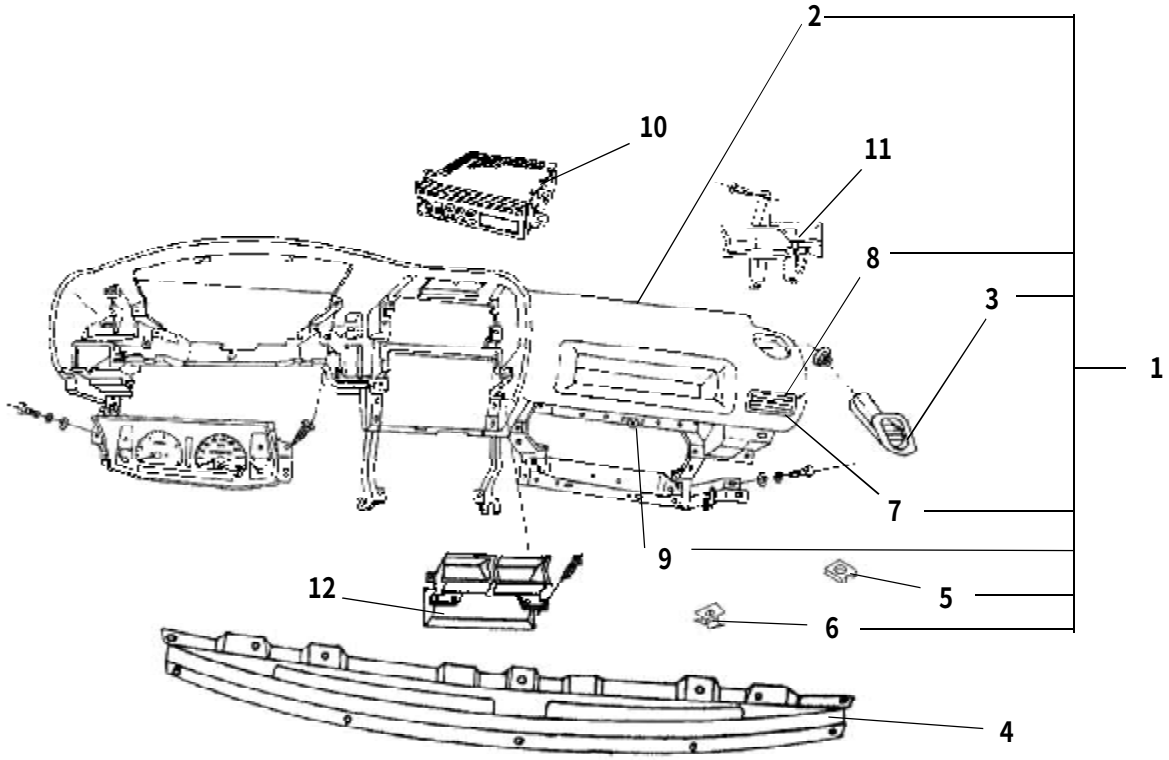

PDF 文件使用 "pdfFactory" 试用版本创建 www.fineprint.com.cn

仪表板组件（二） INSTRUMENT PANEL COMPONENT (2)

序号 S/N	零部件代号 PART CODE	零部件名称 PART NAME	用量 QTY	适用车型 VEHICLE APPLICABLE TO	备注 REMARK
1	5306200-A01-0312	仪表板总成 INSTRUMENT PANEL ASSEMBLY(ORANGE YELL -OW)	1	A01 A02 A09 A10 A11 A12 A13	橙黄漆
	5306200-L00-3D*1C	仪表板总成 INSTRUMENT PANEL ASSEMBLY	1	A05 A04	
2	5306220-A01-0312	仪表板本体总成 INSTRUMENT PANEL BODY ASSEMBLY (ORA -NGE YELLOW)	1	A01 A02 A09 A10 A11 A12 A13	橙黄漆
	5306220-L00-0313	仪表板本体总成 INSTRUMENT PANEL BODY ASSEMBLY	1	A05 A04 A13 A01 A02	
3	5306202-B00-0308	仪表板右上通风口 UPPER AIR VENT,RH (MILK YELLOW)	1	A01 A02 A09 A10 A11 A12 A13	奶黄
	5306202-L00-0313	仪表板右上通风口 UPPER AIR VENT,RH	1	A05	
4	5306011-B00	仪表板前端盖板 INSTRUMENT PANEL IRON COVER PLATE	1	A01 A02 A04 A09 A10 A11 A12 A13	
	5306011-A05	仪表板前端盖板 INSTRUMENT PANEL IRON COVER PLATE	1	A05	
5	5306209-B00	仪表板本体一号铁卡子 IRON CLIP NO.1,INSTRUMENT PANEL (YCLAMPING PIECE NUT A)	12	A01 A02 A04 A05 A09 A10 A11 A12 A13	Y 型夹片螺母 A
6	5306211-B00	仪表板本体二号铁卡子 IRON CLIP NO.2,INSTRUMENT PANEL	12		
7	5306262-B00	仪表板通风口栅 VENTILATION GRILL	1	A01 A02 A09 A10 A11 A12 A13	
	5306262-L00	仪表板通风口栅 VENTILATION GRILL	1	A05 A04	
8	5306261-B00	仪表板通风口框 VENTILATION GRILL SUPPORT	1	A01 A02 A09 A10 A11 A12 A13	
	5306261-L00	仪表板通风口框 VENTILATION GRILL SUPPORT	1	A05 A04	
9	5306282-B00	杂物箱锁扣 GLOVE BOX LOCK	1	A01 A02 A09 A10 A11 A12 A13	
	5306282-L00	杂物箱锁扣 GLOVE BOX LOCK	1	A05 A04	
10	7901200-L00	CD 机总成 CD PLAYER ASSEMBLY	1	A01 A02 A04 A05 A09 A10 A11 A12 A13	
11	8123014-B00	助手侧风道 TUNNEL,RH	1		
12	8123015-B00	中间送风道 TUNNEL,MIDDLE	1		

PDF 文件使用 "pdfFactory" 试用版本创建 www.fineprint.com.cn

仪表板组件（三） INSTRUMENT PANEL COMPONENT (3)

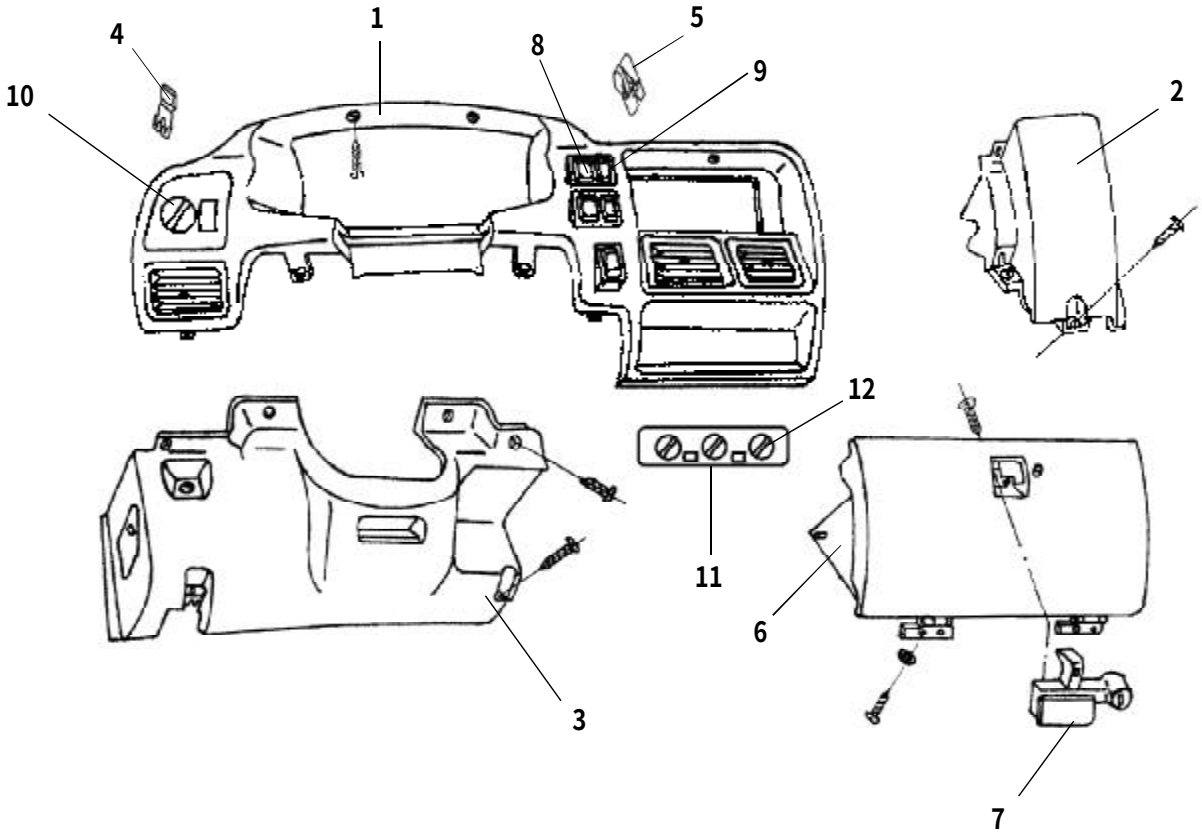

PDF 文件使用 "pdfFactory" 试用版本创建 www.fineprint.com.cn

仪表板组件（三） INSTRUMENT PANEL COMPONENT (3)

序号 S/N	零部件代号 PART CODE	零部件名称 PART NAME	用量 QTY	适用车型 VEHICLE APPLICABLE TO	备注 REMARK
1	5306250-A01	仪表板装饰面罩总成 INSTRUMENT TRIM PANEL	1	A01 A02 A09 A10 A11 A12 A13	
	5306250-A01-0111	仪表板装饰面罩总成 INSTRUMENT TRIM PANEL (PEACH VEIN-S, LIGHT RED)	1		桃木纹，枣红色
	5306250-L00-0112	仪表板装饰面罩总成 INSTRUMENT TRIM PANEL	1	A05 A04	
2	5306207-A01-0312	仪表板右端下盖板 LOWER END COVER, RH (ORANGE YELLO-W)	1	A01 A02 A09 A10 A11 A12 A13	橙黄漆
	5306207-L00-0307	仪表板右端下盖板 LOWER END COVER, RH	1	A05 A04	
3	5306241-A01-0312	仪表板下面罩 INSTRUMENT LOWER TRIM PANEL (ORANGE YELLOW)	1	A01 A02 A09 A10 A11 A12 A13	橙黄漆
	5306241-L00-0307	仪表板下面罩 INSTRUMENT LOWER TRIM PANEL	1	A05 A04	
4	5306251-B00	仪表板面罩一号卡子 IRON CLIP NO.1, INSTRUMENT PANEL	2	A01 A02 A05 A09 A10 A11 A12 A04 A13	
5	5306252-B00	仪表板面罩二号卡子 IRON CLIP NO.2, INSTRUMENT PANEL	5		
6	5306281-B00-0308	杂物箱 GLOVE BOX (MILK YELLOW)	1	A01 A02 A09 A10 A11 A12 A13	奶黄
	5306281-L00-0307	杂物箱 GLOVE BOX	1	A05 A04	
7	3704140-B00-0308	杂物箱锁芯总成 LOCK CYLINDER ASSEMBLY,GLOVE BOX (MILK YELLOW)	1	A01 A02 A05 A09 A10 A11 A12 A04 A13	奶黄
8	4116400-B00	雾灯开关总成 FOG LAMP SWITCH ASSEMBLY	1		
9	4129200-B00	警告灯开关总成 EMERGENCY LAMP SWITCH ASSEMBLY	1		
10	5306270-A01	后 A/C 开关面板 REAR A/C SWITCH TRIM PANEL	1		
11	8112100-A01	面板组件 PANEL KIT	1	A01 A02 A05 A04 A13	
12	8112110-A01-B1	控制旋钮 CONTROL KNOB	3		

PDF 文件使用 "pdfFactory" 试用版本创建 www.fineprint.com.cn

仪表板组件（四） INSTRUMENT PANEL COMPONENT (4)

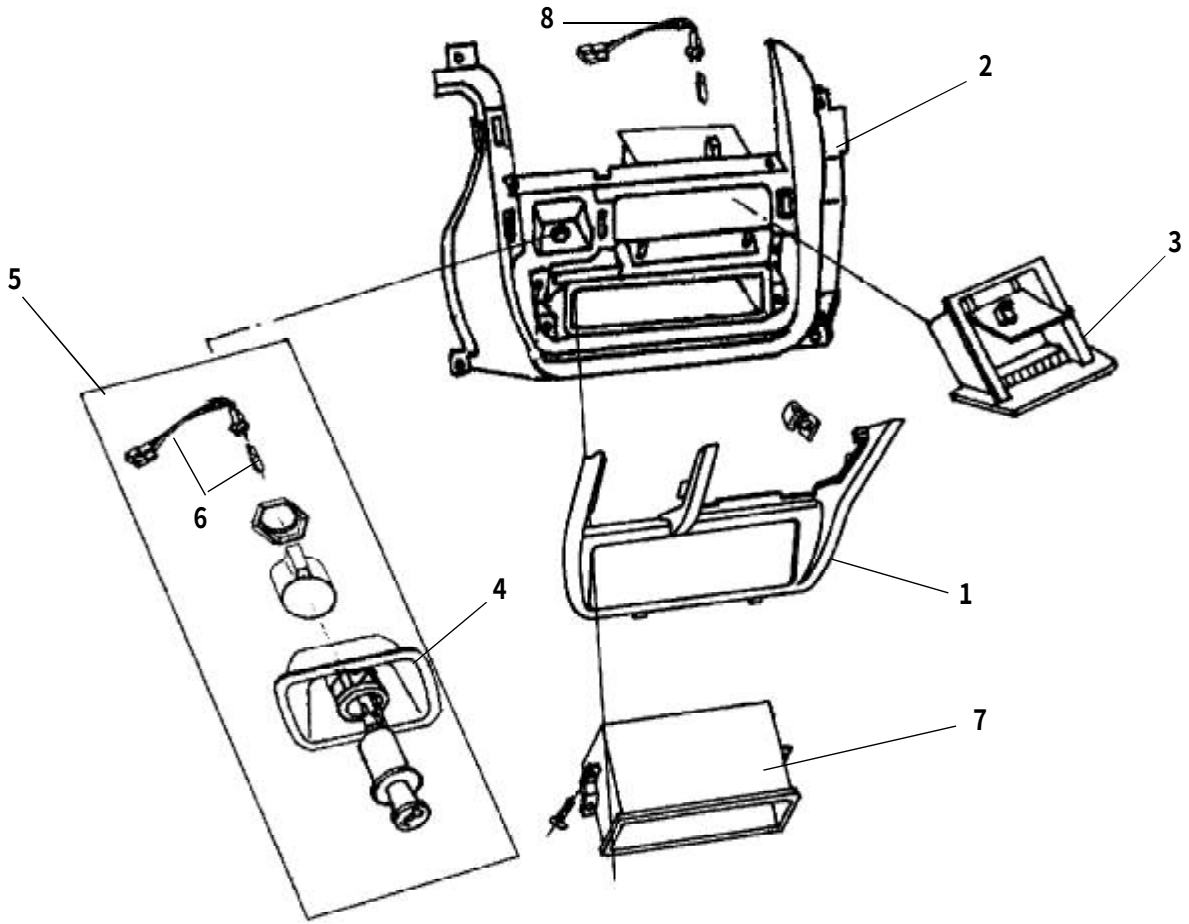

PDF 文件使用 "pdfFactory" 试用版本创建 www.fineprint.com.cn

仪表板组件（四） INSTRUMENT PANEL COMPONENT (4)

序号 S/N	零部件代号 PART CODE	零部件名称 PART NAME	用量 QTY	适用车型 VEHICLE APPLICABLE TO	备注 REMARK
1	5306205-A01-0111	收放机装饰罩 RADIO & CASSETTE PLAYER TRIM PANEL, UPPER(PEACH VEINS,LIGHT RED)	1	A01 A02 A09 A10 A11 A12 A13	桃木纹，枣红色
	5306205-L00-0112	收放机装饰罩 RADIO & CASSETTE PLAYER TRIM PANEL, UPPER	1	A05 A04	
2	5306230-A01-0312	仪表板中下部面罩总成 RADIO & CASSETTE PLAYER TRIM PANEL,LOWER(ORANGE YELLOW)	1	A01 A02 A09 A10 A11 A12 A13	橙黄漆
	5306230-L00-0307	仪表板中下部面罩总成 RADIO & CASSETTE PLAYER TRIM PANEL,LOWER	1	A05 A04	
3	5306231-B00-0803	仪表板烟灰缸 ASHTRAY(BLACK)	1	A01 A02 A09 A10 A11 A12 A13	黑色
	5306231-L00-0803	仪表板烟灰缸 ASHTRAY(BLACK)	1	A05 A04	
4	5306206-B00-0803	点烟器盖板 CIGARETTE LIGHTER SEAT(BLACK)	1	A01 A02 A09 A10 A11 A12 A13	黑色
	5306206-L00-0803	点烟器盖板 CIGARETTE LIGHTER SEAT(BLACK)	1	A05 A04	
5	3725100-B00	点烟器总成 CIGAR LIGHTER ASSEMBLY(NO CIGAR LIGHTER CAP)	1	A01 A02 A05 A09 A10 A11 A12 A04 A13	不含点烟器盖板
6	3725110-B00	点烟器灯总成 CIGARETTE LIGHTER LIGHT ASSEMBLY	1		
7	5306232-L00-0803	仪表板磁带盒 TAPE CASSETTE(BLACK)	1		黑色
8	5306135-D01	仪表板烟灰缸灯 ASHTRAY LAMP	1		

每天进步一点点

PDF 文件使用 "pdfFactory" 试用版本创建 www.fineprint.com.cn

杂物箱下支架合件 GLOVE BOX LOWER SUPPORT

234

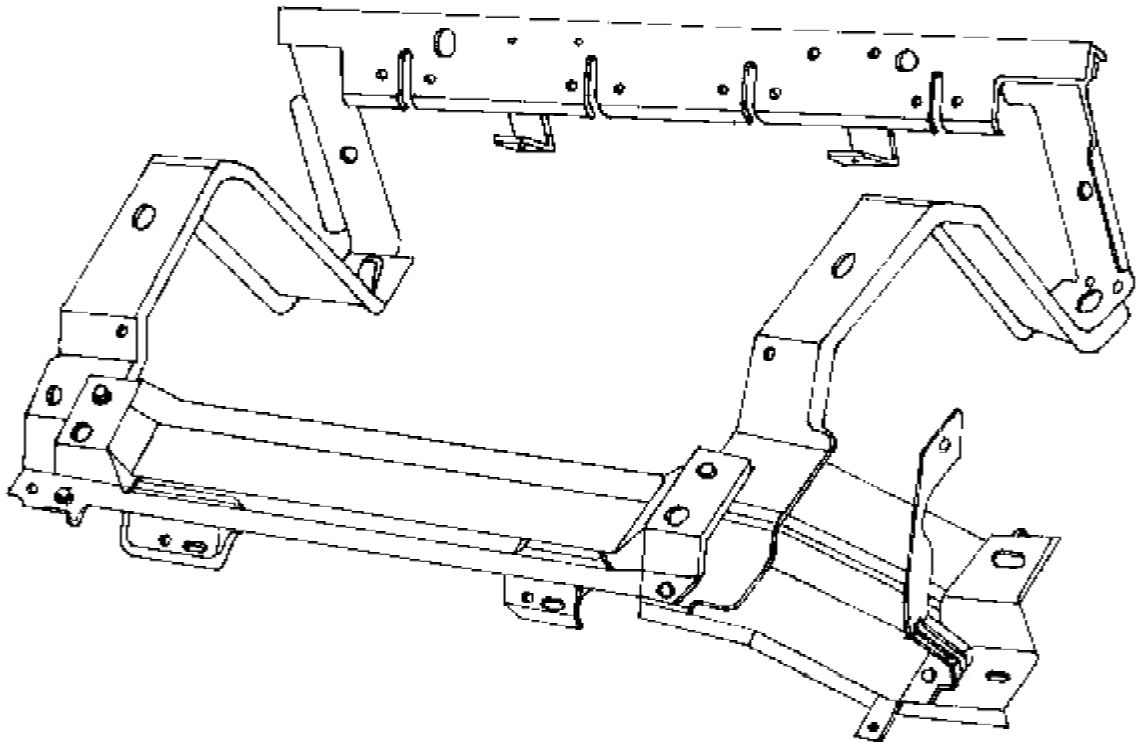

PDF 文件使用 "pdfFactory" 试用版本创建 www.fineprint.com.cn

杂物箱下支架合件 GLOVE BOX LOWER SUPPORT

序号 S/N	零部件代号 PART CODE	零部件名称 PART NAME	用量 QTY	适用车型 VEHICLE APPLICABLE TO	备注 REMARK
	5306212-B00	杂物箱下支架合件 GLOVE BOX LOWER SUPPORT	1	A01 A02 A05 A09 A10 A11 A12 A04 A13	

每天进步一点点

PDF 文件使用 "pdfFactory" 试用版本创建 www.fineprint.com.cn

座椅总成（一） SEATS ASSEMBLY(1)

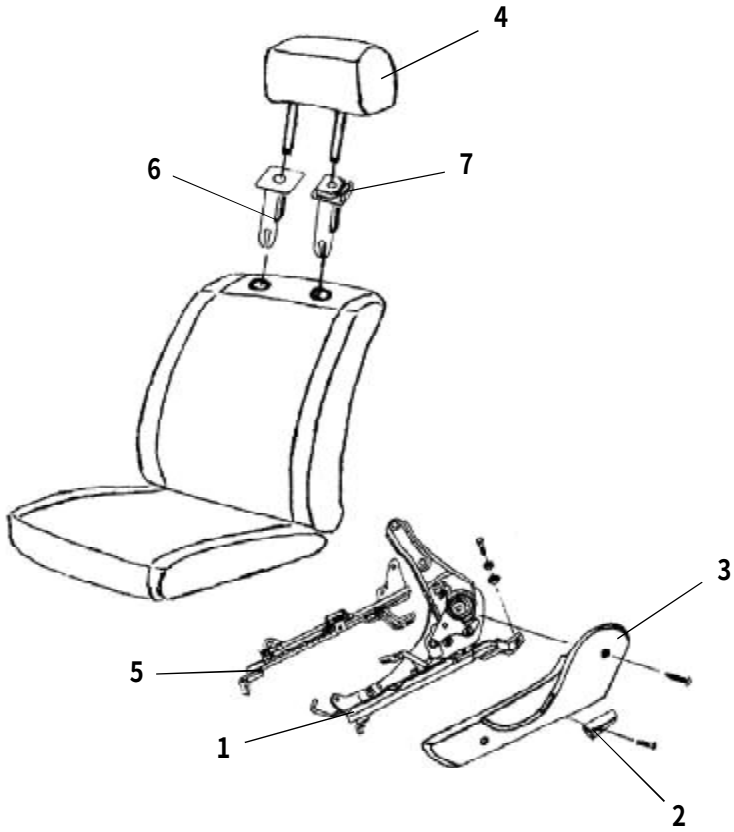

PDF 文件使用 "pdfFactory" 试用版本创建 www.fineprint.com.cn

座椅总成（一） SEATS ASSEMBLY(1)

序号 S/N	零部件代号 PART CODE	零部件名称 PART NAME	用量 QTY	适用车型 VEHICLE APPLICABLE TO	备注 REMARK
	6800010-A01-0312	司机座椅总成 DRIVER SEAT ASSEMBLY (PEEL, ORANGE YELLOW)	1	A01 A02 A04 A13	皮，橙黄漆
	6800010-A05-0307	司机座椅总成 DRIVER SEAT ASSEMBLY	1	A05	
	6800010-A01-B1-0312	司机座椅总成 DRIVER SEAT ASSEMBLY (PEEL, NO WAIST MOVER, ORANGE YELLOW)	1	A01 A02 A04 A13	皮，取消腰调机构 ，橙黄漆
	6800010-A01-B2-0312	司机座椅总成 DRIVER SEAT ASSEMBLY(PEEL, ORANGE YELLOW)	1		皮，橙黄漆
	6800010-A01-C1-0312	司机座椅总成 DRIVER SEAT ASSEMBLY (CLOTH)	1	A01	布，橙黄漆
	6800010-A07-0312	司机座椅总成 DRIVER SEAT ASSEMBLY (CLOTH, ORANGE YELLOW)	1	A07	布，橙黄漆
	6800010-A09-0312	司机座椅总成 DRIVER SEAT ASSEMBLY (CLOTH, ,ORANGE YELLOW)	1	A09 A10 A11 A12	布，橙黄漆
	6800010-A09-B1-0312	司机座椅总成 DRIVER SEAT ASSEMBLY (PEEL, ORANGE YELLOW)	1		皮，橙黄漆
	6900010-A01-0312	副司机座椅总成 ASSISTANT DRIVER SEAT ASSEMBLY (PEEL, ORANGE YELLOW)	1	A01 A02 A04 A13	皮，橙黄漆
	6900010-A01-C1-0312	副司机座椅总成 ASSISTANT DRIVER SEAT ASSEMBLY (CLOTH, ORANGE YELLOW)	1	A01	布，橙黄漆
	6900010-A01-B1-0312	副司机座椅总成 ASSISTANT DRIVER SEAT ASSEMBLY (PEEL, ORANGE YELLOW)	1	A01 A02 A04 A13	皮，橙黄漆
	6900010-A05-0307	副司机座椅总成 ASSISTANT DRIVER SEAT ASSEMBLY	1	A05	
	6900010-A07-0312	副司机座椅总成 ASSISTANT DRIVER SEAT ASSEMBLY (CLOTH, ORANGE YELLOW)	1	A07	布，橙黄漆
	6900010-A09-0312	副司机座椅总成 ASSISTANT DRIVER SEAT ASSEMBLY (CLOTH, ORANGE YELLOW)	1	A09 A10 A11 A12	布，橙黄漆
	6900010-A09-B1-0312	副司机座椅总成 ASSISTANT DRIVER SEAT ASSEMBLY (PEEL, ORANGE YELLOW)	1		皮，橙黄漆

每天进步一点点

PDF 文件使用 "pdfFactory" 试用版本创建 www.fineprint.com.cn

座椅总成（一） SEATS ASSEMBLY(1)

序号 S/N	零部件代号 PART CODE	零部件名称 PART NAME	用量 QTY	适用车型 VEHICLE APPLICABLE TO	备注 REMARK
1	6804300-L00	司机座椅调角器总成 TILT ADJUSTER ASSEMBLY,DRIVER SEAT	1	A01 A02 A04 A13	
	6804300-A01	司机座椅调角器总成 TILT ADJUSTER ASSEMBLY,DRIVER SEAT	1		
	6904300-L00	副司机座椅调角器总成 TILT ADJUSTER ASSEMBLY,ASSISTAN-T DRIVER SEAT	1		
	6904300-A01	副司机座椅调角器总成 TILT ADJUSTER ASSEMBLY,ASSISTAN-T DRIVER SEAT	1		
2	6804011-L00-0307	司机座椅调角器把手 TILT ADJUSTER HANDLE,DRIVER SEAT (STAR YELLOW)	1		星黄
	6804011-A09-0312	司机座椅调角器把手 TILT ADJUSTER HANDLE,DRIVER SEAT (ORANGE YELLOW)	1	A09 A10 A11 A12	橙黄漆
	6904011-L00-0307	副司机座椅调角器把手 TILT ADJUSTER HANDLE,ASSISTANT DRIVER SEAT (STAR YELLOW)	1	A01 A02 A04 A13	星黄
	6904011-A09-0312	副司机座椅调角器把手 TILT ADJUSTER HANDLE,ASSISTANT DRIVER SEAT (ORANGE YELLOW)	1	A09 A10 A11 A12	橙黄漆
3	6804012-L00-0307	司机座椅调角器外壳 TRIM COVER,TILT ADJUSTER,DRIVER SEAT(STAR YELLOW)	1	A01 A02 A04 A13	星黄
	6804012-A09-0312	司机座椅调角器外壳 TRIM COVER,TILT ADJUSTER,DRIVER SEAT (ORANGE YELLOW)	1	A09 A10 A11 A12	橙黄漆
	6904012-L00-0307	副司机座椅调角器外壳 TRIM COVER,TILT ADJUSTER,ASSIST-ANT DRIVER SEAT(STAR YELLOW)	1	A01 A02 A04 A13	星黄
	6904012-A09-0312	副司机座椅调角器外壳 TRIM COVER,TILT ADJUSTER,ASSIST-ANT DRIVER SEAT(ORANGE YELLOW)	1	A09 A10 A11 A12	橙黄漆
4	6808100-A01-0312	座椅前头枕总成 FRONT SEAT HEAD REST ASSEMBLY (ORAN-GE YELLOW)	2	A01 A02 A04 A13	橙黄漆
	6808100-A09-0312	座椅前头枕总成 FRONT SEAT HEAD REST ASSEMBLY (CLOT-H,ORANGE YELLOW)	2	A09 A10 A11 A12	布，橙黄漆
	6808100-A09-B1-0312	座椅前头枕总成 FRONT SEAT HEAD REST ASSEMBLY (PEEL, ORANGE YELLOW)	2		皮，橙黄漆

PDF 文件使用 "pdfFactory" 试用版本创建 www.fineprint.com.cn

座椅总成（一） SEATS ASSEMBLY(1)

序号 S/N	零部件代号 PART CODE	零部件名称 PART NAME	用量 QTY	适用车型 VEHICLE APPLICABLE TO	备注 REMARK
5	6804100-A01	司机座椅滑道总成 TRACK ASSEMBLY,DRIVER SEAT	1	A01 A02 A09 A10 A11 A12 A04 A13	
	6804200-A01	司机座椅副滑道总成 SECONDARY TRACK ASSEMBLY,DRIVER SEAT	1		
	6904100-A01	副司机座椅滑道总成 TRACK ASSEMBLY,ASSISTANT DRIVER SEAT	1		
	6904200-A01	副司机座椅副滑道总成 SECONDARY TRACK ASSEMBLY,ASSIS-TANT DRIVER SEAT	1		
6	6808011-L00	枕芯插头座 HEAD RESTRAINT SUPPORT	2	A01 A02 A04 A13	
7	6808012-L00	可调枕芯插头座 ADJUSTABLE HEAD RESTRAINT SUPPORT	2		

PDF 文件使用 "pdfFactory" 试用版本创建 www.fineprint.com.cn

座椅总成（二） SEATS ASSEMBLY(2)

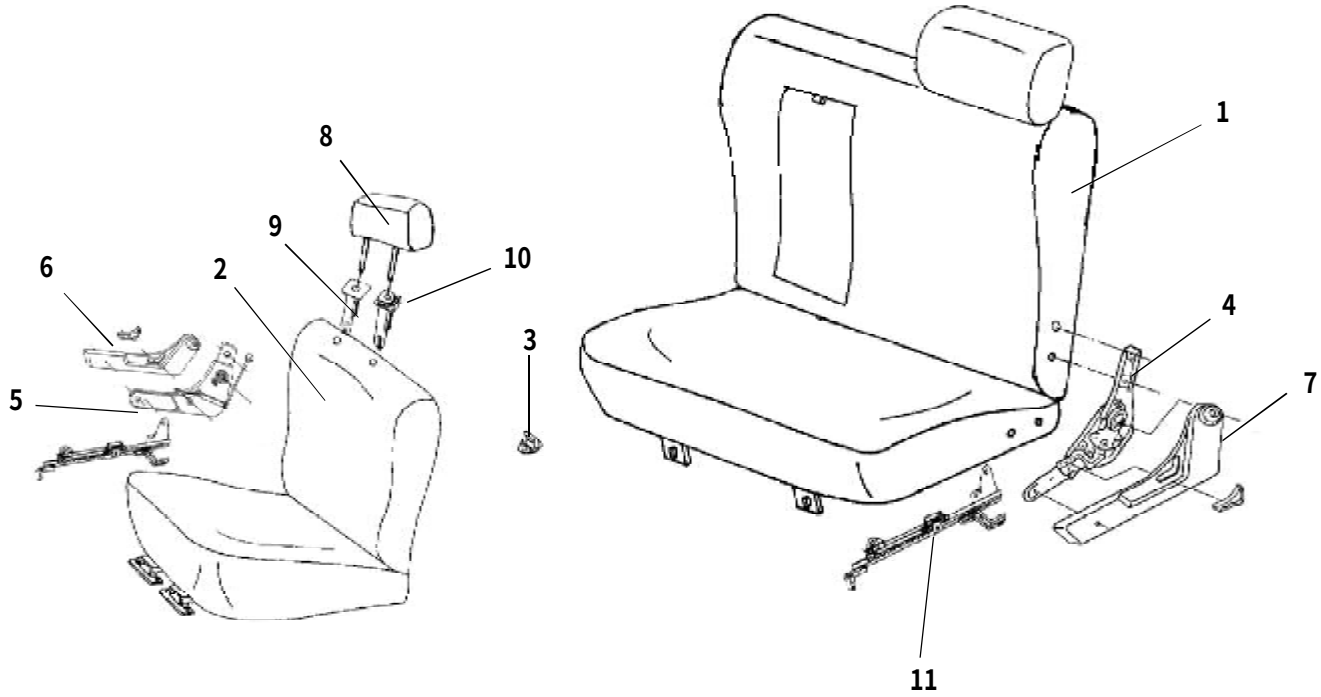

PDF 文件使用 "pdfFactory" 试用版本创建 www.fineprint.com.cn

座椅总成（二） SEATS ASSEMBLY(2)

序号 S/N	零部件代号 PART CODE	零部件名称 PART NAME	用量 QTY	适用车型 VEHICLE APPLICABLE TO	备注 REMARK
1	7000100-A01-0312	中排左座椅总成 LEFT SIDE SEAT ASSEMBLY,MIDDLE ROW (PEEL,ORANGE YELLOW)	1	A01 A02 A04 A13	皮，橙黄色
	7000100-A01-C1-0312	中排左座椅总成 LEFT SIDE SEAT ASSEMBLY,MIDDLE ROW (CLOTH,ORANGE YELLOW)	1	A01	布，橙黄色
	7000100-A01-B1-0312	中排左座椅总成 LEFT SIDE SEAT ASSEMBLY,MIDDLE ROW (PEEL, ORANGE YELLOW)	1	A01 A02 A04 A13	皮，橙黄色
	7000100-A05-0307	中排左座椅总成 LEFT SIDE SEAT ASSEMBLY,MIDDLE ROW (STAR YELLOW)	1	A05	星黄
	7000100-A07-0312	中排左座椅总成 LEFT SIDE SEAT ASSEMBLY,MIDDLE ROW (CLOTH, ORANGE YELLOW)	1	A07	布，橙黄色
	7000100-A09-0312	中排左座椅总成 LEFT SIDE SEAT ASSEMBLY,MIDDLE ROW (CLOTH, ORANGE YELLOW)	1	A09 A10 A11 A12	布，橙黄色
	7000100-A09-B1-0312	中排左座椅总成 LEFT SIDE SEAT ASSEMBLY,MIDDLE ROW (PEEL, ORANGE YELLOW)	1		皮，橙黄色
2	7000200-A01-0312	中排右座椅总成 RIGHT SIDE SEAT ASSEMBLY,MIDDLE ROW (PEEL, ORANGE YELLOW)	1	A01 A02 A04 A13	皮，橙黄色
	7000200-A01-C1-0312	中排右座椅总成 RIGHT SIDE SEAT ASSEMBLY,MIDDLE ROW (CLOTH ,ORANGE YELLOW)	1	A01	布，橙黄色
	7000200-A01-B1-0312	中排右座椅总成 RIGHT SIDE SEAT ASSEMBLY,MIDDLE ROW (PEEL, ORANGE YELLOW)	1	A01 A02 A04 A13	皮，橙黄色
	7000200-A05-0307	中排右座椅总成 RIGHT SIDE SEAT ASSEMBLY,MIDDLE ROW (STAR YELLOW)	1	A05	星黄
	7000200-A07-0312	中排右座椅总成 RIGHT SIDE SEAT ASSEMBLY,MIDDLE ROW (CLOTH, ORANGE YELLOW)	1	A07	布，橙黄色
	7000200-A09-0312	中排右座椅总成 RIGHT SIDE SEAT ASSEMBLY,MIDDLE ROW (CLOTH, ORANGE YELLOW)	1	A09 A10 A11 A12	布，橙黄色
	7000200-A09-B1-0312	中排右座椅总成 RIGHT SIDE SEAT ASSEMBLY,MIDDLE ROW	1		皮，橙黄色
3	7000101-A01	中排座椅锁环 SEAT LOCK RING,MIDDLE ROW	2	A01 A02 A04 A13	
4	7004100-A01	中排左座椅调角器总成 TILT ADJUSTER,LEFT SIDE SEAT, MIDDLE ROW	1		

每天进步一点点

PDF 文件使用 "pdfFactory" 试用版本创建 www.fineprint.com.cn

座椅总成（二） SEATS ASSEMBLY(2)

序号 S/N	零部件代号 PART CODE	零部件名称 PART NAME	用量 QTY	适用车型 VEHICLE APPLICABLE TO	备注 REMARK
	7004100-A01-B1	中排左座椅调角器总成 TILT ADJUSTER,LEFT SIDE SEAT, MIDDLE ROW	1		
	7004100-A09	中排左座椅调角器总成 TILT ADJUSTER,LEFT SIDE SEAT,MID -DLE ROW	1	A09 A10 A11 A12	
5	7004200-A01	中排右座椅调角器总成 TILT ADJUSTER,RIGHT SIDE SEAT,MID -DLE ROW	1	A01 A02 A04 A13	
	7004200-A01-B1	中排右座椅调角器总成 TILT ADJUSTER,RIGHT SIDE SEAT,MID -DLE ROW	1		
	7004200-A09	中排右座椅调角器总成 TILT ADJUSTER,RIGHT SIDE SEAT,MID -DLE ROW	1	A09 A10 A11 A12	
6	7004011-A01-0312	中排座椅调角器外把手 TILT ADJUSTER HANDLE,MIDDLE RO -W SEAT(ORANGE YELLOW)	2	A01 A02 A04 A13	橙黄漆
	7004011-A01-B1-0312	中排座椅调角器外把手 TILT ADJUSTER HANDLE,MIDDLE RO -W SEAT(ORANGE YELLOW)	2		橙黄漆
	7004011-A09-0312	中排左座椅调角器外把手 TILT ADJUSTER HANDLE,LEFT SIDE SEAT, MIDDLE ROW(ORANGE YELLOW)	2	A09 A10 A11 A12	橙黄漆
	7004012-A09-0312	中排右座椅调角器外把手 TILT ADJUSTER HANDLE,LEFT SIDE SEAT, MIDDLE ROW(ORANGE YELLOW)	2		橙黄漆
7	7004012-A01-0312	中排座椅调角器外壳 TILT ADJUSTER CASING,MIDDLE SEAT (ORANGE YELLOW)	2	A01 A02 A04 A13	橙黄漆
	7004012-A01-B1-0312	中排座椅调角器左外壳 TILT ADJUSTER CASING,MIDDLE SEAT (ORANGE YELLOW)	1		橙黄漆
	7004013-A01-B1-0312	中排座椅调角器右外壳 TILT ADJUSTER CASING,MIDDLE SEAT (ORANGE YELLOW)	1		橙黄漆
	7004013-A09-0312	中排左座椅调角器外壳 TILT ADJUSTER CASING,MIDDLE SEAT (ORANGE YELLOW)	1	A09 A10 A11 A12	橙黄漆
	7004014-A09-0312	中排右座椅调角器外壳 TILT ADJUSTER CASING,RIGHT SIDE SEAT,MIDDLE ROW(ORANGE YELLOW)	1	A09 A10 A11 A12	橙黄漆

每天进步一点点

PDF 文件使用 "pdfFactory" 试用版本创建 www.fineprint.com.cn

座椅总成（二） SEATS ASSEMBLY(2)

序号 S/N	零部件代号 PART CODE	零部件名称 PART NAME	用量 QTY	适用车型 VEHICLE APPLICABLE TO	备注 REMARK
8	7008100-A01-0312	中排座椅头枕 HEAD REST ASSEMBLY,MIDDLE ROW (ORANG-E YELLOW)	2	A01 A02 A04 A13	橙黄漆
	7008100-A01-B1-0312	中排座椅头枕 HEAD REST ASSEMBLY,MIDDLE ROW (PEEL, ORANGE YELLOW)	2		皮，橙黄漆
9	7008011-A01	中排座椅枕芯插头座 HEAD RESTRAINT SUPPORT,MIDDLE ROW	2		
10	7008012-A01	中排座椅可调枕芯插头座 HEAD RESTRAINT SUPPORT,MIDD-LE ROW	2		
11	7004300-A01	中排左座椅滑道总成 TRACK ASSEMBLY,LEFT SIDE SEAT,MID-DLE ROW	1		
	7004400-A01	中排右座椅滑道总成 TRACK ASSEMBLY,RIGHT SIDE SEAT,MIDDLE ROW	1		

每天进步一点点

PDF 文件使用 "pdfFactory" 试用版本创建 www.fineprint.com.cn

座椅总成（三） SEATS ASSEMBLY(3)

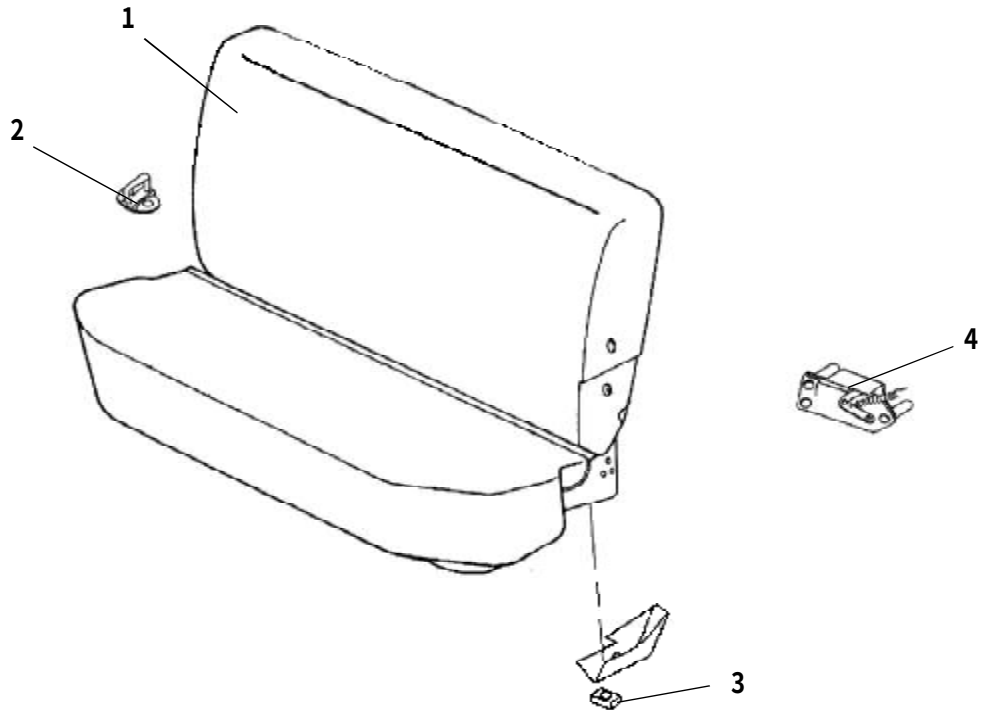

PDF 文件使用 "pdfFactory" 试用版本创建 www.fineprint.com.cn

座椅总成（三） SEATS ASSEMBLY(3)

序号 S/N	零部件代号 PART CODE	零部件名称 PART NAME	用量 QTY	适用车型 VEHICLE APPLICABLE TO	备注 REMARK
1	7050010-A01-0312	后排座椅总成 REAR SEAT ASSEMBLY (PEEL,ORANGE YELLO -W)	1	A01 A02 A04 A13	皮，橙黄漆
	7050010-A01-C1-0312	后排座椅总成 REAR SEAT ASSEMBLY (CLOTH,BASIC,ORANG -E YELLOW)	1	A01	布，橙黄漆
	7050010-A01-B1-0312	后排座椅总成 REAR SEAT ASSEMBLY (CLOTH, ORANGE YEL -LOW)	1	A01 A02 A04 A13	皮，橙黄漆
	7050010-A05-0307	后排座椅总成 REAR SEAT ASSEMBLY	1	A05	
	7050010-A07-0312	后排座椅总成 REAR SEAT ASSEMBLY (CLOTH, ORANGE YEL -LOW)	1	A07	布，橙黄漆
	7050010-A09-0312	后排座椅总成 REAR SEAT ASSEMBLY (CLOTH, ,ORANGE YEL -LOW)	1	A09 A10 A11 A12	布，橙黄漆
	7050010-A09-B1-0312	后排座椅总成 REAR SEAT ASSEMBLY (PEEL, ORANGE YELL -OW)	1		皮，橙黄漆
2	7050101-A01	后排座椅锁环 LOCK RING,REAR ROW	1	A01 A02 A04 A13	
	7050101-A01-B1	后排座椅锁环 LOCK RING,REAR ROW	1		
	7050101-A05	后排座椅锁环 LOCK RING,REAR ROW	1	A05	
3	7050011-A01	后排座椅胶块 REAR SEAT RUBBER BLOCK	1	A01 A02 A04 A13	
4	7050102-A09	后排座椅锁 LOCK RING,REAR ROW	1	A09 A10 A11 A12	

每天进步一点点

PDF 文件使用 "pdfFactory" 试用版本创建 www.fineprint.com.cn

安全带总成 SEAT BELT ASSEMBLY

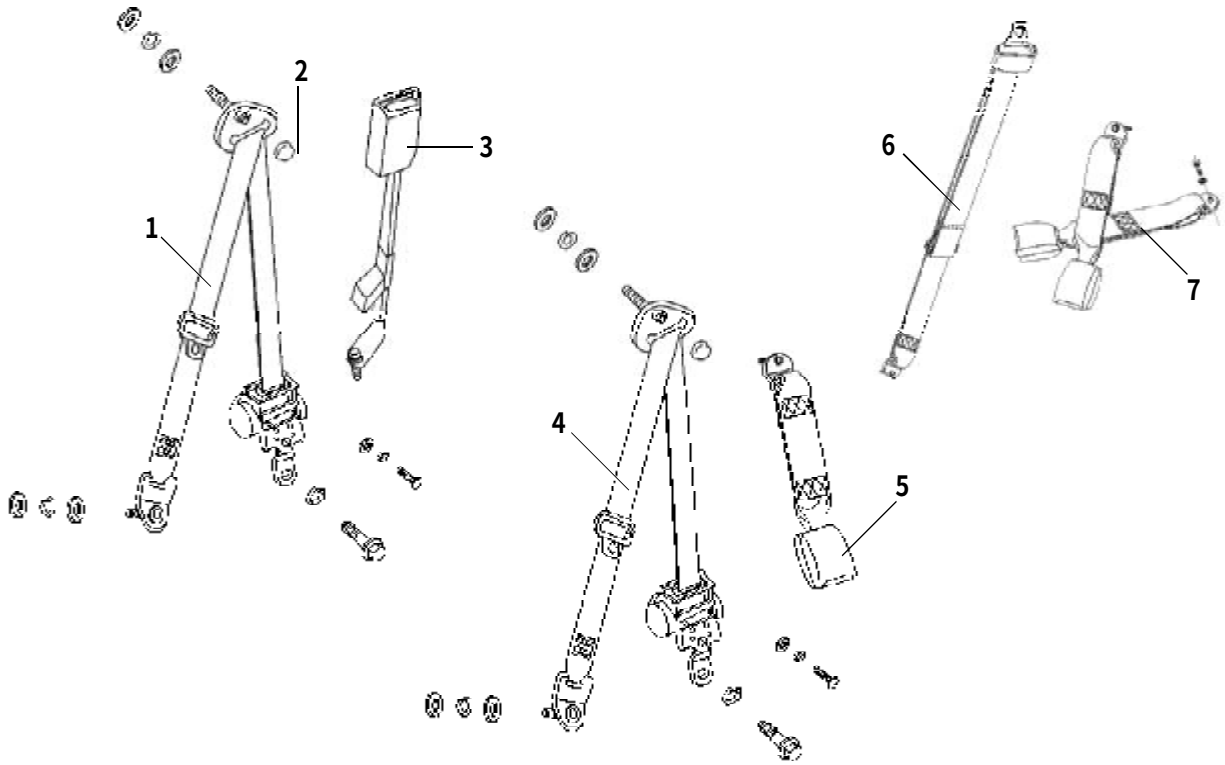

PDF 文件使用 "pdfFactory" 试用版本创建 www.fineprint.com.cn

安全带总成 SEAT BELT ASSEMBLY

序号 S/N	零部件代号 PART CODE	零部件名称 PART NAME	用量 QTY	适用车型 VEHICLE APPLICABLE TO	备注 REMARK
1	5811130-A01-0312	前排安全带总成 FRONT SEAT BELT ASSEMBLY(ORANGE YE -LLOW)	2	A01 A02 A09 A10 A11 A12 A04 A13	橙黄漆
	5811130-A05-0307	前排安全带总成 FRONT SEAT BELT ASSEMBLY(STAR YELLO -W)	2	A05	星黄
2	5811101-A01-0312	安全带螺栓装饰扣 SEAT BELT BOLT TRIM CLIP(ORANGE YE -LLOW)	2	A01 A02 A09 A10 A11 A12 A04 A13	橙黄漆
	5811101-A05-0307	安全带螺栓装饰扣 SEAT BELT BOLT TRIM CLIP(STAR YELLO -W)	2	A05	星黄
3	5811110-A01-0312	左前安全带锁止器总成 BUCKLE ASSEMBLY,FRONT SAFETY BELT,LH(ORANGE YELLOW)	1	A01 A02 A09 A10 A11 A12 A04 A13	橙黄漆
	5811110-A05-0307	左前安全带锁止器总成 BUCKLE ASSEMBLY,FRONT SAFETY BELT,LH(STAR YELLOW)	1	A05	星黄
	5811120-A01-0312	右前安全带锁止器总成 BUCKLE ASSEMBLY,FRONT SAFETY BELT,RH(ORANGE YELLOW)	1	A01 A02 A09 A10 A11 A12 A04 A13	橙黄漆
	5811120-A05-0307	右前安全带锁止器总成 BUCKLE ASSEMBLY,FRONT SAFETY BELT,RH(STAR YELLOW)	1	A05	星黄
4	5813130-A01-0312	中侧安全带总成 MIDDLE SEAT BELT ASSEMBLY	2	A01 A02 A09 A10 A11 A12 A04 A13	橙黄漆
	5813130-A05-0307	中侧安全带总成 MIDDLE SEAT BELT ASSEMBLY(STAR YELLO -W)	2	A05	星黄
5	5813110-A01-B1-0312	中排安全带锁止器总成 BUCKLE ASSEMBLY,SAFETY BELT, MIDDLE ROW (ORANGE YELLOW)	1	A01 A02 A09 A10 A11 A12 A04 A13	橙黄漆
	5813110-A01-0312	左中安全带锁止器总成 BUCKLE ASSEMBLY,LEFT SIDE SAFE -TY BELT,MIDDLE ROW (ORANGE YELLOW)	1	A01 A02 A09 A10 A11 A12 A04 A13	橙黄漆
	5813110-A05-0307	左中安全带锁止器总成 BUCKLE ASSEMBLY,SAFETY BELT, MIDDLE ROW(STAR YELLOW)	1	A05	星黄
	5813120-A01-0312	右中安全带锁止器总成 BUCKLE ASSEMBLY,RIGHT SIDE SAF -ETY BELT,MIDDLE ROW (ORANGE YELLOW)	1	A01 A02 A09 A10 A11 A12 A04 A13	橙黄漆
	5813120-A05-0307	右中安全带锁止器总成 BUCKLE ASSEMBLY,RIGHT SIDE SAF -ETY BELT,MIDDLE ROW	1	A05	星黄

PDF 文件使用 "pdfFactory" 试用版本创建 www.fineprint.com.cn

安全带总成 SEAT BELT ASSEMBLY

序号 S/N	零部件代号 PART CODE	零部件名称 PART NAME	用量 QTY	适用车型 VEHICLE APPLICABLE TO	备注 REMARK
6	5812130-A01-0312	后排安全带总成 REAR SAFETY BELT ASSEMBLY,REAR ROW (ORANGE YELLOW)	1	A01 A02 A09 A10 A11 A12 A04 A13	橙黄漆
	5812130-A05-0307	后排安全带总成 SAFETY BELT ASSEMBLY,REAR ROW(STAR YELLOW)	1	A05	星黄
7	5812110-A01-0312	后排安全带锁止器总成 BUCKLE ASSEMBLY,REAR SAFETY BE -LT (ORANGE YELLOW)	2	A09 A10 A11 A12 A04 A13	橙黄漆
	5812110-A05-0307	后排安全带锁止器总成 BUCKLE ASSEMBLY,REAR SAFETY BE -LT(STAR YELLOW)	2	A05	星黄

PDF 文件使用 "pdfFactory" 试用版本创建 www.fineprint.com.cn

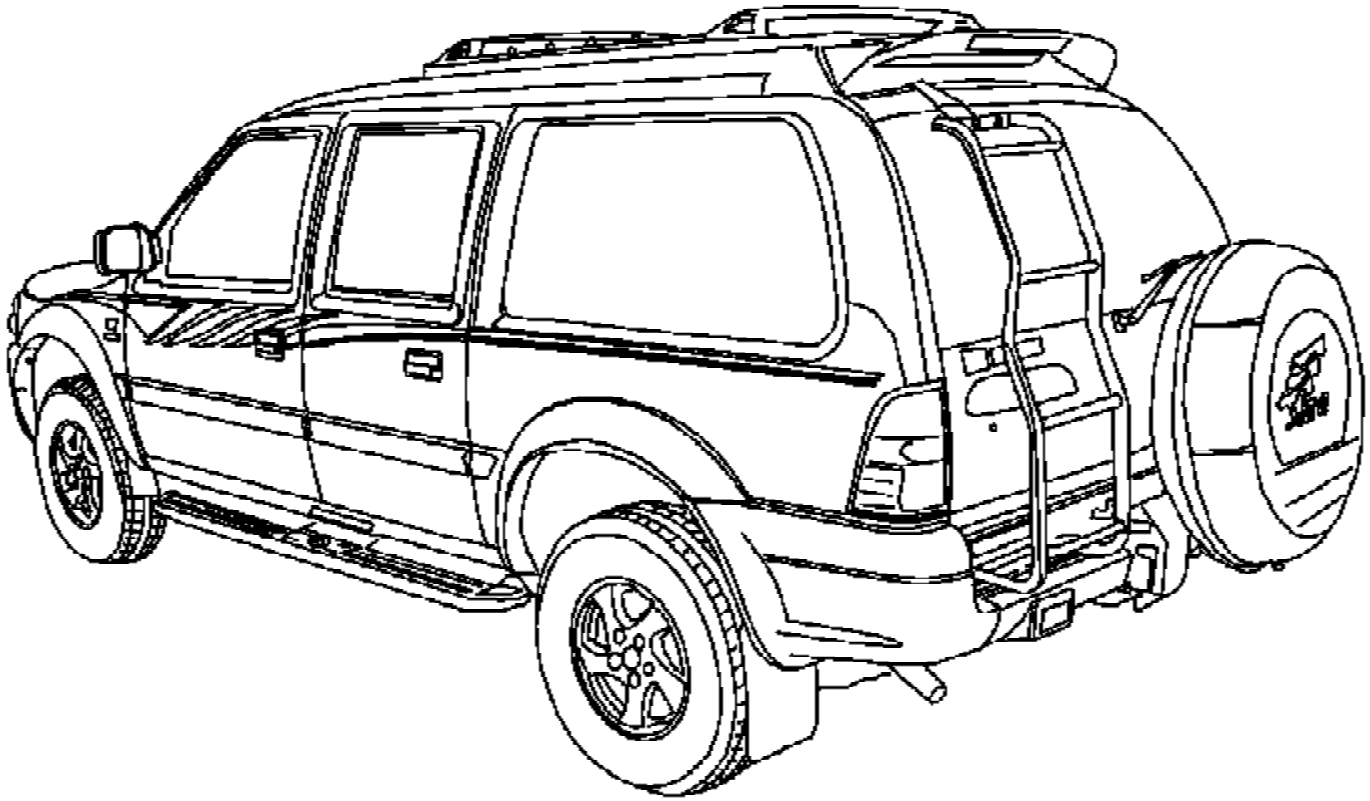

PDF 文件使用 "pdfFactory" 试用版本创建 www.fineprint.com.cn

车身总成 BODYASSEMBLY

250

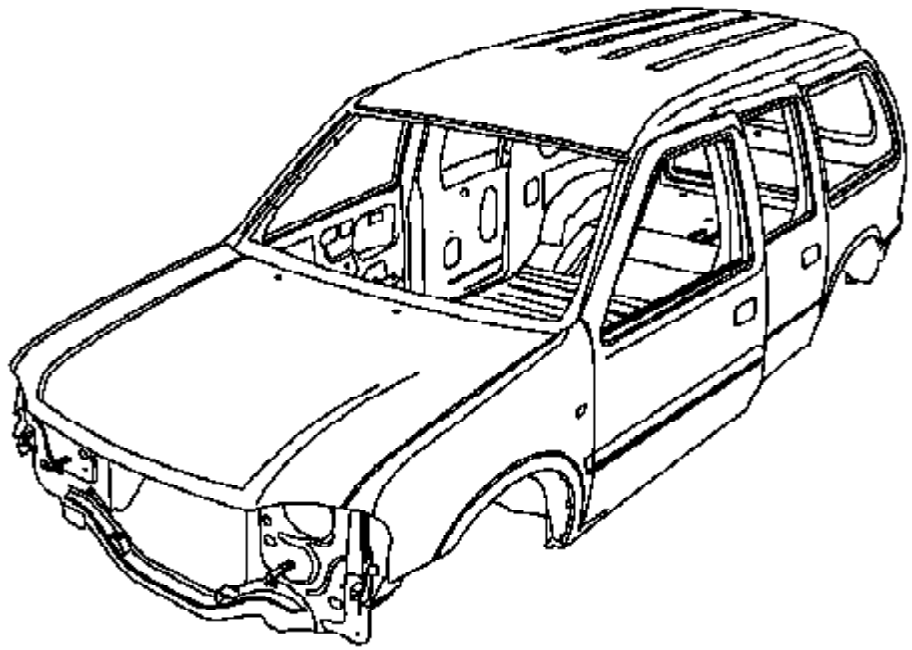

PDF 文件使用 "pdfFactory" 试用版本创建 www.fineprint.com.cn

车身总成 BODY ASSEMBLY

序号 S/N	零部件代号 PART CODE	零部件名称 PART NAME	用量 QTY	适用车型 VEHICLE APPLICABLE TO	备注 REMARK
	5000000-A01	车身总成 BODY ASSEMBLY	1	A01 A02 A13	
	5000000-A01-B1	车身总成 BODY ASSEMBLY	1	A01	
	5000000-A09	车身总成 BODY ASSEMBLY	1	A09 A11	
	5000000-A10	车身总成 BODY ASSEMBLY	1	A10 A12	
	5000000-A05	车身总成 BODY ASSEMBLY	1	A05	
	5000000-A04	车身总成 BODY ASSEMBLY	1	A04	
	5000000-A04-B1	车身总成 BODY ASSEMBLY	1		

每天进步一点点

PDF 文件使用 "pdfFactory" 试用版本创建 www.fineprint.com.cn

前地板总成 FRONT FLOOR ASSEMBLY

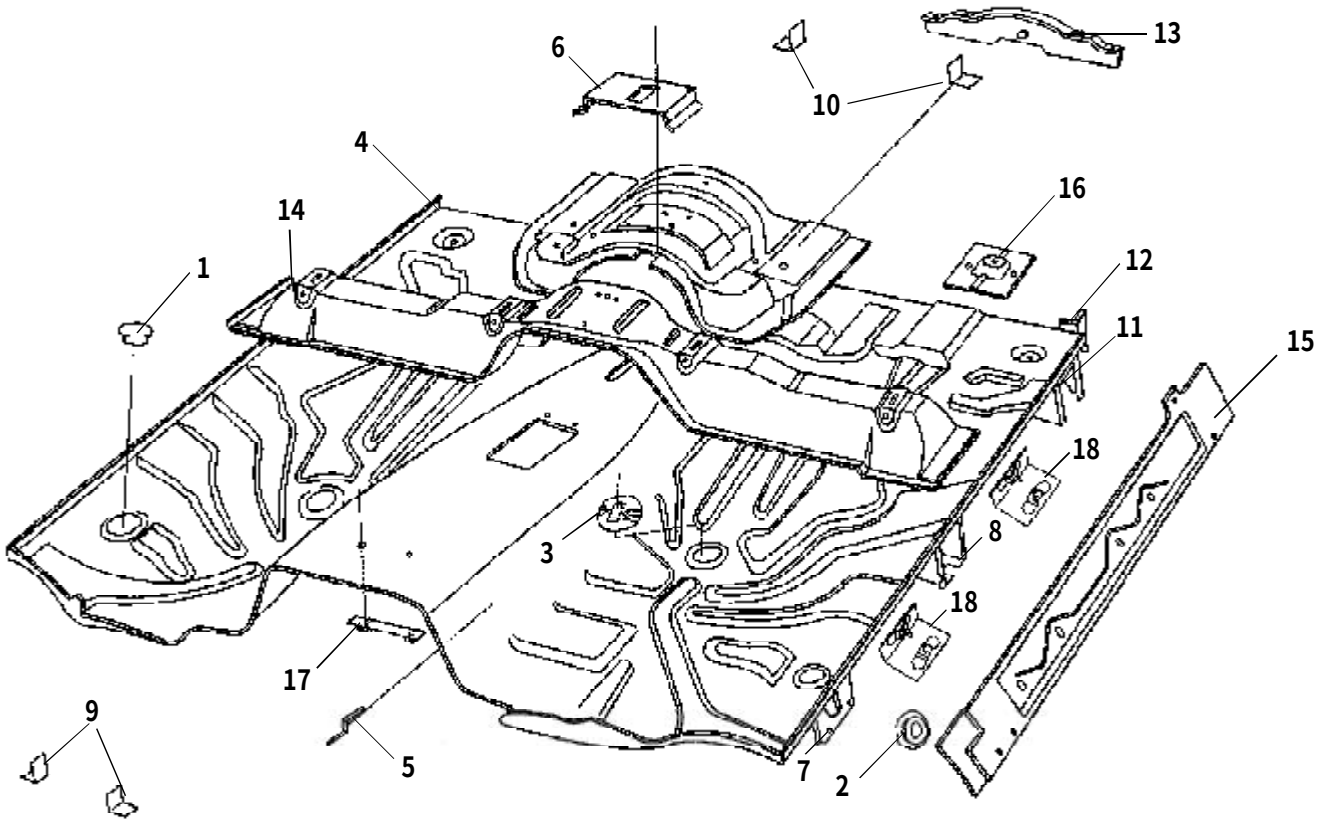

PDF 文件使用 "pdfFactory" 试用版本创建 www.fineprint.com.cn

前地板总成 FRONT FLOOR ASSEMBLY

序号 S/N	零部件代号 PART CODE	零部件名称 PART NAME	用量 QTY	适用车型 VEHICLE APPLICABLE TO	备注 REMARK
1	5120011-B00	地板胶堵 FLOOR RUBBER PLUG	4	A01 A02 A04 A05 A09 A10 A11 A12 A13	
2	5120012-B00	下门槛胶堵 RUBBER PLUG,LOWER ROCKER	6		
3	5120013-B00	地板铁盖 FLOOR IRON COVER	4		
4	5120101-B00	前地板 FRONT FLOOR	1	A01 A02 A09 A10 A11 A12 A13	
	5120101-A05	前地板 FRONT FLOOR	1	A05	
	5120101-B06	前地板 FRONT FLOOR	1	A04	
5	5120102-B00	线卡子一 PIPE CLIP NO.1	10	A01 A02 A04 A05 A09 A10 A11 A12 A13	
6	5120210-B00	手制动把固定板分总成 FIXING PLATE SUB-ASSEMBLY, PARKI -NG BRAKE LEVER	1		
7	5120104-B00	车身悬置二托架 CAB MOUNT BRACKET NO.2	2	A01 A02 A04 A09 A10 A11 A12 A13	
	5120104-A05	车身悬置二托架 CAB MOUNT BRACKET NO.2	2	A05	
8	5120106-B00	地板门槛加强支架 REINFORCEMENT BRACKET,FLOOR ROCK -ER	2	A01 A02 A04 A09 A10 A11 A12 A13	
	5120106-A05	地板门槛加强支架 REINFORCEMENT BRACKET,FLOOR ROCK -ER	2	A05	
9	5120107-B00	变速罩前支架 FRONT BRACKET,GEAR SHIFT CAP	2	A01 A02 A05 A09 A10 A11 A12 A13	
10	5120173-B00	变速罩左后支架 REAR BRACKET, LEFT GEAR SHIFT CAP	2	A01 A02 A04 A05 A09 A10 A11 A12 A13	
	5120174-B00	变速罩右后支架 REAR BRACKET, RIGHT GEAR SHIFT CAP	2		
11	5120110-B00	车身悬置三左托架分总成 CAB MOUNT BRACKET NO.3	1	A01 A02 A04 A09 A10 A11 A12 A13	
	5120110-A05	车身悬置三左托架分总成 CAB MOUNT BRACKET NO.3	1	A05	
	5120120-B00	车身悬置三右托架分总成 CAB MOUNT BRACKET NO.3	1	A01 A02 A04 A09 A10 A11 A12 A13	
	5120120-A05	车身悬置三右托架分总成 CAB MOUNT BRACKET NO.3	1	A05	

每天进步一点点

PDF 文件使用 "pdfFactory" 试用版本创建 www.fineprint.com.cn

前地板总成 FRONT FLOOR ASSEMBLY

序号 S/N	零部件代号 PART CODE	零部件名称 PART NAME	用量 QTY	适用车型 VEHICLE APPLICABLE TO	备注 REMARK
12	5120113-B00	车身悬置三托架与前侧面车门门槛内板连接板 SUSPENSION THRE-E CROSS ARM AND FRONT SIDE DOOR SILL INNER CONNEC-TION BOARD	2	A01 A02 A04 A09 A10 A11 A12 A13	
	5120113-A05	车身悬置三托架与前侧面车门门槛内板连接板 SUSPENSION THRE-E CROSS ARM AND FRONT SIDE DOOR SILL INNER CONNEC-TION BOARD	2	A05	
13	5120130-B00	手刹支架分总成 BRAKE BRACKET SUB-ASSEMBLY	1	A01 A02 A04 A09 A10 A11 A12 A13	
	5120130-A05	手刹支架分总成 BRAKE BRACKET SUB-ASSEMBLY	1	A05	
14	5120140-L00	前座椅安装横梁分总成 FIXING CROSS MEMBER SUB-ASSEMBL-Y,FRONT SEAT	1	A01 A02 A04 A09 A10 A11 A12 A13	
	5120140-A05	前座椅安装横梁分总成 FIXING CROSS MEMBER SUB-ASSEMBL-Y,FRONT SEAT	1	A05	
15	5120150-B00	左前侧面车门门槛内板分总成 INNER PANEL SUB-ASSEMBLY,FR-ONT DOOR ROCKER,LH	1	A01 A02 A04 A09 A10 A11 A12 A13	
	5120150-A05	左前侧面车门门槛内板分总成 INNER PANEL SUB-ASSEMBLY,FR-ONT DOOR ROCKER,LH	1	A05	
	5120160-B00	右前侧面车门门槛内板分总成 INNER PANEL SUB-ASSEMBLY,FR-ONT DOOR ROCKER,RH	1	A01 A02 A04 A09 A10 A11 A12 A13	
16	5120180-B00	前座后支撑垫分总成 REAR SUPPORT SUB-ASSEMBLY,FRONT SEAT	2		
17	5120190-B00	加强片总成-仪表板中间支架 REINFORCEMENT PLATE ASSEMB-LY,INSTRUMENT MIDDLE BRACKET	1		
18	5120240-L00	侧面车门踏步支架一总成 SIDE STEP BRACKET ASSEMBLY NO.1	4	A04	

每天进步一点点

PDF 文件使用 "pdfFactory" 试用版本创建 www.fineprint.com.cn

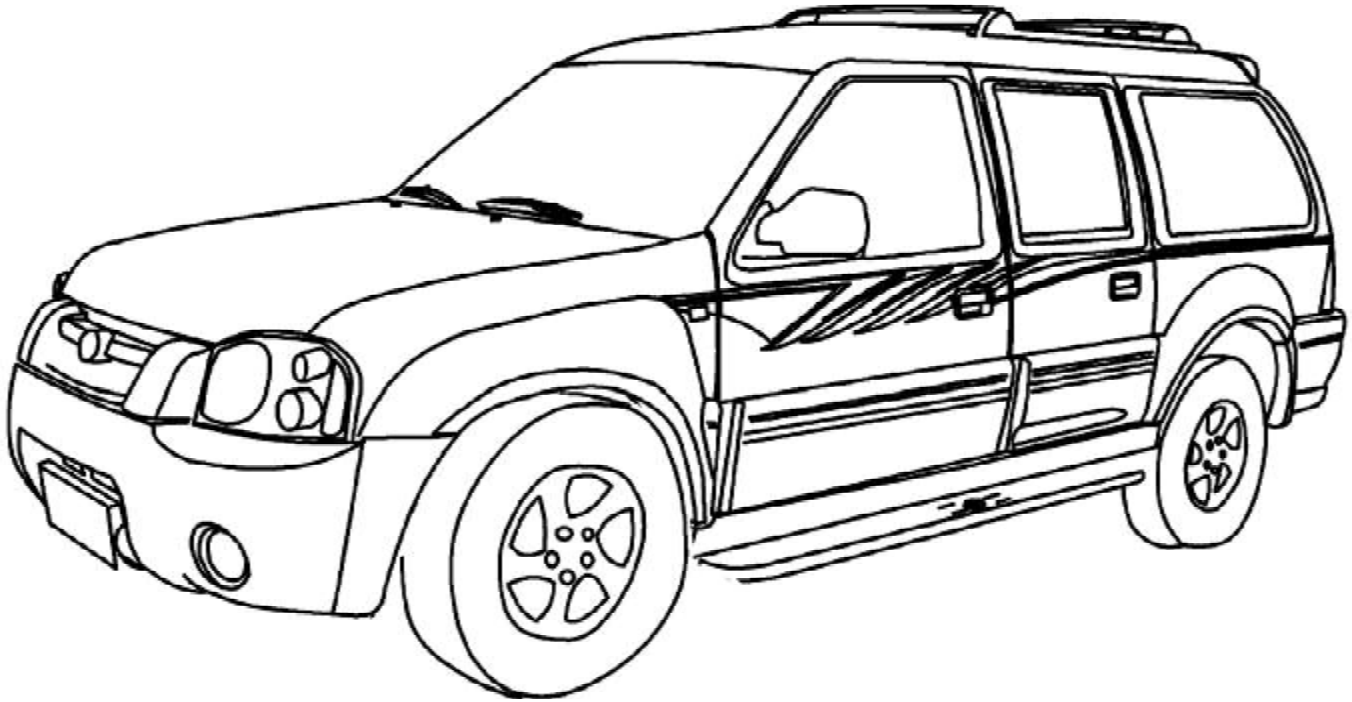

PDF 文件使用 "pdfFactory" 试用版本创建 www.fineprint.com.cn

后地板总成(一) REAR FLOOR ASSEMBLY

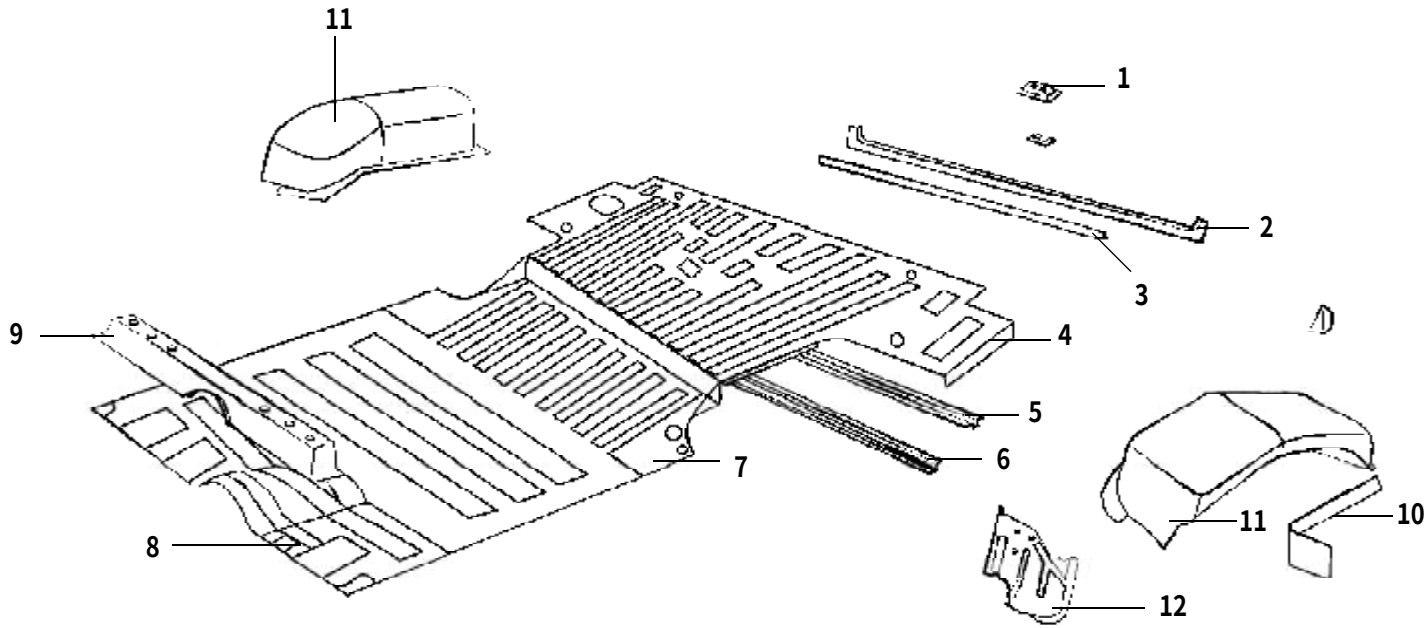

PDF 文件使用 "pdfFactory" 试用版本创建 www.fineprint.com.cn

后地板总成(一）REAR FLOOR ASSEMBLY

序号 S/N	零部件代号 PART CODE	零部件名称 PART NAME	用量 QTY	适用车型 VEHICLE APPLICABLE TO	备注 REMARK
1	5130022-L00	背门锁扣固定板 MOUNTING PLATE,REAR DOOR STIKER	1	A01 A02 A09 A10 A11 A12 A04 A13	
2	5130020-L00	背门框下横梁总成 BACK DOOR FRAME LOWER CROSS BAR A -SSEMLBY	1		
3	5130031-A01	背门框下横梁支撑板 REINFORCEMENT,LOWER CROSSMEMB -ER,REAR DOOR FRAME	1	A01 A02 A09 A10 A11 A12 A13	
	5130030-A04	背门框下横梁支撑板总成 REINFORCEMENT,LOWER CROSSME - MBER,REAR DOOR FRAME	1	A04	
4	5130120-A01	后地板分总成 REAR FLOOR ASSEMBLY	1	A01 A02 A09 A10 A11 A12 A13	
	5130100-A04	后地板分总成 REAR FLOOR ASSEMBLY	1	A04	
5	5130140-A01	第六悬置横梁总成 6TH CROSS MEMBER ASSEMLBLY	1	A01 A02 A09 A10 A11 A12 A04 A13	
6	5130130-A01	第五悬置横梁总成 5TH CROSS MEMBER ASSEMLBLY	1		
7	5130210-A01	左中座椅小地板总成 LEFT MIDDLE SEAT LITTLE FLOOR ASSE -MBLY	1		
8	5130230-A01	中地板分总成 CENTER FLOOR ASSEMBLY	1	A01 A02 A09 A10 A11 A12 A13	
9	5130240-A01	第二排座椅横梁总成 SECOND ROW SEAT SUSPENSION CROSS -BAR ASSEMLBY	1	A01 A02 A09 A10 A11 A12 A04 A13	
10	5130301-A01	后轮前防溅片 WHEEL SPLASH GUARD PAD,REAR	2	A01 A02 A09 A10 A11 A12 A13	
	5130301-A04	左后轮前防溅片 WHEEL SPLASH GUARD PAD,REAR,LH	1	A04	
	5130302-A04	右后轮前防溅片 WHEEL SPLASH GUARD PAD,REAR,RH	1		
11	5130300-A01-B1	左轮包总成 LEFT WHEEL CAB ASSEMBLY	1	A01 A02 A09 A10 A11 A12 A13	
	5130400-A01-B1	右轮包总成 RIGHT WHEEL CAB ASSEMBLY	1		
	5130300-A04	左轮包总成 LEFT WHEEL CAB ASSEMBLY	1	A04	
	5130400-A04	右轮包总成 RIGHT WHEEL CAB ASSEMBLY	1		
12	5130330-A01	左后挡泥板总成 REAR MUDGUARD ASSEMBLY,LH	1	A01 A02 A09 A10 A11 A12 A04 A13	
	5130340-A01	右后挡泥板总成 REAR MUDGUARD ASSEMBLY,RH	1		

每天进步一点点

PDF 文件使用 "pdfFactory" 试用版本创建 www.fineprint.com.cn

后地板总成(二) REAR FLOOR ASSEMBLY

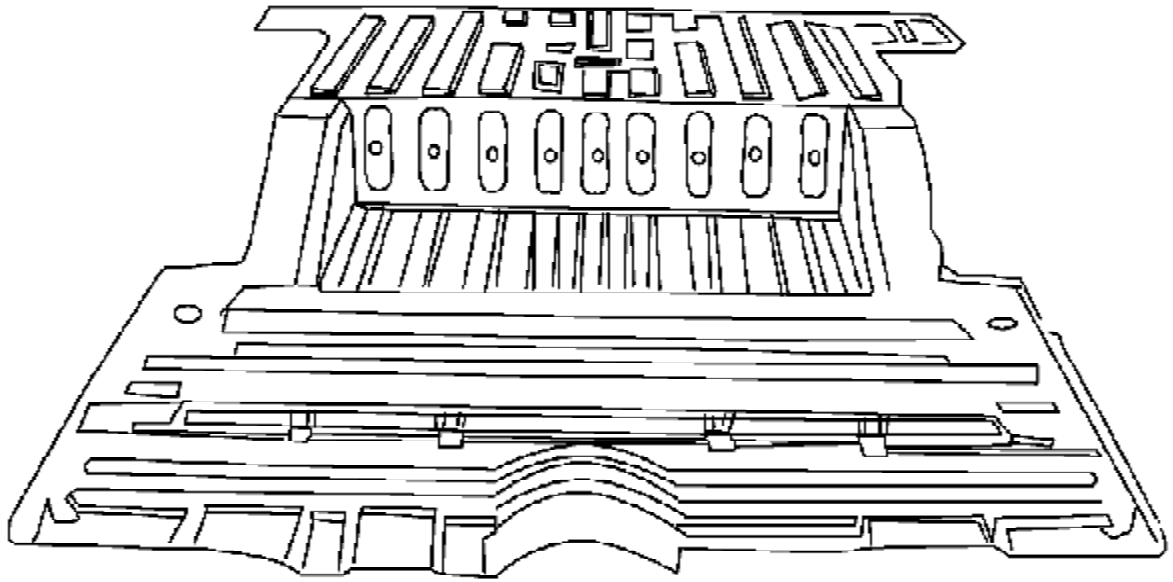

PDF 文件使用 "pdfFactory" 试用版本创建 www.fineprint.com.cn

后地板总成（二） REAR FLOOR ASSEMBLY

序号 S/N	零部件代号 PART CODE	零部件名称 PART NAME	用量 QTY	适用车型 VEHICLE APPLICABLE TO	备注 REMARK
	5130100-A05	后地板总成 REAR FLOOR ASSEMBLY	1	A05	

每天进步一点点

PDF 文件使用 "pdfFactory" 试用版本创建 www.fineprint.com.cn

地板装饰总成 FLOOR TRIM ASSEMBLY

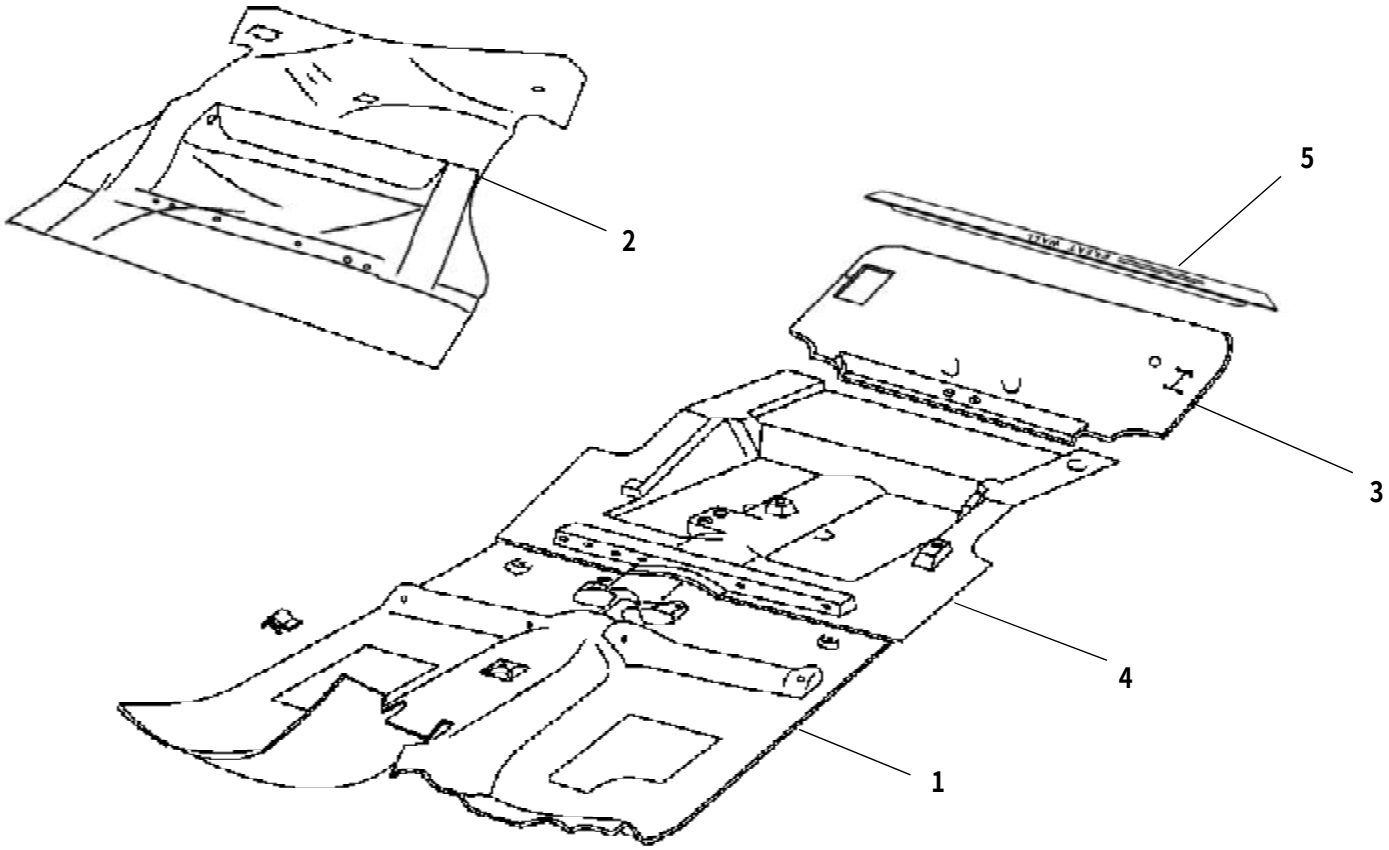

PDF 文件使用 "pdfFactory" 试用版本创建 www.fineprint.com.cn

地板装饰总成 FLOOR TRIM ASSEMBLY

序号 S/N	零部件代号 PART CODE	零部件名称 PART NAME	用量 QTY	适用车型 VEHICLE APPLICABLE TO	备注 REMARK
1	5109110-A01-0314	前地毯总成 FRONT CARPET ASSEMBLY (LIGHT COFFE)	1	A01 A02 A04 A13	浅咖啡色
	5109110-A05-0314	前地毯总成 FRONT CARPET ASSEMBLY (LIGHT COFFE)	1	A05	浅咖啡色
2	5109120-A01-0314	后地毯总成 REAR CARPET ASSEMBLY (LIGHT COFFE)	1	A01 A02 A04 A13	浅咖啡色
	5109120-A05-0314	后地毯总成 REAR CARPET ASSEMBLY (LIGHT COFFE)	1	A05	浅咖啡色
3	5109120-A01-B1-0314	后地毯总成 REAR CARPET ASSEMBLY (LITTLE,LIGHT COFFE)	1	A09 A10 A11 A12	小浅，咖啡色
	5109120-A01-C1-0314	后地毯总成 REAR CARPET ASSEMBLY (BIG,LIGHT COFFE)	1	A01 A02	大，咖啡色
4	5109130-A01-B1-0314	中地毯总成 MIDDLE CARPET ASSEMBLY (LITTLE,LIGHT COFFE)	1	A01 A02 A09 A10 A11 A12	大，咖啡色
5	5109011-A01	后地毯压板 COMPRESSING PLATE,REAR CARPET	1	A01 A02 A04 A13	

每天进步一点点

PDF 文件使用 "pdfFactory" 试用版本创建 www.fineprint.com.cn

侧踏总成 SIDE PEDAN ASSEMBLY

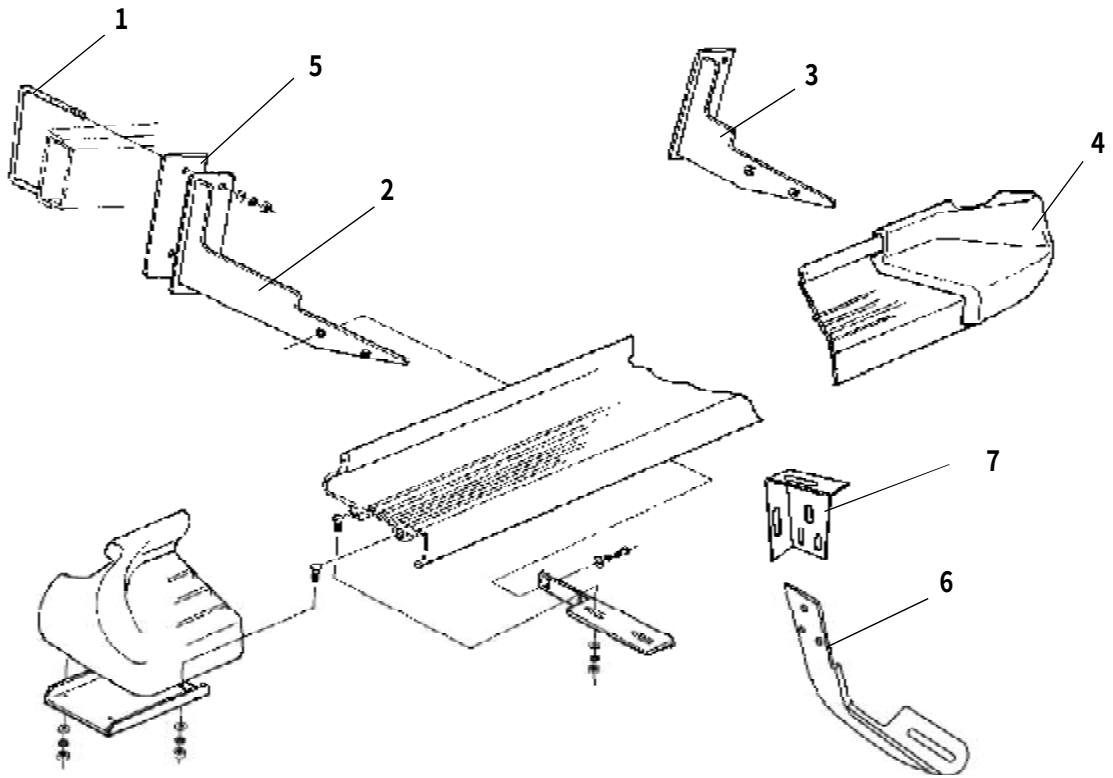

PDF 文件使用 "pdfFactory" 试用版本创建 www.fineprint.com.cn

侧踏总成 SIDE PEDAN ASSEMBLY

序号 S/N	零部件代号 PART CODE	零部件名称 PART NAME	用量 QTY	适用车型 VEHICLE APPLICABLE TO	备注 REMARK
1	5150011-A01	侧面车门踏板 U 型螺栓 U-BOLT,SIDE PEDAL	6	A01 A02 A13	
	5150011-A01-B1	侧面车门踏板 U 型螺栓 U-BOLT,SIDE PEDAL	6	A01 A02 A09 A10 A11 A12	
2	5150101-A01	左前侧踏支架 SIDE PEDAL BRACKET,FRONT,LH	1	A01 A02 A13	
	5150102-A01	右前侧踏支架 SIDE STEP BRACKET,FRONT,RH	1		
	5150101-A01-B1	左前侧踏支架 SIDE PEDAL BRACKET,FRONT,LH	1	A01 A02 A09 A10 A11 A12	
	5150102-A01-B1	右前侧踏支架 SIDE STEP BRACKET,FRONT,RH	1		
3	5150103-A01	左后侧踏支架 SIDE STEP BRACKET,REAR,LH	2	A01 A02 A13	
	5150104-A01	右后侧踏支架 SIDE STEP BRACKET,REAR,RH	2		
	5150103-A01-B1	左后侧踏支架 SIDE STEP BRACKET,REAR,LH	1	A01 A02 A09 A10 A11 A12	
	5150104-A01-B1	右后侧踏支架 SIDE STEP BRACKET,REAR,RH	1		
4	5150210-A01	左侧面车门踏板总成 SIDE STEP ASSEMBLY,LH	1	A01 A02 A13	
	5150220-A01	右侧面车门踏板总成 SIDE STEP ASSEMBLY,RH	1		
	5150210-A05	左侧面车门踏板总成 SIDE STEP ASSEMBLY,LH	1	A05	
	5150220-A05	右侧面车门踏板总成 SIDE STEP ASSEMBLY,RH	1		
	5150210-A01-D1	左侧面车门踏板总成 SIDE STEP ASSEMBLY,LH	1	A01 A02 A13	
	5150220-A01-D1	右侧面车门踏板总成 SIDE STEP ASSEMBLY,RH	1		
	5150210-A04	左侧面车门踏板总成 SIDE STEP ASSEMBLY,LH	1	A04	
	5150220-A04	右侧面车门踏板总成 SIDE STEP ASSEMBLY,RH	1		
5	5150012-A01	侧踏加强板 REINFORCING PLATE,SIDE PEDAL	1	A01 A02 A09 A10 A11 A12 A13	
6	5150102-A05	侧踏支架下节 LOWER END,SIDE STEP	6	A01 A02 A13 A05	
	5150102-A04	侧踏支架下节 LOWER END,SIDE STEP	6	A04	
	5150102-A01-D1	侧踏支架下节 LOWER END,SIDE STEP	2	A01 A02 A13	
7	5150101-L00	侧踏支架上节 UPPER END,SIDE STEP	6	A01 A02 A13 A04 A05	

每天进步一点点

PDF 文件使用 "pdfFactory" 试用版本创建 www.fineprint.com.cn

阻尼胶板总成 DAMPER RUBBER BOARD ASSEMBLY

264

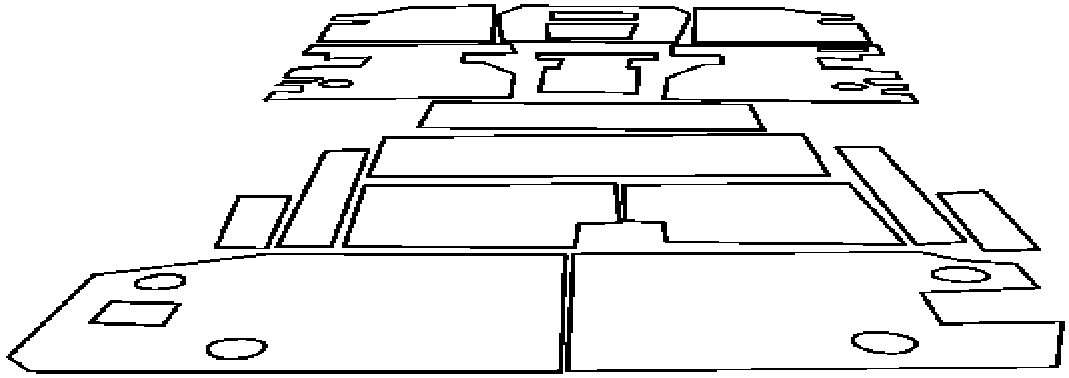

PDF 文件使用 "pdfFactory" 试用版本创建 www.fineprint.com.cn

阻尼胶板总成 DAMPER RUBBER BOARD ASSEMBLY

序号 S/N	零部件代号 PART CODE	零部件名称 PART NAME	用量 QTY	适用车型 VEHICLE APPLICABLE TO	备注 REMARK
	5110100-A01	阻尼胶板总成 DAMPER RUBBER BOARD ASSEMBLY	1	A01 A02 A04 A05 A09 A10 A11 A12 A13	

每天进步一点点

PDF 文件使用 "pdfFactory" 试用版本创建 www.fineprint.com.cn

门槛压条总成 DOOR SILL STRIP ASSEMBLY

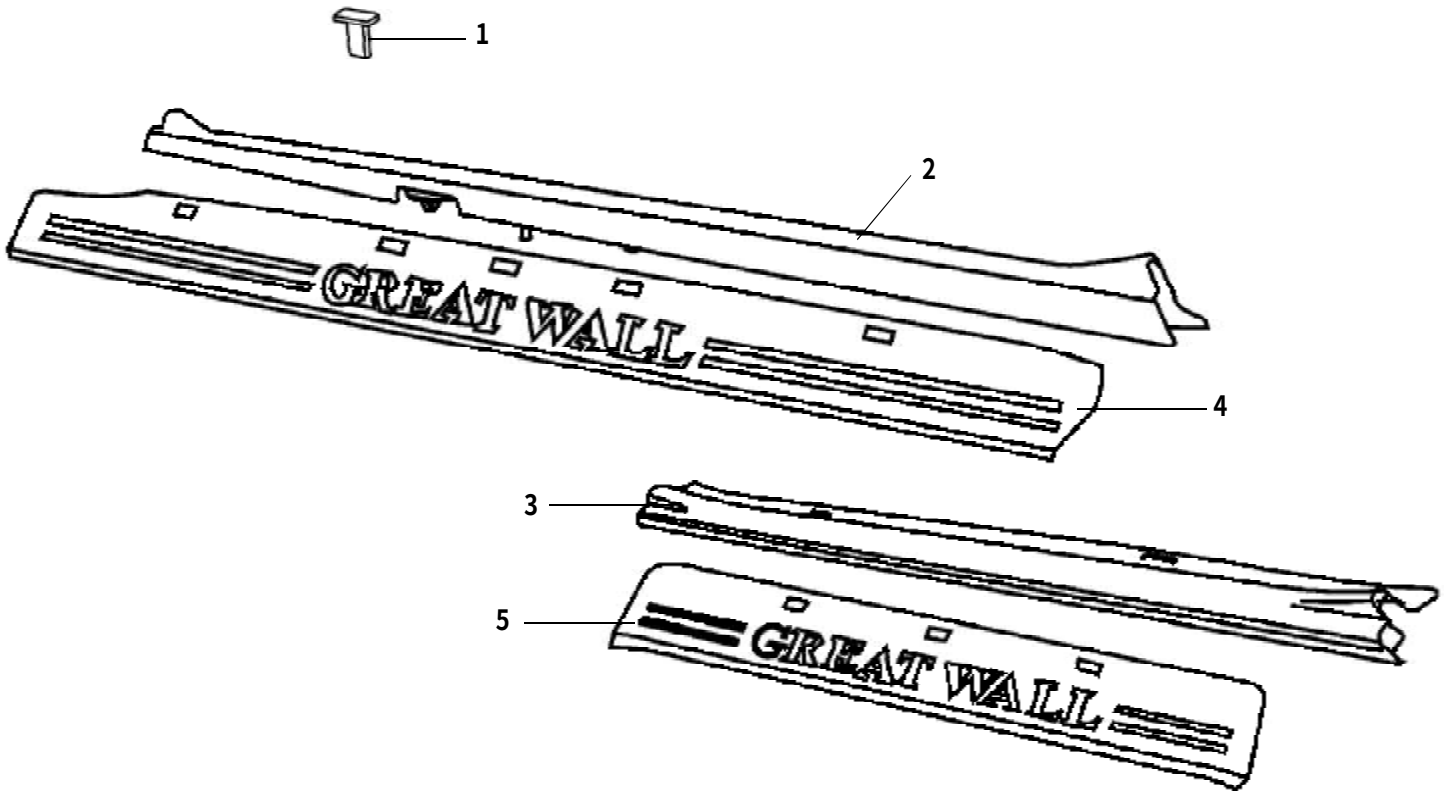

每天进步一点点

PDF 文件使用 "pdfFactory" 试用版本创建 www.fineprint.com.cn

门槛压条总成 DOOR SILL STRIP ASSEMBLY

序号 S/N	零部件代号 PART CODE	零部件名称 PART NAME	用量 QTY	适用车型 VEHICLE APPLICABLE TO	备注 REMARK
1	5124103-A01-0312	门槛压条卡扣 ROCKER CLAMPING BAR CLIP	6	A01 A02 A04 A09 A10 A11 A12 A13	
2	5124101-A01-0312	左前门槛压条 CLAMPING BAR,FRONT ROCKER,LH (ORANGE YELLOW)	1		橙黄漆
	5124101-A05-0307	左前门槛压条 CLAMPING BAR,FRONT ROCKER,LH (STAR YELLOW)	1	A05	星黄
	5124102-A01-0312	右手前门槛压条 CLAMPING BAR,FRONT ROCKER,RH (ORANGE YELLOW)	1	A01 A02 A04 A09 A10 A11 A12 A13	橙黄漆
	5124102-A05-0307	右前门槛压条 CLAMPING BAR,FRONT ROCKER,RH (STAR YELLOW)	1	A05	星黄
3	5136101-A01-0312	左后门槛压条 CLAMPING BAR,REAR ROCKER,LH (ORANGE YELLOW)	1	A01 A02 A04 A09 A10 A11 A12 A13	橙黄漆
	5136101-A05-0307	左后门槛压条 CLAMPING BAR,REAR ROCKER,LH (STAR YELLOW)	1	A05	星黄
	5136102-A01-0312	右后门槛压条 CLAMPING BAR,REAR ROCKER,RH (ORANGE YELLOW)	1	A01 A02 A04 A09 A10 A11 A12 A13	橙黄漆
	5136102-A05-0307	右后门槛压条 CLAMPING BAR,REAR ROCKER,RH (STAR YELLOW)	1	A05	星黄
4	5124201-B00	左前门槛装饰板 ROCKER TRIM PANEL,FRONT,LH (RUSTLESS STEEL)	1	A01 A02 A04 A09 A10 A11 A12 A13	不锈钢
	5124202-B00	右前门槛装饰板 ROCKER TRIM PANEL,FRONT,RH (RUSTLESS STEEL)	1		不锈钢
5	5136201-B00	后门槛装饰板 REAR ROCKER TRIM PANEL (RUSTLESS STEEL)	1		不锈钢

PDF 文件使用 "pdfFactory" 试用版本创建 www.fineprint.com.cn

侧围骨架及盖板（一） SIDE WALL FRAME PILLAR AND COVER SHEET(1)

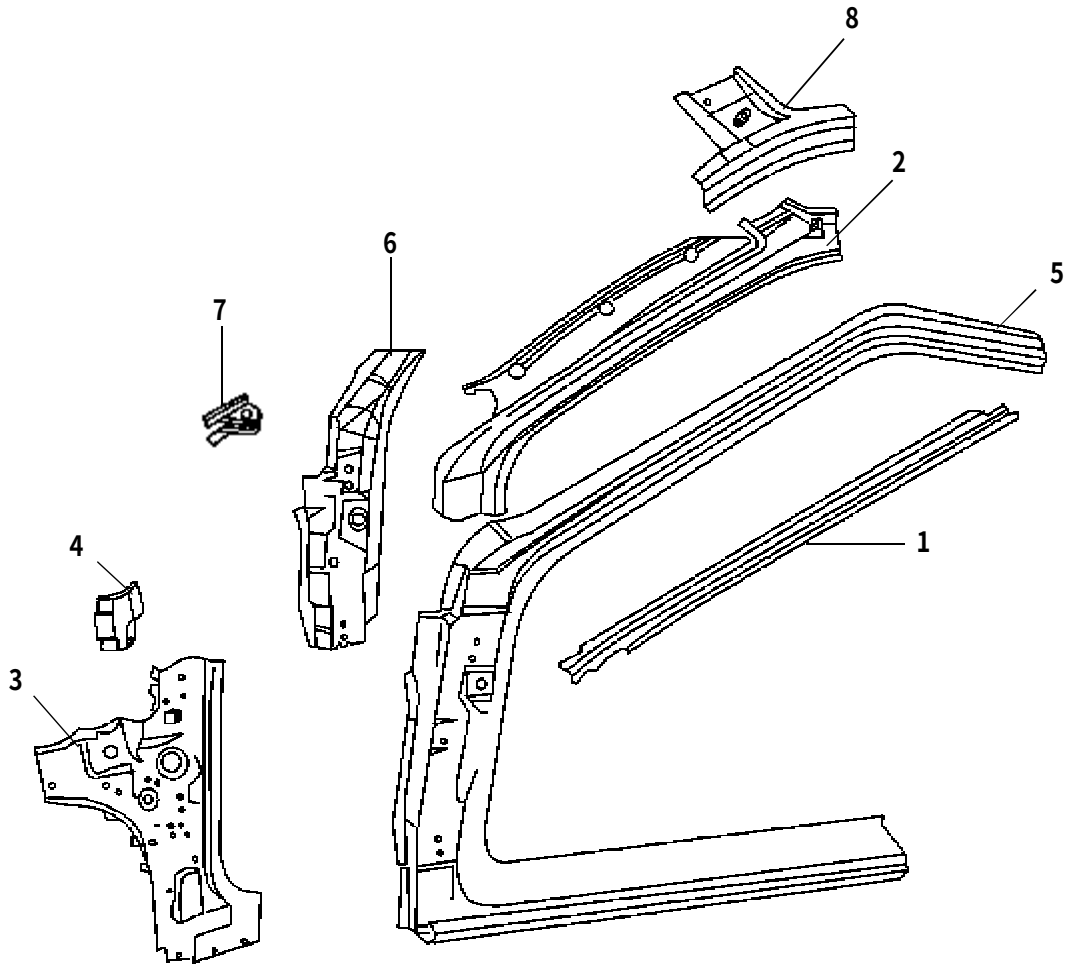

PDF 文件使用 "pdfFactory" 试用版本创建 www.fineprint.com.cn

侧围骨架及盖板（一） SIDE WALL FRAME PILLAR AND COVER SHEET(1)

序号 S/N	零部件代号 PART CODE	零部件名称 PART NAME	用量 QTY	适用车型 VEHICLE APPLICABLE TO	备注 REMARK
	5401110-B00	左前立柱总成 A PILLAR ASSEMBLY,LH	1	A01 A02 A04 A13	
	5401120-B00	右前立柱总成 A PILLAR ASSEMBLY,RH	1		
1	5401111-B00	左侧前段流水槽 FRONT ROOF RAIL,LH	1		
	5401111-A05	左侧前段流水槽 FRONT ROOF RAIL,LH	1	A05	
	5401112-B00	右侧前段流水槽 FRONT ROOF RAIL,RH	1	A01 A02 A04 A13	
	5401112-A05	右侧前段流水槽 FRONT ROOF RAIL,RH	1	A05	
2	5401130-B00	左前立柱上内板总成 UPPER INNER PANEL&NUT ASSEMB LY, LEFT A PILLAR	1	A01 A02 A04 A13	
	5401130-A05	左前立柱上内板总成 UPPER INNER PANEL&NUT ASSEMBLY, LEFT A PILLAR	1	A05	
	5401140-B00	右前立柱上内板总成 UPPER INNER PANEL&NUT ASSEMBLY, RIGHT A PILLAR	1	A01 A02 A04 A13	
	5401140-A05	右前立柱上内板总成 UPPER INNER PANEL&NUT ASSEMBLY, RIGHT A PILLAR	1	A05	
3	5401170-B00	左前立柱下内板带螺母总成 LOWER INNER PANEL&NUT ASSE -MBLY,LEFT A PILLAR	1	A01 A02 A04 A13	
	5401170-A05	左前立柱下内板带螺母总成 LOWER INNER PANEL&NUT ASSE -MBLY,LEFT A PILLAR	1	A05	
	5401180-B00	右前立柱下内板带螺母总成 LOWER INNER PANEL&NUT ASSE -MBLY,RIGHT A PILLAR	1	A01 A02 A04 A13	
	5401180-A05	右前立柱下内板带螺母总成 LOWER INNER PANEL&NUT ASSE -MBLY,RIGHT A PILLAR	1	A05	
4	5401210-B00	仪表板左支架总成 LEFT BRACKET ASSEMBLY,INSTRUMENT PANNEL	1	A01 A02 A04 A13	

每天进步一点点

PDF 文件使用 "pdfFactory" 试用版本创建 www.fineprint.com.cn

侧围骨架及盖板（一） SIDE WALL FRAME PILLAR AND COVER SHEET(1)

序号 S/N	零部件代号 PART CODE	零部件名称 PART NAME	用量 QTY	适用车型 VEHICLE APPLICABLE TO	备注 REMARK
	5401210-A05	仪表板左支架总成 LEFT BRACKET ASSEMBLY,INSTRUMENT PANNEL	1	A05	
	5401220-B00	仪表板右支架总成 RIGHT BRACKET ASSEMBLY,INSTRUMENT PANNEL	1	A01 A02 A04 A13	
	5401220-A05	仪表板右支架总成 RIGHT BRACKET ASSEMBLY, INSTRUMEN -T PANNEL	1	A05	
5	5401231-B00	左前立柱外板 OUTER PANEL,LEFT A PILLAR	1	A01 A02 A04 A13	
	5401231-A05	左前侧围外板 OUTER PANEL,LEFT FRONT BODY SIDE	1	A05	
	5401232-B00	右前立柱外板 OUTER PANEL,RIGHT A PILLAR	1	A01 A02 A04 A13	
	5401232-A05	右前侧围外板 OUTER PANEL,RIGHT FRONT BODY SIDE	1	A05	
6	5401250-B00	左前立柱外板衬板总成 OUTER PANEL LINER PANEL ASSEMBL -Y,LEFT A PILLAR	1	A01 A02 A04 A13	
	5401250-A05	左前立柱外板衬板总成 OUTER PANEL LINER PANEL ASSEMBL -Y,LEFT A PILLAR	1	A05	
	5401260-B00	右前立柱外板衬板总成 OUTER PANEL LINER PANEL ASSEMBL -Y,RIGHT A PILLAR	1	A01 A02 A04 A13	
	5401260-A05	右前立柱外板衬板总成 OUTER PANEL LINER PANEL ASSEMBL -Y,RIGHT A PILLAR	1	A05	
7	5401234-B00	限位器销固定座 MOUNTING SEAT,CHECK STOP	2	A01 A02 A04 A13	
	5401234-A05	限位器安装支架 MOUNTING BRACKET,CHECK STOP	2	A05	
8	5401235-B00	左前立柱与顶棚连接板 CONNECTION PLATE BETWEEN LEFT A PILLAR AND CEILING	1	A01 A02 A04 A13	
	5401236-B00	右前立柱与顶棚连接板 CONNECTION PLATE BETWEEN RIGHT A PILLAR AND CEILING	1		

PDF 文件使用 "pdfFactory" 试用版本创建 www.fineprint.com.cn

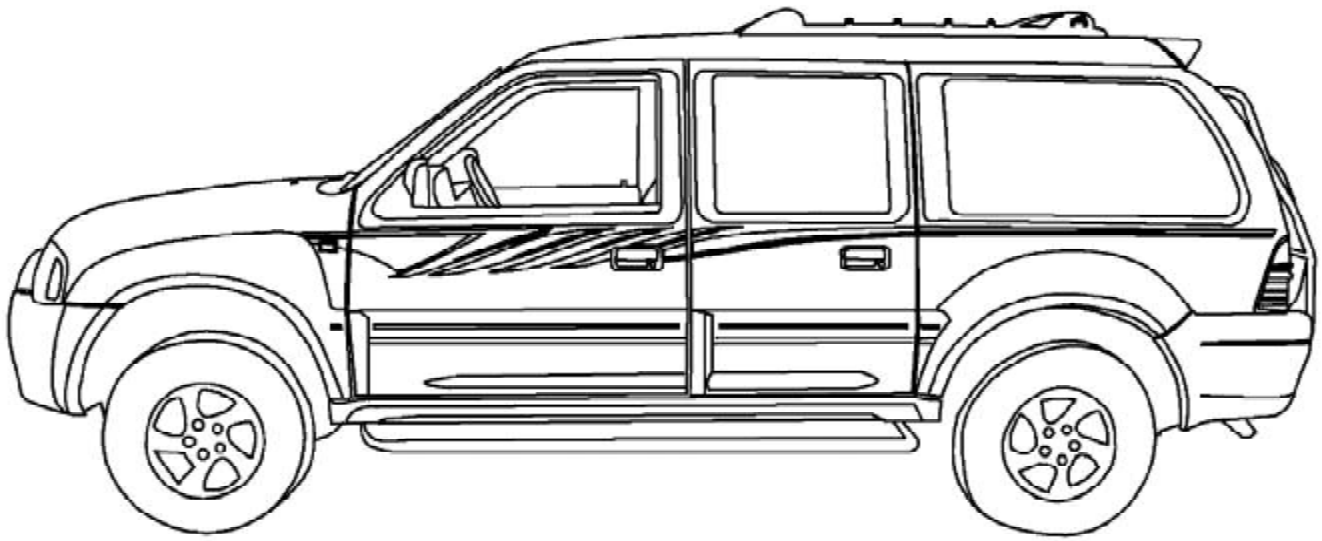

PDF 文件使用 "pdfFactory" 试用版本创建 www.fineprint.com.cn

侧围骨架及盖板（二） SIDE WALL FRAME PILLAR AND COVER SHEET(2)

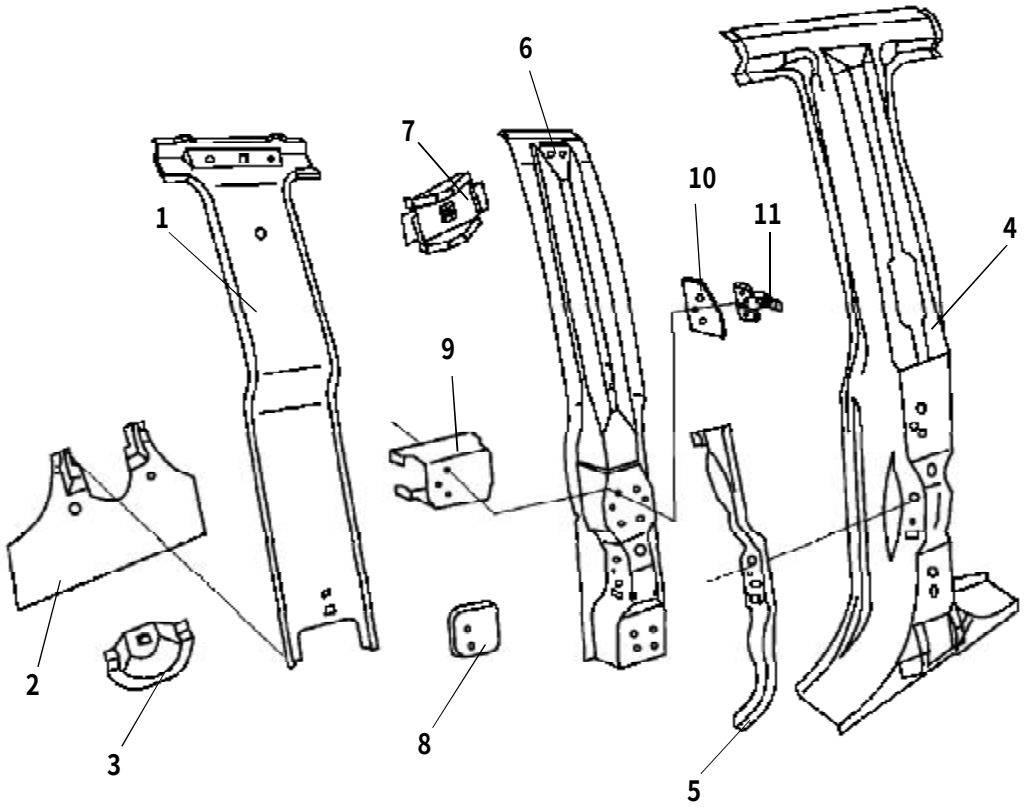

PDF 文件使用 "pdfFactory" 试用版本创建 www.fineprint.com.cn

侧围骨架及盖板（二） SIDE WALL FRAME PILLAR AND COVER SHEET(2)

序号 S/N	零部件代号 PART CODE	零部件名称 PART NAME	用量 QTY	适用车型 VEHICLE APPLICABLE TO	备注 REMARK
	5401270-B00	左中立柱总成 LEFT B PILLAR ASSEMBLY	1	A01 A02 A09 A10 A11 A12 A04 A13	
	5401280-B00	右中立柱总成 RIGHT B PILLAR ASSEMBLY	1		
1	5401310-B00	左中立柱上内板总成 UPPER INNER PANEL ASSEMBLY,LEFT B PILLAR	1		
	5401320-B00	右中立柱上内板总成 UPPER INNER PANEL ASSEMBLY,RIGHT B PILLAR	1		
	5401310-A05	中立柱上内板总成 UPPER INNER PANEL ASSEMBLY,B PILLAR	2	A05	
2	5401350-B00	左中立柱下内板带螺母总成 LOWER INNER PANEL&NUT ASSE-MBLY,LEFT B PILLAR	1	A01 A02 A09 A10 A11 A12 A04 A13	
	5401350-A05	左中立柱下内板带螺母总成 LOWER INNER PANEL&NUT ASSE-MBLY,LEFT B PILLAR	1	A05	
	5401360-B00	右中立柱下内板带螺母总成 LOWER INNER PANEL&NUT ASSE-MBLY,RIGHT B PILLAR	1	A01 A02 A09 A10 A11 A12 A04 A13	
	5401360-A05	右中立柱下内板带螺母总成 LOWER INNER PANEL&NUT ASSE-MBLY,RIGHT B PILLAR	1	A05	
3	5401370-B00	安全带收卷器固定座带螺母总成 MOUTING SEAT&NUT ASSEMB-LY,SAFETY BELT RETRACTOR	2	A01 A02 A09 A10 A11 A12 A04 A13	
	5401370-A05	安全带收卷器固定座带螺母总成 MOUTING SEAT&NUT ASSEMB-LY,SAFETY BELT RETRACTOR	2	A05	
4	5401411-B00	左中立柱外板 OUTER PANEL,LEFT B PILLAR	1	A01 A02 A09 A10 A11 A12 A04 A13	
	5401412-B00	右中立柱外板 OUTER PANEL,RIGHT B PILLAR	1		
5	5401413-B00	左中立柱外板外衬板 OUTER PANEL OUTER LINER PANEL, LEFT B PILLAR	1		
	5401414-B00	右中立柱外板外衬板 OUTER PANEL OUTER LINER PANEL, RIGHT B PILLAR	1		

每天进步一点点

PDF 文件使用 "pdfFactory" 试用版本创建 www.fineprint.com.cn

侧围骨架及盖板（二） SIDE WALL FRAME PILLAR AND COVER SHEET(2)

序号 S/N	零部件代号 PART CODE	零部件名称 PART NAME	用量 QTY	适用车型 VEHICLE APPLICABLE TO	备注 REMARK
6	5401416-B00	中立柱外板内衬板 OUTER PANEL INNER LINER PANEL,B PILL-AR	2	A01 A02 A09 A10 A11 A12 A04 A13	
	5401416-A05	中立柱外板内衬板 OUTER PANEL INNER LINER PANEL,B PILL-AR	2	A05	
7	5401430-B00	中立柱安全带安装板总成 SEAT BELT SUSPENSION PANEL ASSE-MBLY,B PILLAR	2	A01 A02 A09 A10 A11 A12 A04 A13	
	5401430-A05	中立柱安全带安装板总成 SEAT BELT SUSPENSION PANEL ASSE-MBLY,B PILLAR	2	A05	
8	5401450-B00	左后侧面车门下铰链加强板总成 LOWER HINGE SUSPENSION REINFORCEMENT PLATE ASSEMBLY,REAR LEFT DOOR	1	A01 A02 A09 A10 A11 A12 A04 A13	
	5401450-A05	左后侧面车门下铰链加强板总成 LOWER HINGE SUSPENSION REINFORCEMENT PLATE ASSEMBLY,REAR LEFT DOOR	1	A05	
	5401460-B00	右后侧面车门下铰链加强板总成 LOWER HINGE SUSPENSION REINFORCEMENT PLATE ASSEMBLY,REAR RIGHT DOOR	1	A01 A02 A09 A10 A11 A12 A04 A13	
	5401460-A05	右后侧面车门下铰链加强板总成 LOWER HINGE SUSPENSION REINFORCEMENT PLATE ASSEMBLY,REAR RIGHT DOOR	1	A05	
9	5401470-B00	左后侧面车门上铰链加强板总成 UPPER HINGE SUSPENSION REINFORCEMENT PLATE ASSEMBLY,REAR LEFT DOOR	1	A01 A02 A09 A10 A11 A12 A04 A13	
	5401470-A05	左后侧面车门上铰链加强板总成 UPPER HINGE SUSPENSION REINFORCEMENT PLATE ASSEMBLY,REAR LEFT DOOR	1	A05	
	5401480-B00	右后侧面车门上铰链加强板总成 UPPER HINGE SUSPENSION REINFORCEMENT PLATE ASSEMBLY,REAR RIGHT DOOR	1	A01 A02 A09 A10 A11 A12 A04 A13	
	5401480-A05	右后侧面车门上铰链加强板总成 UPPER HINGE SUSPENSION REINFORCEMENT PLATE ASSEMBLY,REAR RIGHT DOOR	1	A05	
10	5401511-B00	加强板-前门锁扣 REINFORCEMENT PLATE,FRONT DOOR LOC-K	1	A01 A02 A09 A10 A11 A12 A04 A13	
	5401511-A05	加强板主件 REINFORCEMENT PLATE PRIMARY MEMBER	1	A05	

每天进步一点点

PDF 文件使用 "pdfFactory" 试用版本创建 www.fineprint.com.cn

侧围骨架及盖板（二） SIDE WALL FRAME PILLAR AND COVER SHEET(2)

序号 S/N	零部件代号 PART CODE	零部件名称 PART NAME	用量 QTY	适用车型 VEHICLE APPLICABLE TO	备注 REMARK
11	5401512-B00	锁扣安装板 LOCK MOUNTING PANEL	1	A01 A02 A09 A10 A11 A12 A04 A13	
	5401512-A05	锁扣安装板 LOCK MOUNTING PANEL	1	A05	

每天进步一点点

PDF 文件使用 "pdfFactory" 试用版本创建 www.fineprint.com.cn

侧围骨架及盖板（三） SIDE WALL FRAME PILLAR AND COVER SHEET(3)

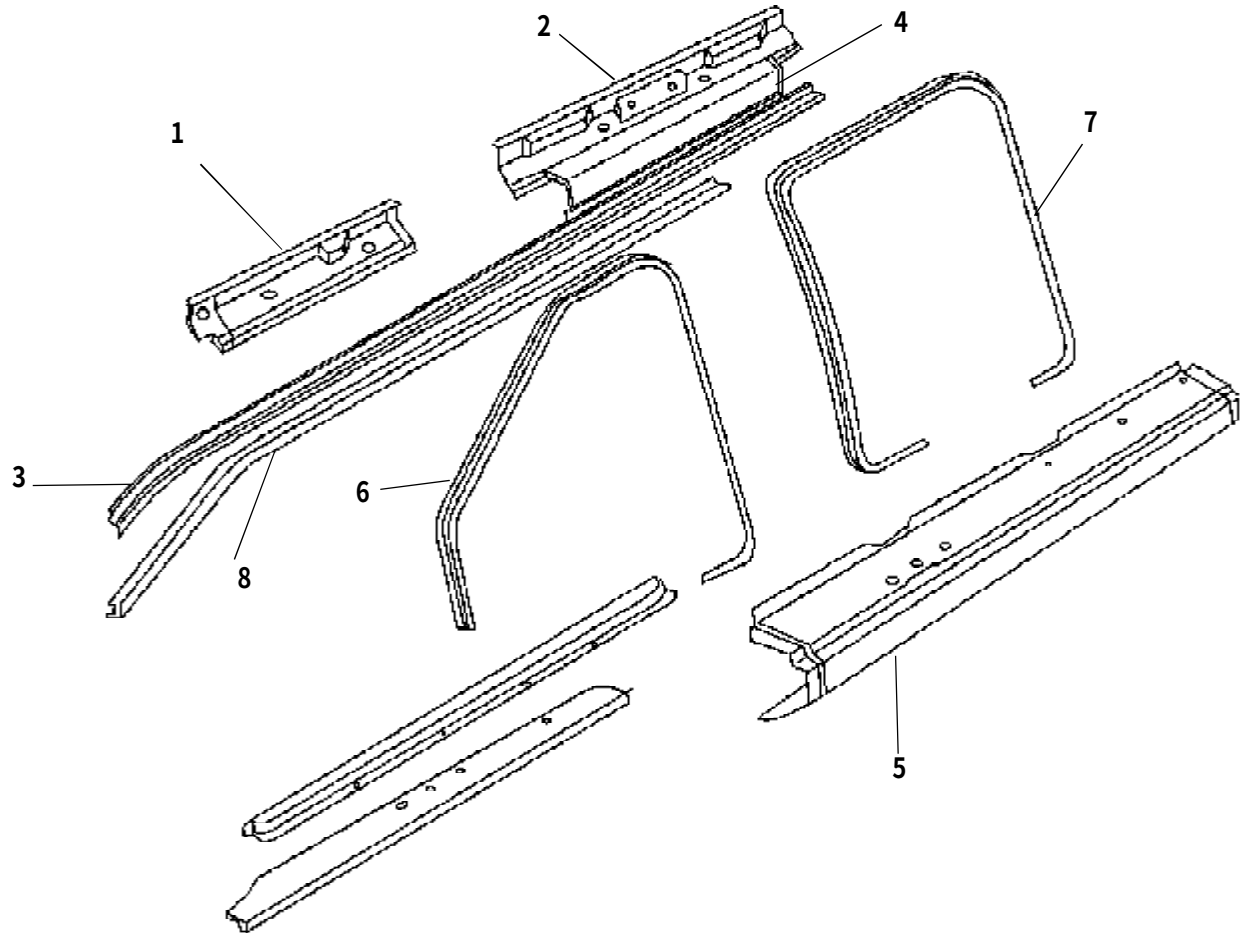

PDF 文件使用 "pdfFactory" 试用版本创建 www.fineprint.com.cn

侧围骨架及盖板（三） SIDE WALL FRAME PILLAR AND COVER SHEET(3)

序号 S/N	零部件代号 PART CODE	零部件名称 PART NAME	用量 QTY	适用车型 VEHICLE APPLICABLE TO	备注 REMARK
1	5401630-B00	左前侧面车门门框上内板总成 UPPER INNER PANEL ASSEMBLY (LH),FRONT DOOR FRAME	1	A01 A02 A04 A13	
	5401630-A05	左前侧面车门门框上内板总成 UPPER INNER PANEL ASSEMBLY (LH),FRONT DOOR FRAME	1	A05	
	5401640-B00	右前侧面车门门框上内板总成 UPPER INNER PANEL ASSEMBLY (RH),FRONT DOOR FRAME	1	A01 A02 A04 A13	
	5401640-A05	右前侧面车门门框上内板总成 UPPER INNER PANEL ASSEMBLY (RH),FRONT DOOR FRAME	1	A05	
2	5401650-B00	后侧面车门上框内板总成 UPPER INNER PANEL ASSEMBLY,REA -R DOOR	2	A01 A02 A04 A13	
	5401650-A05	后侧面车门上框内板总成 UPPER INNER PANEL ASSEMBLY,REA -R DOOR	2	A05	
3	5401101-B00	左侧后段流水槽 REAR ROOF RAIL,LH	1	A01 A02 A04 A13	
	5401101-A05	左侧后段流水槽 REAR ROOF RAIL,LH	1	A05	
	5401102-B00	右侧后段流水槽 REAR ROOF RAIL,RH	1	A01 A02 A04 A13	
	5401102-A05	右侧后段流水槽 REAR ROOF RAIL,RH	1	A05	
4	5401103-B00	左后侧面车门上框外板 LEFT REAR DOOR UPPER FRAME OUT -ER PANEL	1	A01 A02 A09 A10 A11 A12 A04 A13	
	5401104-B00	右后侧面车门上框外板 RIGHT REAR DOOR UPPER FRAME OU -TER PANEL	1		
	5401103-A05	后侧面车门上框外板 REAR DOOR UPPER FRAME OUTER PANE -L	1	A05	
5	5401105-B00	左后侧面车门下框外板 LEFT REAR DOOR LOWER FRAME OU -TER PANEL	1	A01 A02 A09 A10 A11 A12 A04 A13	
	5401105-A05	左后侧面车门下框外板 LEFT REAR DOOR LOWER FRAME OU -TER PANEL	1	A05	

每天进步一点点

PDF 文件使用 "pdfFactory" 试用版本创建 www.fineprint.com.cn

侧围骨架及盖板（三） SIDE WALL FRAME PILLAR AND COVER SHEET(3)

序号 S/N	零部件代号 PART CODE	零部件名称 PART NAME	用量 QTY	适用车型 VEHICLE APPLICABLE TO	备注 REMARK
	5401106-B00	右后侧面车门下框外板 RIGHT REAR DOOR LOWER FRAME O-UTER PANEL	1	A01 A02 A09 A10 A11 A12 A04 A13	
	5401106-A05	右后侧面车门下框外板 RIGHT REAR DOOR LOWER FRAME O-UTER PANEL	1	A05	
6	6107101-B00-0308	左前侧面车门 U 型复合胶条 FRONT DOOR U-CLIP,LH (MILK YELLOW)	1	A01 A02 A09 A10 A11 A12 A04 A13	奶黄
	6107101-A05-0307	左前侧面车门 U 型复合胶条 FRONT DOOR U-CLIP,LH(STAR Y-ELLOW)	1	A05	星黄
	6107102-B00-0308	右前侧面车门 U 型复合胶条 FRONT DOOR U-CLIP,RH (MILK Y-ELLOW)	1	A01 A02 A09 A10 A11 A12 A04 A13	奶黄
	6107102-A05-0307	右前侧面车门 U 型复合胶条 FRONT DOOR U-CLIP,RH(STAR YE-LLOW)	1	A05	星黄
7	6207101-B00-0308	后侧面车门 U 型复合胶条 REAR DOOR U-CLIP (MILK YELLOW)	2	A01 A02 A09 A10 A11 A12 A04 A13	奶黄
	6207101-A05-0307	左后侧面车门 U 型复合胶条 REAR DOOR U-CLIP,LH(STAR YEL-LOW)	1	A05	星黄
	6207102-A05-0307	右后侧面车门 U 型复合胶条 REAR DOOR U-CLIP,RH(STAR YEL-LOW)	1		星黄
8	6107601-B00	左水道槽胶条 LEFT ROOF RAIL STRIP	1	A01 A02 A09 A10 A11 A12	
	6107601-A05	左水道槽胶条 LEFT ROOF RAIL STRIP	1	A05	
	6107602-B00	右水道槽胶条 RIGHT ROOF RAIL STRIP	1	A01 A02 A09 A10 A11 A12 A04 A13	
	6107602-A05	右水道槽胶条 RIGHT ROOF RAIL STRIP	1	A05	

每天进步一点点

PDF 文件使用 "pdfFactory" 试用版本创建 www.fineprint.com.cn

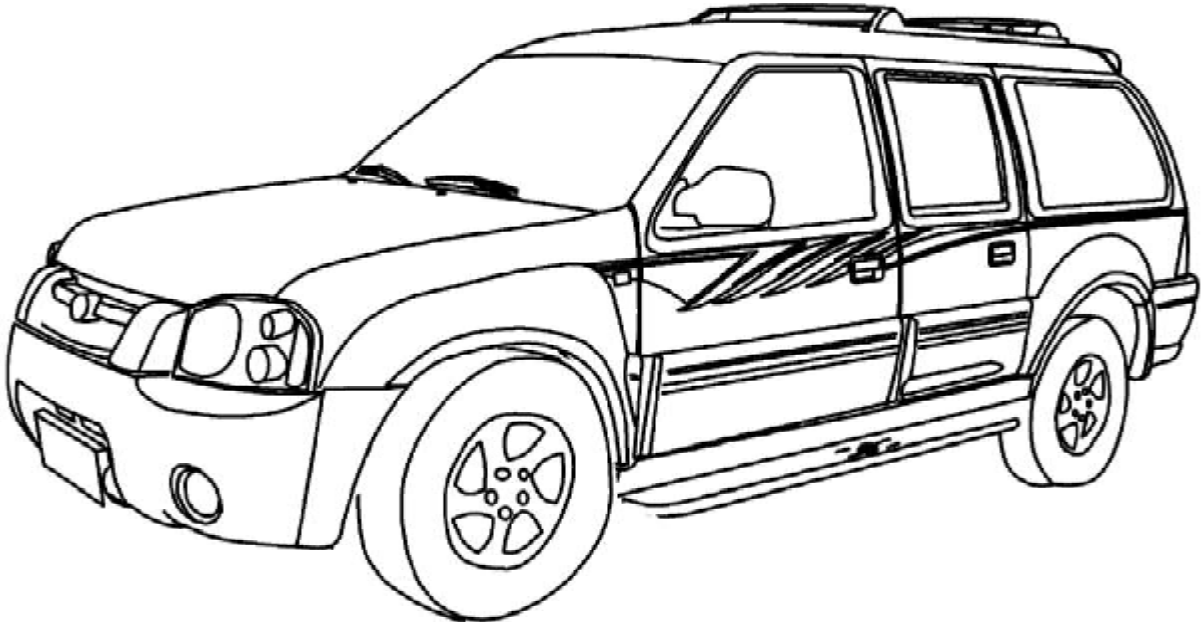

PDF 文件使用 "pdfFactory" 试用版本创建 www.fineprint.com.cn

侧围装饰板总成 SIDE WALL FRAME SHIELD ASSEMBLY

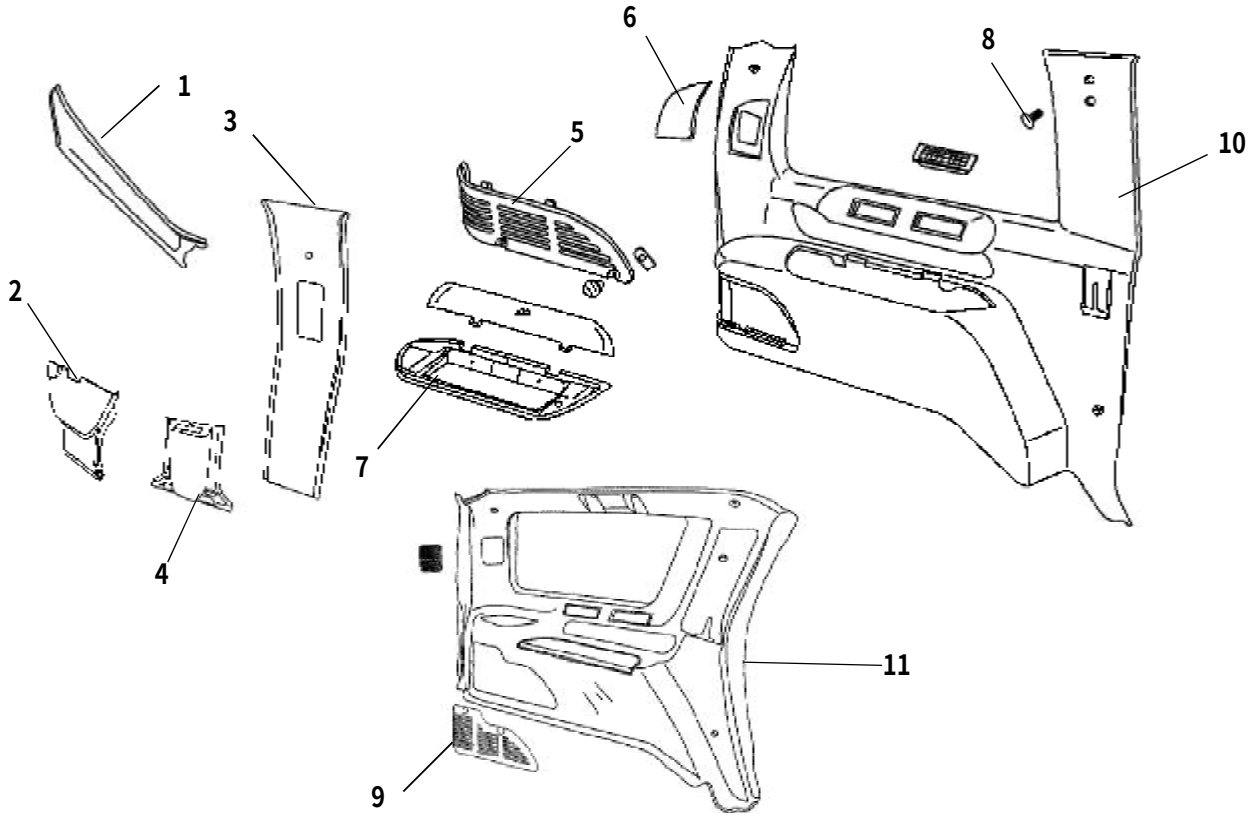

PDF 文件使用 "pdfFactory" 试用版本创建 www.fineprint.com.cn

侧围装饰板总成 SIDE WALL FRAME SHIELD ASSEMBLY

序号 S/N	零部件代号 PART CODE	零部件名称 PART NAME	用量 QTY	适用车型 VEHICLE APPLICABLE TO	备注 REMARK
1	5402111-A01-0312	左前立柱上装饰板 UPPER TRIM PANEL,LEFT A PILLAR(ORAN-GE YELLOW)	1	A01 A02 A09 A10 A11 A12 A04 A13	橙黄漆
	5402112-A01-0312	右前立柱上装饰板 UPPER TRIM PANEL,RIGHT A PILLAR(ORA-NGE YELLOW)	1		橙黄漆
	5402111-A05-0307	左前立柱上装饰板 UPPER TRIM PANEL,LEFT A PILLAR(STAR YELLOW)	1	A05	星黄
	5402112-A05-0307	右前立柱上装饰板 UPPER TRIM PANEL,RIGHT A PILLAR	1		星黄
2	5402121-A01-0312	左前立柱下装饰板 LOWER TRIM PANEL,LEFT A PILLAR (ORA-NGE YELLOW)	1	A01 A02 A09 A10 A11 A12 A04 A13	橙黄漆
	5402122-A01-0312	右前立柱下装饰板 LOWER TRIM PANEL,RIGHT A PILLAR (OR-ANGE YELLOW)	1		橙黄漆
3	5402201-A01-0312	中立柱上装饰板 UPPER TRIM PANEL,B PILLAR (ORANGE YEL-LOW)	2	A01 A02 A09 A10 A11 A12 A04 A13	橙黄漆
	5402201-A05-0307	中立柱上装饰板 UPPER TRIM PANEL,B PILLAR (STAR YELLO-W)	2	A05	星黄
4	5402211-A01-0312	左中立柱下装饰板 LOWER TRIM PANEL,LEFT B PILLAR (ORA-NGE YELLOW)	1	A01 A02 A09 A10 A11 A12 A04 A13	橙黄漆
	5402212-A01-0312	右中立柱下装饰板 LOWER TRIM PANEL,RIGHT B PILLAR (OR-ANGE YELLOW)	1		橙黄漆
	5402211-A05-0307	左中立柱下装饰板 LOWER TRIM PANEL,LEFT B PILLAR (STA-R YELLOW)	1	A05	星黄
	5402212-A05-0307	右中立柱下装饰板 LOWER TRIM PANEL,RIGHT B PILLAR	1		星黄
5	5402311-A01-0312	左后侧装饰板 TRIM PANEL,REAR BODY SIDE,LH (LEFT WIND MOUTH,ORANGE YELLOW)	1	A01 A02 A09 A10 A11 A12 A04 A13	左大风口，橙黄漆
	5402312-A01-0312	右后侧装饰板 TRIM PANEL,REAR BODY SIDE,RH (ORANGE YELLOW)	1		橙黄漆
6	5402313-A01-0312	左后侧扬声器盖板 REAR SPEAKER COVER PLATE,,LH (ORANGE YELLOW)	1		橙黄漆

PDF 文件使用 "pdfFactory" 试用版本创建 www.fineprint.com.cn

侧围装饰板总成

序号 S/N	零部件代号 PART CODE	零部件名称 PART NAME	用量 QTY	适用车型 VEHICLE APPLICABLE TO	备注 REMARK
	5402314-A01-0312	右后侧扬声器盖板 REAR SPEAKER COVER PLATE, RH (ORANGE YELLOW)	1	A05 A01 A02 A09 A10 A11 A12 A04 A13	橙黄漆
7	5402330-A01-0312	左后侧杂物盒总成REAR GLOVE BOX ASSEMBLY,LH (ORANGE YELLOW)	1		橙黄漆
	5402340-A01-0312	右后侧杂物盒总成 REAR GLOVE BOX ASSEMBLY,RH (ORANG -E YELLOW)	1		橙黄漆
8	5402301-A01-0312	后侧围装饰扣 CLIP,REAR BODY SIDE (ORANGE YELLOW)	1		橙黄漆
9	5402311-A05-0307	左后侧装饰板 TRIM PANEL,REAR BODY SIDE,LH (BIG WIND MOUTH, STAR YELLOW)	1	A05	大风口，星黄
	5402312-A05-0307	右后侧装饰板 TRIM PANEL,REAR BODY SIDE,RH (BIG WIND MOUTH, STAR YELLOW)	1		大风口，星黄
10	5402310-A01-0312	左后侧围装饰板 TRIM PANEL,REAR BODY SIDE,LH	1	A01 A02 A09 A10 A11 A12 A04 A13	
	5402320-A01-0312	右后侧围装饰板 TRIM PANEL,REAR BODY SIDE,RH	1		
11	5402310-A05-0307	左后侧围装饰板 TRIM PANEL,REAR BODY SIDE,LH	1	A05	
	5402320-A05-0307	右后侧围装饰板 TRIM PANEL,REAR BODY SIDE,RH	1		

PDF 文件使用 "pdfFactory" 试用版本创建 www.fineprint.com.cn

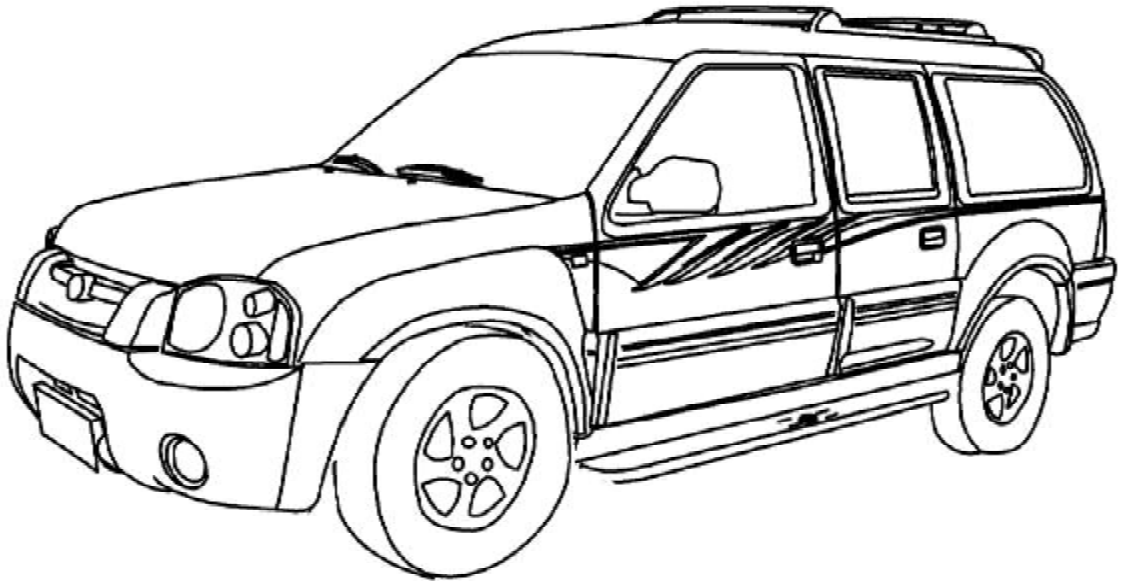

PDF 文件使用 "pdfFactory" 试用版本创建 www.fineprint.com.cn

侧围外板总成 SIDE WALL FRAME OUT BOARD ASSEMBLY

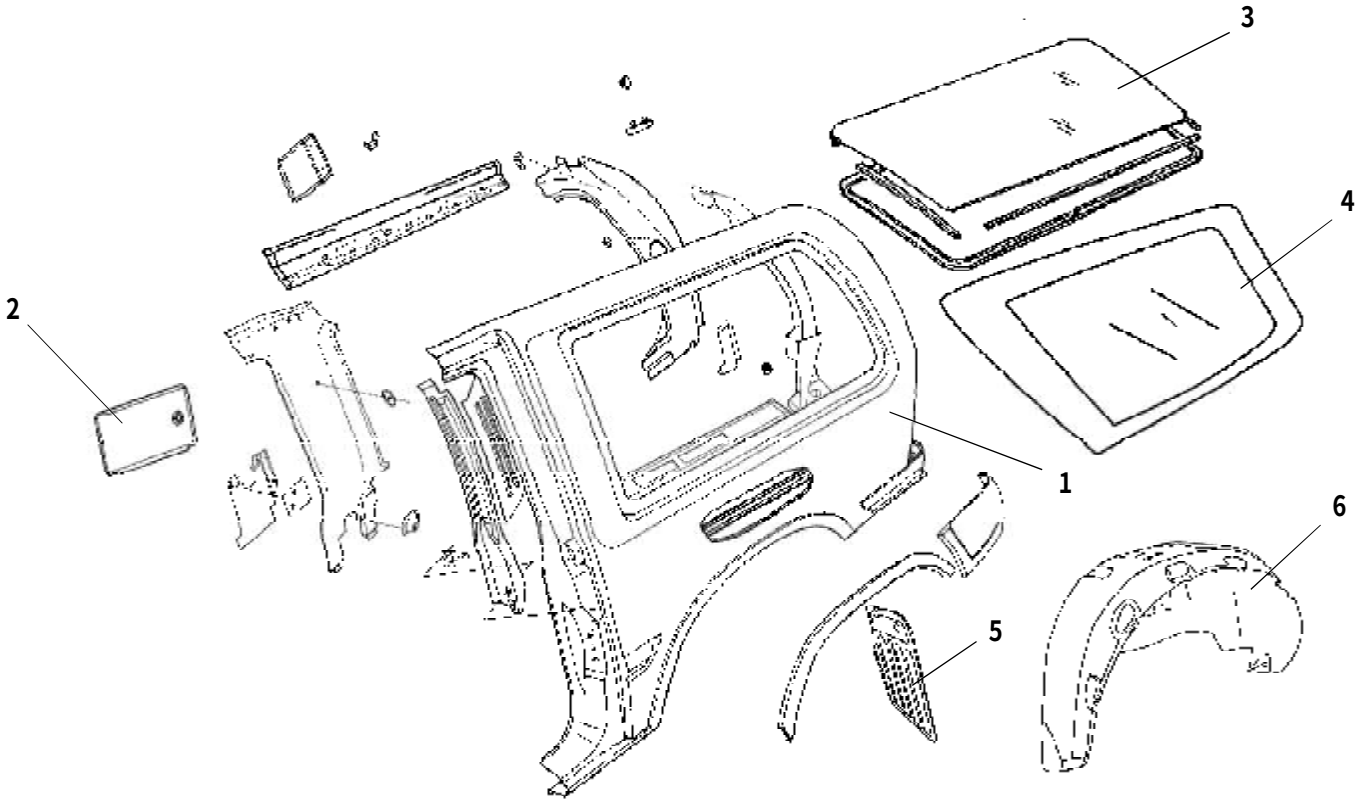

PDF 文件使用 "pdfFactory" 试用版本创建 www.fineprint.com.cn

侧围外板总成 SIDE WALL FRAME OUT BOARD ASSEMBLY

序号 S/N	零部件代号 PART CODE	零部件名称 PART NAME	用量 QTY	适用车型 VEHICLE APPLICABLE TO	备注 REMARK
1	5401531-A01	左后侧围外板 OUTER PANEL,REAR LEFT BODY SIDE	1	A01 A02 A09 A10 A11 A12 A04	
	5401532-A01	右后侧围外板 OUTER PANEL,REAR BODY SIDE,RH	1		
	5401531-A01-B1	左后侧围外板 OUTER PANEL,REAR LEFT BODY SIDE	1	A01 A02 A13	
	5401532-A01-B1	右后侧围外板 OUTER PANEL,REAR BODY SIDE,RH	1		
2	5401191-A01	油箱门 FUEL TANK CAP	1	A01 A02 A09 A10 A11 A12 A04 A13	
3	5403101-A01	左后侧窗玻璃 LEFT SIDE WINDOW GLASS	1		
	5403102-A01	右后侧窗玻璃 RIGHT SIDE WINDOW GLASS	1		
4	5403101-A05	左后侧窗玻璃 LEFT SIDE WINDOW GLASS	1	A05	
	5403102-A05	右后侧窗玻璃 RIGHT SIDE WINDOW GLASS	1		
5	8511201-A01	左后轮挡泥板 REAR WHEEL MUDGUARD,LH	1	A01 A02 A13	
	8511202-A01	右后轮挡泥板 REAR WHEEL MUDGUARD,RH	1		
	8511201-A04	左后轮挡泥板 REAR WHEEL MUDGUARD,LH	1	A04	
	8511202-A04	右后轮挡泥板 REAR WHEEL MUDGUARD,RH	1		
6	8511101-A05	左后轮防溅垫 REAR WHEEL SPLASH GUARD,LH	1	A05	
	8511102-A05	右后轮防溅垫 REAR WHEEL SPLASH GUARD,RH	1		
	8511101-A04	左后轮防溅垫 REAR WHEEL SPLASH GUARD,LH	1	A04	
	8511102-A04	右后轮防溅垫 REAR WHEEL SPLASH GUARD,RH	1		

每天进步一点点

PDF 文件使用 "pdfFactory" 试用版本创建 www.fineprint.com.cn

前侧面车门骨架及盖板 DOOR FRAME AND COVER SHEET

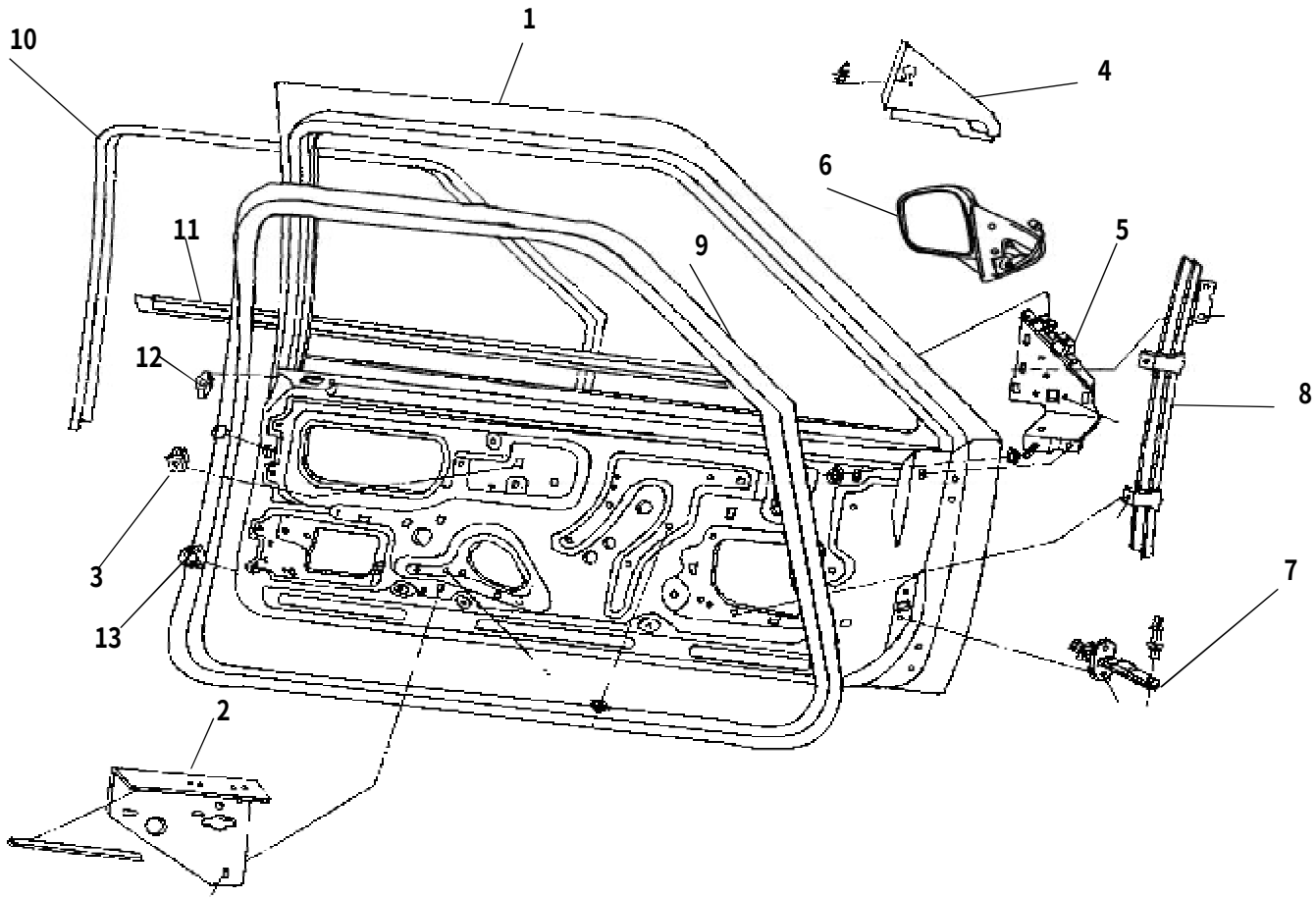

PDF 文件使用 "pdfFactory" 试用版本创建 www.fineprint.com.cn

前侧面车门骨架及盖板 DOOR FRAME AND COVER SHEET

序号 S/N	零部件代号 PART CODE	零部件名称 PART NAME	用量 QTY	适用车型 VEHICLE APPLICABLE TO	备注 REMARK
1	6101100-B00	左前侧面车门总成 FRONT DOOR ASSEMBLY,LH	1	A01 A02 A09 A10 A11 A12 A04 A13	
	6101200-B00	右前侧面车门总成 FRONT DOOR ASSEMBLY,RH	1		
	6101100-A05	左前侧面车门总成 FRONT DOOR ASSEMBLY,LH	1	A05	
	6101200-A05	右前侧面车门总成 FRONT DOOR ASSEMBLY,RH	1		
	6101100-A01	左前侧面车门总成 FRONT DOOR ASSEMBLY,LH	1	A01 A02 A04 A13	
	6101200-A01	右前侧面车门总成 FRONT DOOR ASSEMBLY,RH	1		
2	6101011-B00	左前侧面车门扶手支架 FRONT DOOR ARMREST BRACKET,LH	1	A01 A02 A09 A10 A11 A12 A04 A13	
	6101012-B00	右前侧面车门扶手支架 FRONT DOOR ARMREST BRACKET,RH	1		
3	6101013-B00	前扶手涨扣 FRONT ARMREST CLIP	8		
4	8202011-B00-0311	左外后视镜三角板 TRIANGLE PLATE,EXTERIOR REAR VIEW MIRROR,LH (YELLOW)	1	A01 A02 A09 A10 A11 A12 A13	黄色
	8202012-B00-0311	右外后视镜三角板 TRIANGLE PLATE,EXTERIOR REAR VIEW MIRROR,RH (YELLOW)	1		黄色
	8202011-A04	左外后视镜三角板 TRIANGLE PLATE,EXTERIOR REAR VIEW MIRROR,LH (YELLOW)	1	A04	黄色
	8202012-A04	右外后视镜三角板 TRIANGLE PLATE,EXTERIOR REAR VIEW MIRROR,RH (YELLOW)	1		黄色
5	8202013-B00	左外后视镜三角安装板 TRIANGLE MOUNTING BOARD,EXTER-IOR REAR VIEW MIRROR,LH	1	A01 A02 A09 A10 A11 A12 A13	
	8202014-B00	右外后视镜三角安装板 TRIANGLE MOUNTING BOARD,EXTER-IOR REAR VIEW MIRROR,RH	1		
	8202013-A04	左外后视镜三角安装板 TRIANGLE MOUNTING BOARD,EXTER-IOR REAR VIEW MIRROR,LH	1	A04	
	8202014-A04	右外后视镜三角安装板 TRIANGLE MOUNTING BOARD,EXTER-IOR REAR VIEW MIRROR,RH	1		

PDF 文件使用 "pdfFactory" 试用版本创建 www.fineprint.com.cn

前侧面车门骨架及盖板 DOOR FRAME AND COVER SHEET

序号 S/N	零部件代号 PART CODE	零部件名称 PART NAME	用量 QTY	适用车型 VEHICLE APPLICABLE TO	备注 REMARK
6	8202110-A01	左外后视镜总成 POWER EXTERIOR REAR VIEW MIRROR AS -SEMBLY,LH (PLATE)	1	A01 A02 A09 A10 A11 A12 A13	电动
	8202120-A01	右外后视镜总成 POWER EXTERIOR REAR VIEW MIRROR AS -SEMBLY,RH (PLATE)	1		电动
	8202110-A04	左外后视镜总成 POWER EXTERIOR REAR VIEW MIRROR AS -SEMBLY,LH (PLATE)	1	A04	电动
	8202120-A04	右外后视镜总成 POWER EXTERIOR REAR VIEW MIRROR AS -SEMBLY,RH (PLATE)	1		电动
7	6109100-B00	车门限位器总成 DOOR CHECK STOP ASSEMBLY	2	A01 A02 A09 A10 A11 A12 A04 A13	
8	6101310-B00	左前侧面车门玻璃下导轨总成 FRONT DOOR LOWER GLASS RUN RAIL ASSEMBLY,LH	1		
	6101320-B00	右前侧面车门玻璃下导轨总成 FRONT DOOR LOWER GLASS RUN RAIL ASSEMBLY,RH	1		
9	6107201-B00	左前侧面车门密封条 FRONT DOOR SEALING STRIPS,LH	1		
	6107202-B00	右前侧面车门密封条 FRONT DOOR SEALING STRIPS,RH	1		
10	6107301-B00	左前侧面车门玻璃呢槽 FRONT DOOR GLASS RUN CHANNEL, LH	1		
	6107302-B00	右前侧面车门玻璃呢槽 FRONT DOOR GLASS RUN CHANNEL, RH	1		
11	6107401-B00	左前侧面车门外水切 FRONT DOOR EXTERIOR WEATHERSTR -IP,LH	1	A01 A02 A04 A13	
	6107402-B00	右前侧面车门外水切 FRONT DOOR EXTERIOR WEATHERSTR -IP,RH	1		
12	6102014-B00	车门上缓冲块 UPPER DOOR BUFFER BLOCK	2	A01 A02 A09 A10 A11 A04 A13	
13	6102015-B00	车门下缓冲块 LOWER DOOR BUFFER BLOCK	2		

PDF 文件使用 "pdfFactory" 试用版本创建 www.fineprint.com.cn

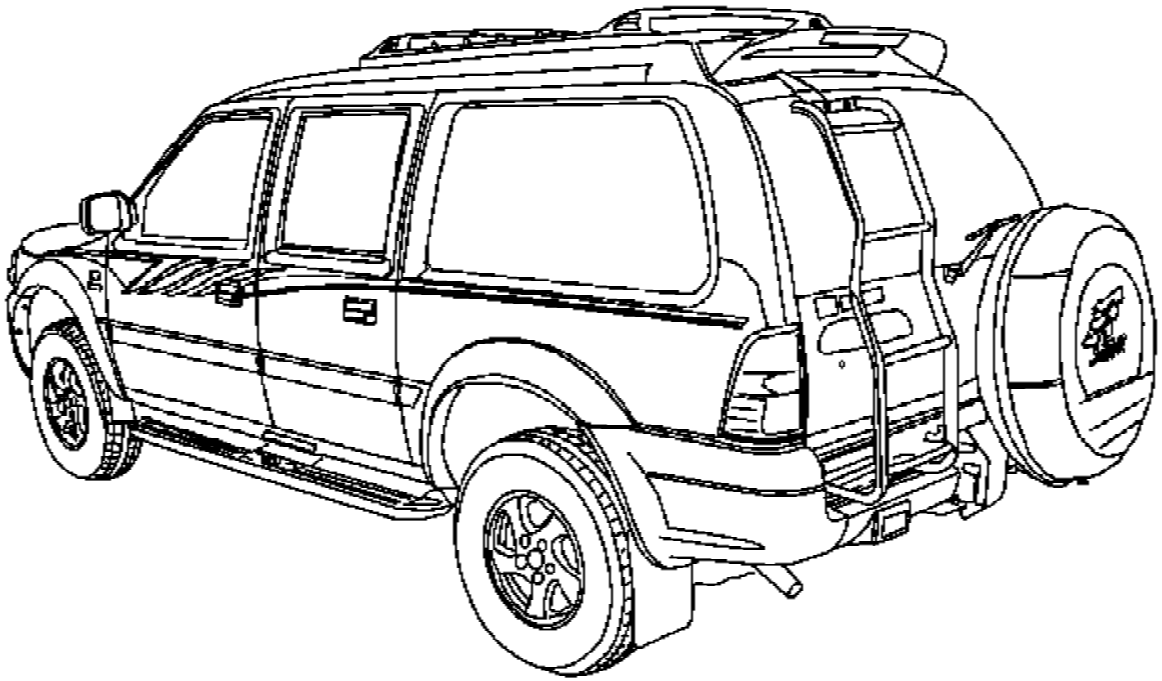

PDF 文件使用 "pdfFactory" 试用版本创建 www.fineprint.com.cn

后侧面车门骨架及盖板（一） DOOR FRAME AND COVER SHEET (1)

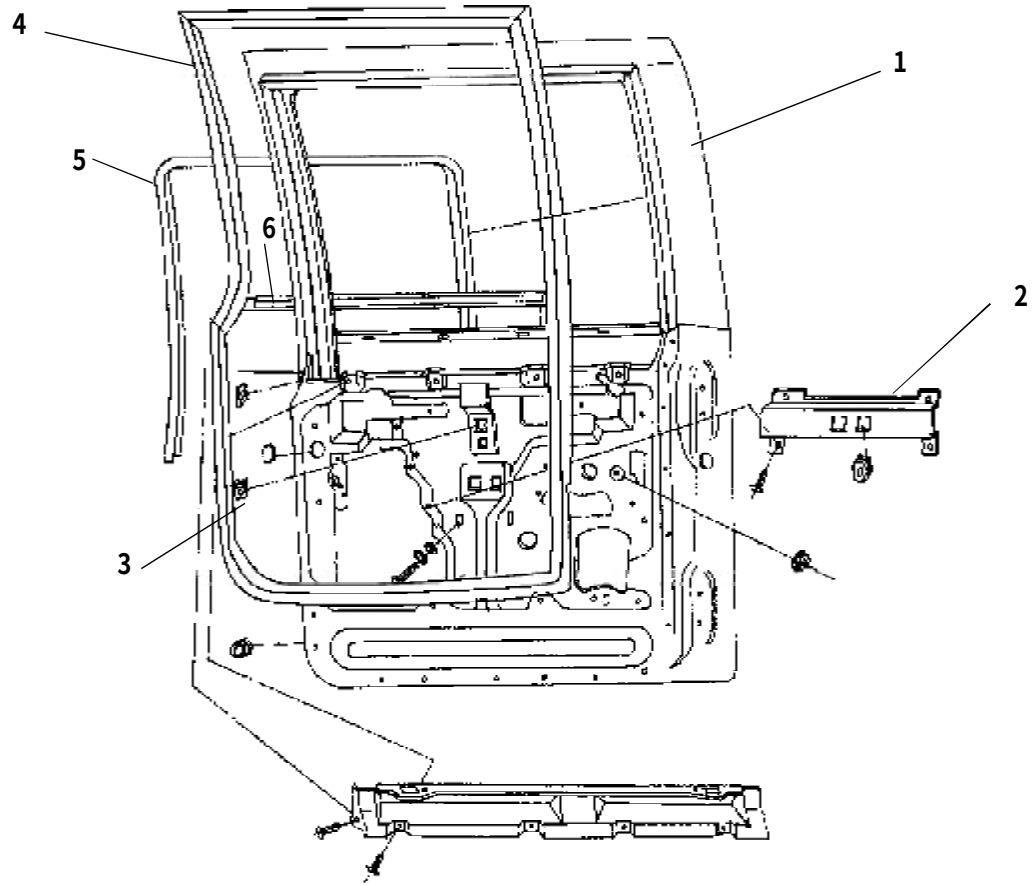

PDF 文件使用 "pdfFactory" 试用版本创建 www.fineprint.com.cn

后侧面车门骨架及盖板（一） DOOR FRAME AND COVER SHEET (1)

序号 S/N	零部件代号 PART CODE	零部件名称 PART NAME	用量 QTY	适用车型 VEHICLE APPLICABLE TO	备注 REMARK
1	6201100-B00	左后侧面车门总成 REAR DOOR ASSEMBLY,LH	1	A01 A02 A09 A10 A11 A12 A04 A13	
	6201200-B00	右后侧面车门总成 REAR DOOR ASSEMBLY,RH	1		
	6201100-A01	左后侧面车门总成 REAR DOOR ASSEMBLY,LH	1	A01 A02 A04 A13	
	6201200-A01	右后侧面车门总成 REAR DOOR ASSEMBLY,RH	1		
2	6201011-B00	左后侧面车门扶手支架 REAR DOOR ARMREST BRACKET,LH	1	A01 A02 A09 A10 A11 A12 A04 A13	
	6201012-B00	右后侧面车门扶手支架 REAR DOOR ARMREST BRACKET,RH	1		
3	6201014-B00	后扶手涨扣 REAR DOOR ARM REST CLIP	4		
4	6207201-B00	左后侧面车门密封条 REAR DOOR SEALING STRIPS,LH	1		
	6207202-B00	右后侧面车门密封条 REAR DOOR SEALING STRIPS,RH	1		
5	6207301-B00	左后侧面车门玻璃呢槽 REAR DOOR GLASS RUN CHANNEL,LH	1		
	6207302-B00	右后侧面车门玻璃呢槽 REAR DOOR GLASS RUN CHANNEL,RH	1		
6	6207401-B00	左后侧面车门外水切 REAR DOOR EXTERIOR WEATHERSTRIP, LH	1	A01 A02 A04 A13	
	6207402-B00	右后侧面车门外水切 REAR DOOR EXTERIOR WEATHERSTRIP, RH	1		

每天进步一点点

PDF 文件使用 "pdfFactory" 试用版本创建 www.fineprint.com.cn

后侧面车门骨架及盖板(二）DOOR FRAME AND COVER SHEET (2)

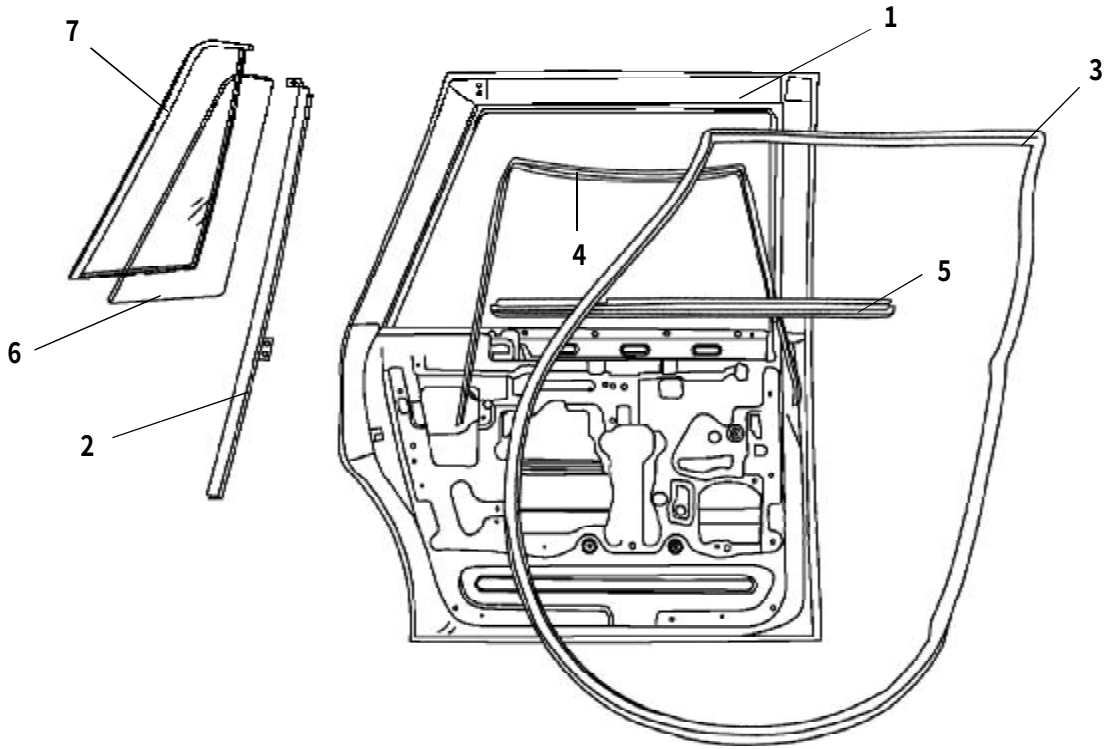

PDF 文件使用 "pdfFactory" 试用版本创建 www.fineprint.com.cn

后侧面车门骨架及盖板(二）DOOR FRAME AND COVER SHEET (2)

序号 S/N	零部件代号 PART CODE	零部件名称 PART NAME	用量 QTY	适用车型 VEHICLE APPLICABLE TO	备注 REMARK
1	6201100-A05	左后侧面车门总成 REAR DOOR ASSEMBLY,LH	1	A05	
	6201200-A05	右后侧面车门总成 REAR DOOR ASSEMBLY,RH	1		
2	6203105-A05	左后侧面车门三角窗玻璃安装导轨 GLASS RUN RAIL,REAR TRIANGLE WINDOW,LH	1		
	6203106-A05	右后侧面车门三角窗玻璃安装导轨 GLASS RUN RAIL,REAR TRIANGLE WINDOW,RH	1		
3	6207201-A05	左后侧面车门密封条 REAR DOOR SEALING STRIPS,LH	1		
	6207202-A05	右后侧面车门密封条 REAR DOOR SEALING STRIPS,RH	1		
4	6207301-A05	左后侧面车门玻璃呢槽 REAR DOOR GLASS RUN CHANNEL,LH	1		
	6207302-A05	右后侧面车门玻璃呢槽 REAR DOOR GLASS RUN CHANNEL,RH	1		
5	6207401-A05	左后侧面车门外水切 REAR DOOR EXTERIOR WEATHERSTRIP,LH	1		
	6207402-A05	右后侧面车门外水切 REAR DOOR EXTERIOR WEATHERSTRIP,RH	1		
6	6203103-A05	左后侧面车门三角窗玻璃 REAR TRIANGLE WINDOW GLASS,LH	1		
	6203104-A05	右后侧面车门三角窗玻璃 REAR TRIANGLE WINDOW GLASS,RH	1		
7	6203101-A05	左后侧面车门三角窗玻璃胶条 STRIP,REAR TRIANGLE WINDOW GLASS,LH	1		
	6203102-A05	右后侧面车门三角窗玻璃胶条 STRIP,REAR TRIANGLE WINDOW GLASS,RH	1		

每天进步一点点

PDF 文件使用 "pdfFactory" 试用版本创建 www.fineprint.com.cn

前侧面车门铰链 FRONT SIDE DOOR HINGE

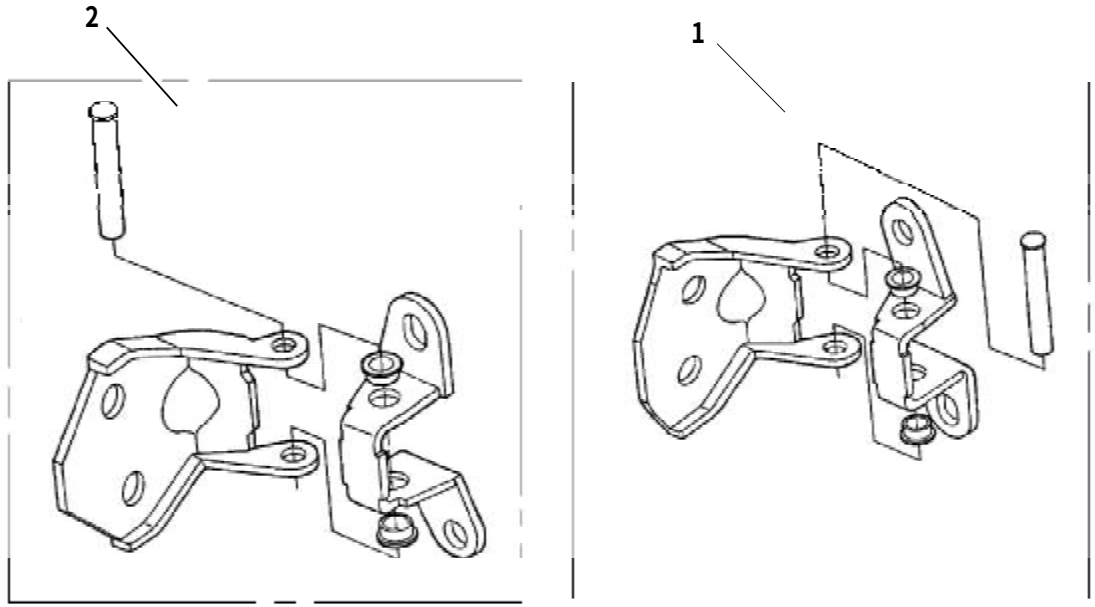

PDF 文件使用 "pdfFactory" 试用版本创建 www.fineprint.com.cn

前侧面车门铰链 FRONT SIDE DOOR HINGE

序号 S/N	零部件代号 PART CODE	零部件名称 PART NAME	用量 QTY	适用车型 VEHICLE APPLICABLE TO	备注 REMARK
1	6106100-B00	左前侧面车门上铰链总成 UPPER HINGE ASSEMBLY,FRONT DOOR,LH	1	A01 A02 A09 A10 A11 A12 A04 A13	
	6106100-A05	左前侧面车门上铰链总成 UPPER HINGE ASSEMBLY,FRONT DOOR,LH	1	A05	
	6106200-B00	右前侧面车门上铰链总成 UPPER HINGE ASSEMBLY,FRONT DOOR,RH	1	A01 A02 A09 A10 A11 A12 A04 A13	
	6106200-A05	右前侧面车门上铰链总成 UPPER HINGE ASSEMBLY,FRONT DOOR,RH	1	A05	
2	6106300-B00	左前侧面车门下铰链总成 LOWER HINGE ASSEMBLY,FRONT DOOR,LH	1	A01 A02 A09 A10 A11 A12 A04 A13	
	6106300-A05	左前侧面车门下铰链总成 LOWER HINGE ASSEMBLY,FRONT DOOR,LH	1	A05	
	6106400-B00	右前侧面车门下铰链总成 LOWER HINGE ASSEMBLY,FRONT DOOR,RH	1	A01 A02 A09 A10 A11 A12 A04 A13	
	6106400-A05	右前侧面车门下铰链总成 LOWER HINGE ASSEMBLY,FRONT DOOR,RH	1	A05	

每天进步一点点

PDF 文件使用 "pdfFactory" 试用版本创建 www.fineprint.com.cn

后侧面车门铰链 REAR SIDE DOOR HINGE

296

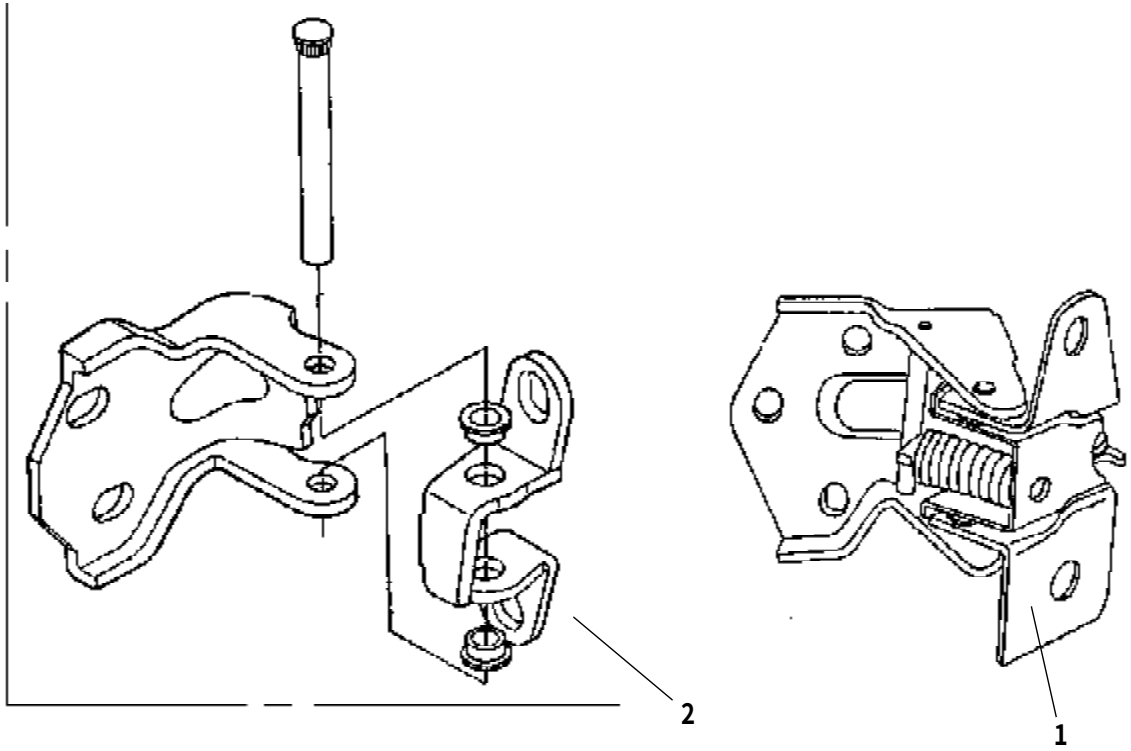

每天进步一点点

PDF 文件使用 "pdfFactory" 试用版本创建 www.fineprint.com.cn

后侧面车门铰链 REAR SIDE DOOR HINGE

序号 S/N	零部件代号 PART CODE	零部件名称 PART NAME	用量 QTY	适用车型 VEHICLE APPLICABLE TO	备注 REMARK
1	6206100-B00	左后侧面车门上铰链总成 REAR DOOR UPPER HINGE ASSEMBL -Y,LH	1	A01 A02 A09 A10 A11 A12 A04 A13	
	6206100-A05	左后侧面车门上铰链总成 REAR DOOR UPPER HINGE ASSEMBL -Y,LH	1	A05	
	6206200-B00	右后侧面车门上铰链总成 REAR DOOR UPPER HINGE ASSEMBL -Y,RH	1	A01 A02 A09 A10 A11 A12 A04 A13	
	6206200-A05	右后侧面车门上铰链总成 REAR DOOR UPPER HINGE ASSEMBL -Y,RH	1	A05	
2	6206300-B00	左后侧面车门下铰链总成 REAR DOOR LOWER HINGE ASSEMB -LY,LH	1	A01 A02 A09 A10 A11 A12 A04 A13	
	6206300-A05	左后侧面车门下铰链总成 REAR DOOR LOWER HINGE ASSEMB -LY,LH	1	A05	
	6206400-B00	右后侧面车门下铰链总成 REAR DOOR LOWER HINGE ASSEMB -LY,RH	1	A01 A02 A09 A10 A11 A12 A04 A13	
	6206400-A05	右后侧面车门下铰链总成 REAR DOOR LOWER HINGE ASSEMB -LY,RH	1	A05	

每天进步一点点

PDF 文件使用 "pdfFactory" 试用版本创建 www.fineprint.com.cn

前侧面车门玻璃升降器总成 FRONT DOOR GLASS REGULATOR ASSEMBLY

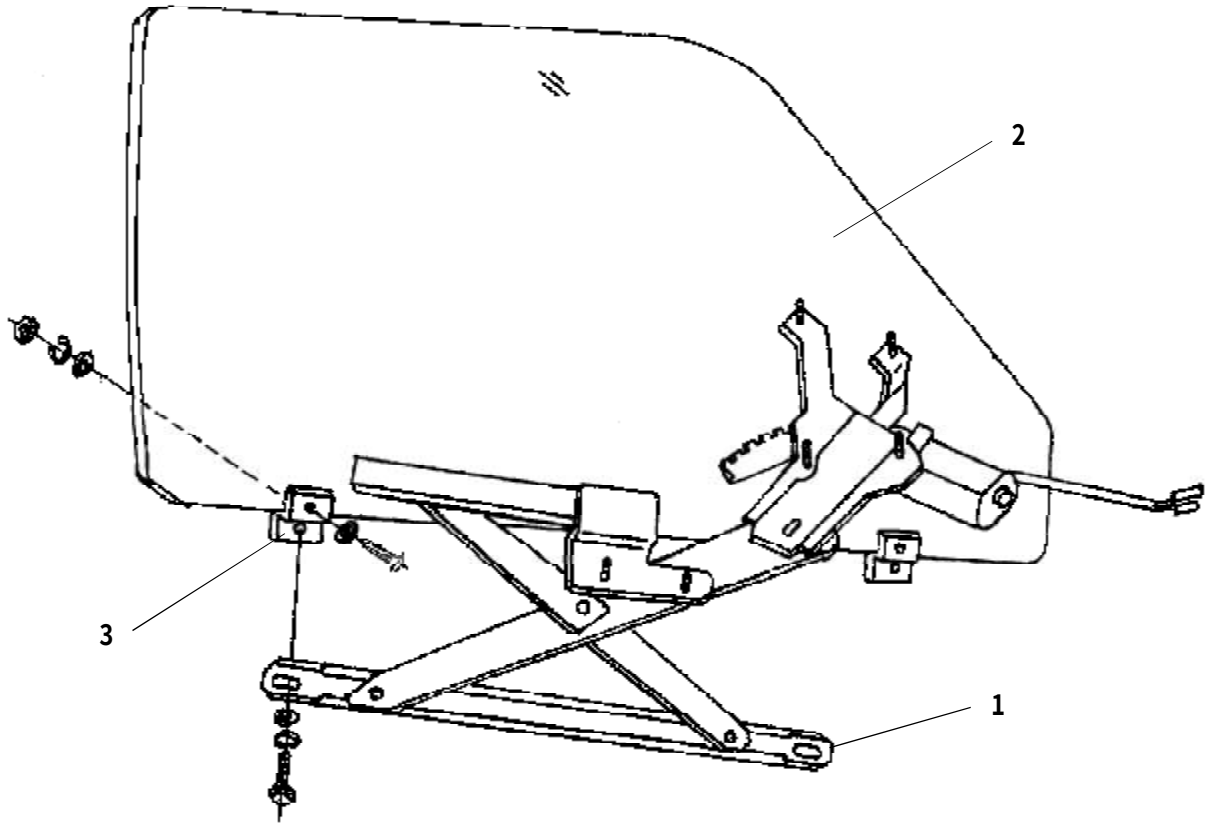

PDF 文件使用 "pdfFactory" 试用版本创建 www.fineprint.com.cn

前侧面车门玻璃升降器总成 FRONT DOOR GLASS REGULATOR ASSEMBLY

序号 S/N	零部件代号 PART CODE	零部件名称 PART NAME	用量 QTY	适用车型 VEHICLE APPLICABLE TO	备注 REMARK
1	6104100-B00	左前侧面车门玻璃升降器总成 FRONT DOOR GLASS REGULATO -R ASSEMBLY,LH (ELECTRICAL MOTIVITY)	1	A01 A02 A09 A10 A11 A12 A04 A13	电动
	6104100-A05	左前侧面车门玻璃升降器总成 FRONT DOOR GLASS REGULATO -R ASSEMBLY,LH (ELECTRICAL MOTIVITY)	1	A05	电动
	6104200-B00	右前侧面车门玻璃升降器总成 FRONT DOOR GLASS REGULATO -R ASSEMBLY,RH (ELECTRICAL MOTIVITY)	1	A01 A02 A09 A10 A11 A12 A04 A13	电动
	6104200-A05	右前侧面车门玻璃升降器总成 FRONT DOOR GLASS REGULATO -R ASSEMBLY,RH (ELECTRICAL MOTIVITY)	1	A05	电动
2	6103011-B00	左前侧面车门玻璃 FRONT DOOR GLASS,LH	1	A01 A02 A09 A10 A11 A12 A04 A13	
	6103011-A05	左前侧面车门玻璃 FRONT DOOR GLASS,LH	1	A05	
	6103012-B00	右前侧面车门玻璃 FRONT DOOR GLASS,RH	1	A01 A02 A09 A10 A11 A12 A04 A13	
	6103012-A05	右前侧面车门玻璃 FRONT DOOR GLASS,RH	1	A05	
3	6103013-B00	侧面车门玻璃夹子 GLASS CLIP	4	A01 A02 A09 A10 A11 A12 A05 A04 A13	

PDF 文件使用 "pdfFactory" 试用版本创建 www.fineprint.com.cn

后侧面车门玻璃及升降器总成 REAR DOOR GLASS REGULATOR ASSEMBLY

300

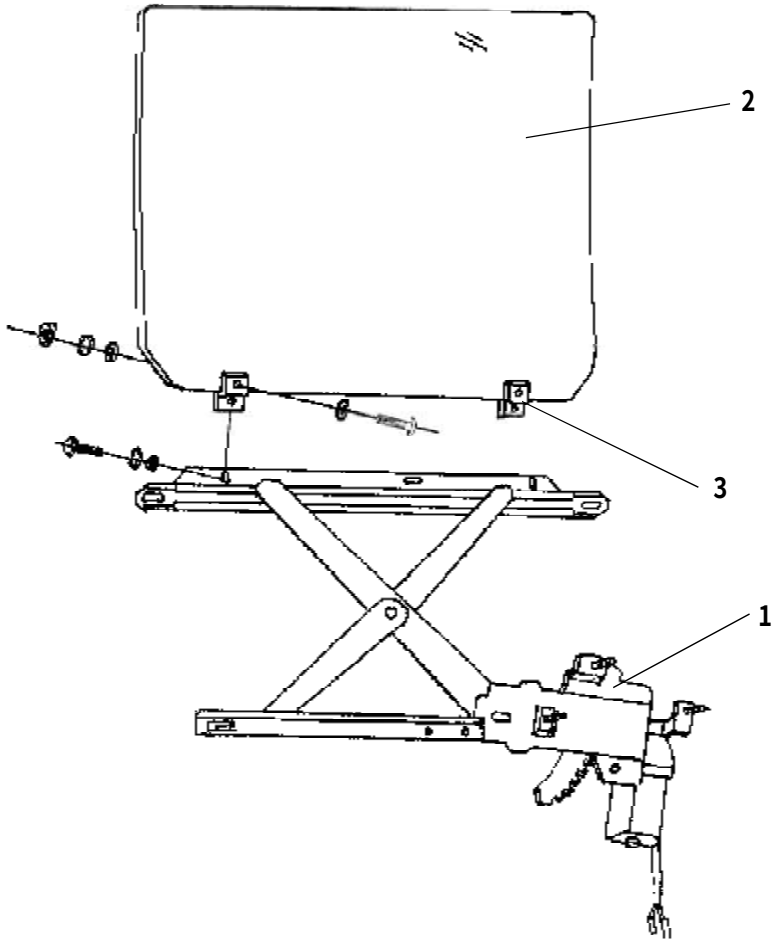

PDF 文件使用 "pdfFactory" 试用版本创建 www.fineprint.com.cn

后侧面车门玻璃及升降器总成 REAR DOOR GLASSREGULATOR ASSEMBLY

序号 S/N	零部件代号 PART CODE	零部件名称 PART NAME	用量 QTY	适用车型 VEHICLE APPLICABLE TO	备注 REMARK
1	6204100-B00	左后侧面车门玻璃升降器总成 REAR DOOR GLASS REGULATOR ASSEMBLY,LH	1	A01 A02 A09 A10 A11 A12 A04 A13	
	6204200-B00	右后侧面车门玻璃升降器总成 REAR DOOR GLASS REGULATOR ASSEMBLY,RH	1		
	6204100-A05	左后侧面车门玻璃升降器总成 REAR DOOR GLASS REGULATOR ASSEMBLY,LH	1	A05	
	6204200-A05	右后侧面车门玻璃升降器总成 REAR DOOR GLASS REGULATOR ASSEMBLY,RH	1		
2	6203011-B00	左后侧面车门玻璃 REAR DOOR GLASS,LH	1	A01 A02 A09 A10 A11 A12 A04 A13	
	6203011-A05	左后侧面车门玻璃 REAR DOOR GLASS,LH	1	A05	
	6203012-B00	右后侧面车门玻璃 REAR DOOR GLASS,RH	1	A01 A02 A09 A10 A11 A12 A04 A13	
	6203012-A05	右后侧面车门玻璃 REAR DOOR GLASS,RH	1	A05	
3	6103013-B00	侧面车门玻璃夹子 GLASS CLIP	4	A01 A02 A09 A10 A11 A12 A05 A04 A13	

PDF 文件使用 "pdfFactory" 试用版本创建 www.fineprint.com.cn

前侧面车门锁总成(一) FRONT SIDE DOOR LOCK ASSEMBLY(1)

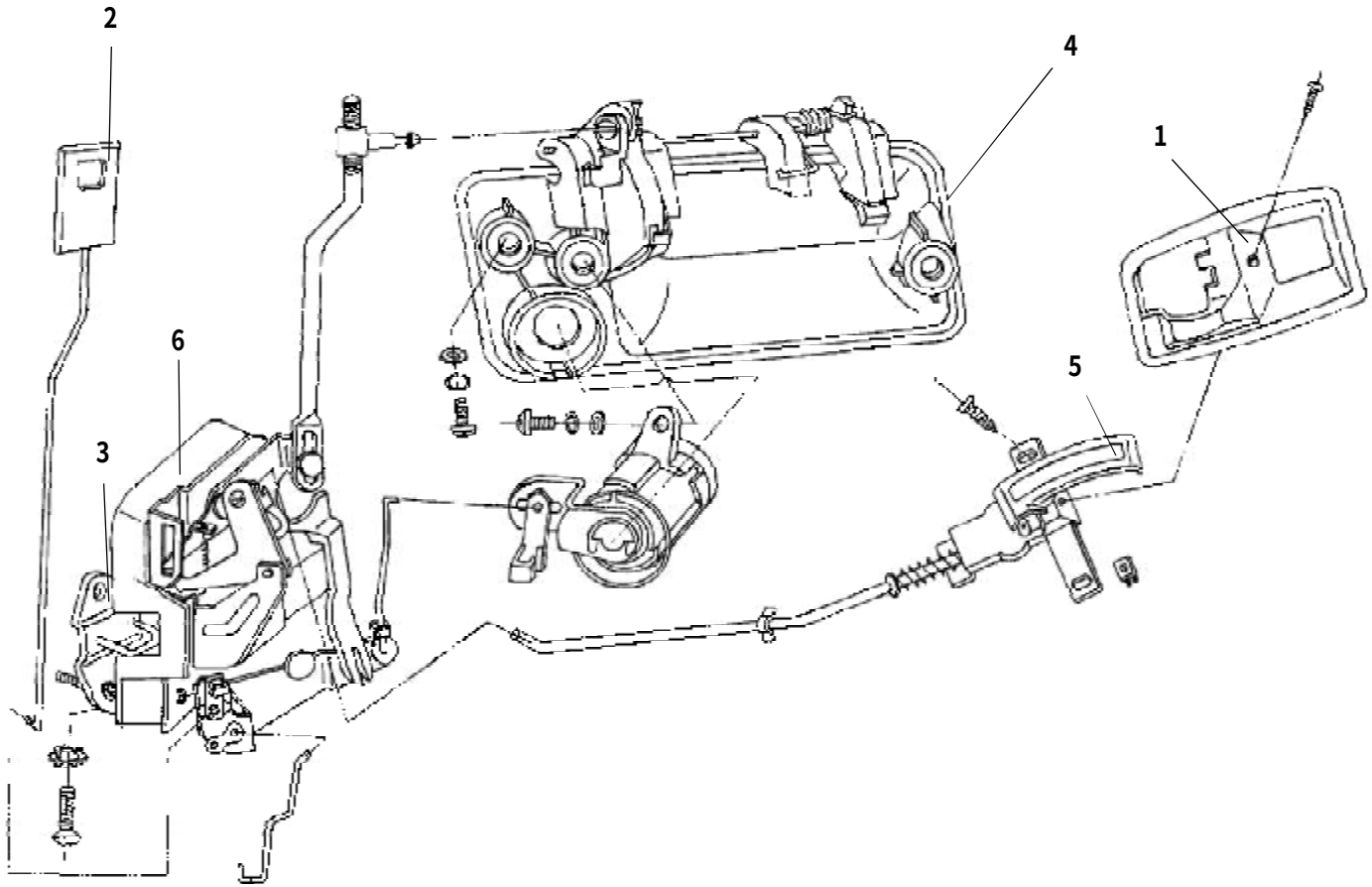

PDF 文件使用 "pdfFactory" 试用版本创建 www.fineprint.com.cn

前侧面车门锁总成(一) FRONT SIDE DOOR LOCK ASSEMBLY(1)

序号 S/N	零部件代号 PART CODE	零部件名称 PART NAME	用量 QTY	适用车型 VEHICLE APPLICABLE TO	备注 REMARK
1	6105101-A01	左侧面车门锁内扣手框 INNER DOOR HANDLE FRAME,LH	1	A01 A02 A04 A13	
	6105102-A01	右侧面车门锁内扣手框 INNER DOOR HANDLE FRAME,RH	1		
2	6105103-A01-0312	锁提钮 DOOR LOCK CONTROL KNOB (ORANGE YELLOW)	2	A01 A02 A04 A13	橙黄漆
3	6105104-A01	侧面车门锁环 LOCK RING	2		
4	6105110-A01	左前侧面车门外手柄总成 OUTER HANDLE ASSEMBLY,FRONT DOOR,LH	1	A01 A02 A04 A13	
	6105120-A01	右前侧面车门外手柄总成 OUTER HANDLE ASSEMBLY,FRONT DOOR, RH	1		
5	6105130-A01-0312	左侧面车门锁内扣手总成 INNER DOOR HANDLE ASSEMBLY,LH (ORANGE YELLOW)	1		橙黄漆
	6105140-A01-0312	右侧面车门锁内扣手总成 INNER DOOR HANDLE ASSEMBLY,RH (ORANGE YELLOW)	1		橙黄漆
6	6105150-A01	左前侧面车门锁体总成 FRONT DOOR LOCK BODY ASSEMBLY, LH	1		
	6105160-A01	右前侧面车门锁体总成 FRONT DOOR LOCK BODY ASSEMBLY, RH	1		

每天进步一点点

PDF 文件使用 "pdfFactory" 试用版本创建 www.fineprint.com.cn

前侧面车门锁总成(二) FRONT SIDE DOOR LOCK ASSEMBLY(2)

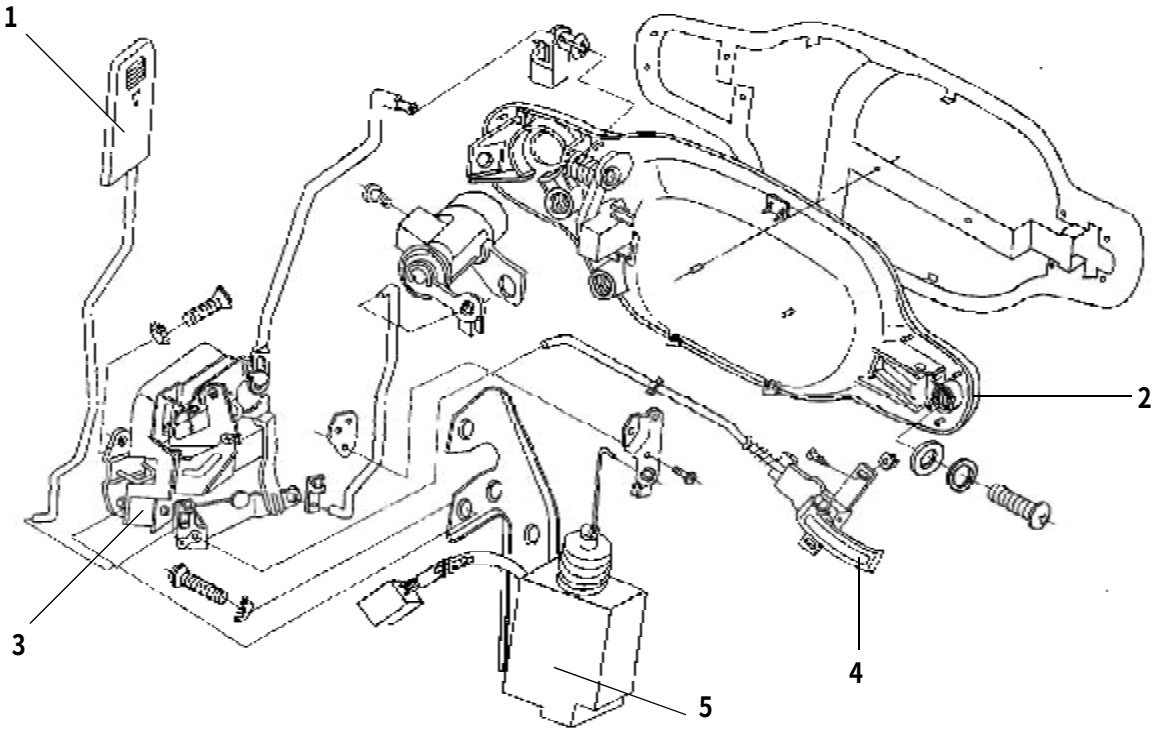

PDF 文件使用 "pdfFactory" 试用版本创建 www.fineprint.com.cn

前侧面车门锁总成(二) FRONT SIDE DOOR LOCK ASSEMBLY(2)

序号 S/N	零部件代号 PART CODE	零部件名称 PART NAME	用量 QTY	适用车型 VEHICLE APPLICABLE TO	备注 REMARK
1	6105103-L00-0307	锁提钮 DOOR LOCK CONTROL KNOB (STAR YELLOW)	2	A05	星黄
2	6105110-L00	左前侧面车门外手柄总成 OUTER HANDLE ASSEMBLY,FRONT DOOR,LH	1		
	6105120-L00	右前侧面车门外手柄总成 OUTER HANDLE ASSEMBLY,FRONT DOOR, RH	1		
3	6105150-A05	左前侧面车门锁体总成 FRONT DOOR LOCK BODY ASSEMBLY,LH	1		
	6105160-A05	右前侧面车门锁体总成 FRONT DOOR LOCK BODY ASSEMBLY,RH	1		
4	6105130-A05-0112	左侧面车门锁内扣手总成 INNER DOOR HANDLE,LH	1		
	6105140-A05-0112	右侧面车门锁内扣手总成 INNER DOOR HANDLE ASSEMBLY,RH	1		
5	3791100-A01	左前侧面车门闭锁器总成 FRONT DOOR LOCK LATCH & ACTUATOR,LH	1		
	3791200-A01	右前侧面车门闭锁器总成 FRONT DOOR LOCK LATCH & ACTUATOR,RH	1		

每天进步一点点

PDF 文件使用 "pdfFactory" 试用版本创建 www.fineprint.com.cn

后侧面车门锁总成(一) REAR SIDE DOOR LOCK ASSEMBLY(1)

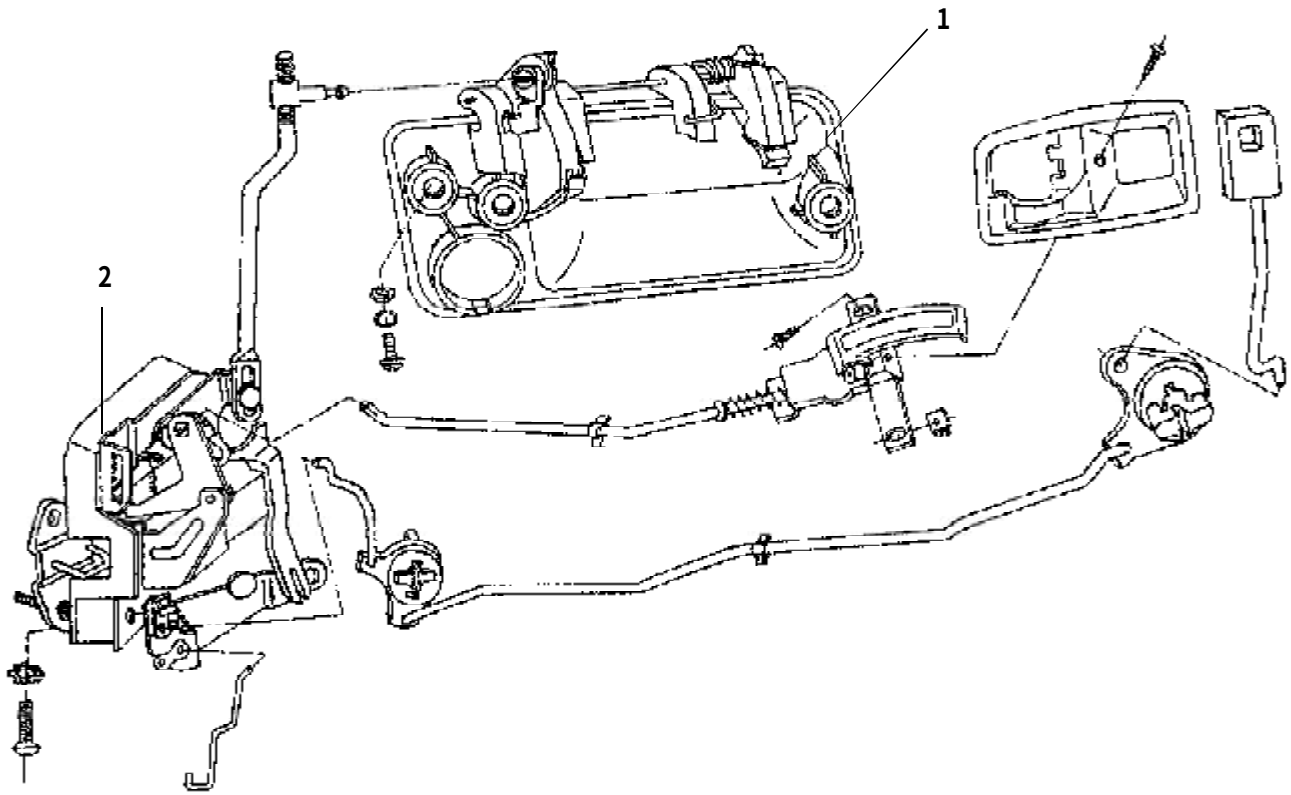

PDF 文件使用 "pdfFactory" 试用版本创建 www.fineprint.com.cn

后侧面车门锁总成(一) REAR SIDE DOOR LOCK ASSEMBLY(1)

序号 S/N	零部件代号 PART CODE	零部件名称 PART NAME	用量 QTY	适用车型 VEHICLE APPLICABLE TO	备注 REMARK
1	6205110-A01	左后侧面车门外手柄总成 REAR DOOR HANDLE ASSEMBLY,LH	1	A01 A02 A04 A13	
	6205120-A01	右后侧面车门外手柄总成 REAR DOOR HANDLE ASSEMBLY,RH	1		
2	6205150-A01	左后侧面车门锁体总成 REAR DOOR LOCK BODY,LH	1		
	6205160-A01	右后侧面车门锁体总成 REAR DOOR LOCK BODY,RH	1		

每天进步一点点

PDF 文件使用 "pdfFactory" 试用版本创建 www.fineprint.com.cn

后侧面车门锁总成(二) REAR SIDE DOOR LOCK ASSEMBLY(2)

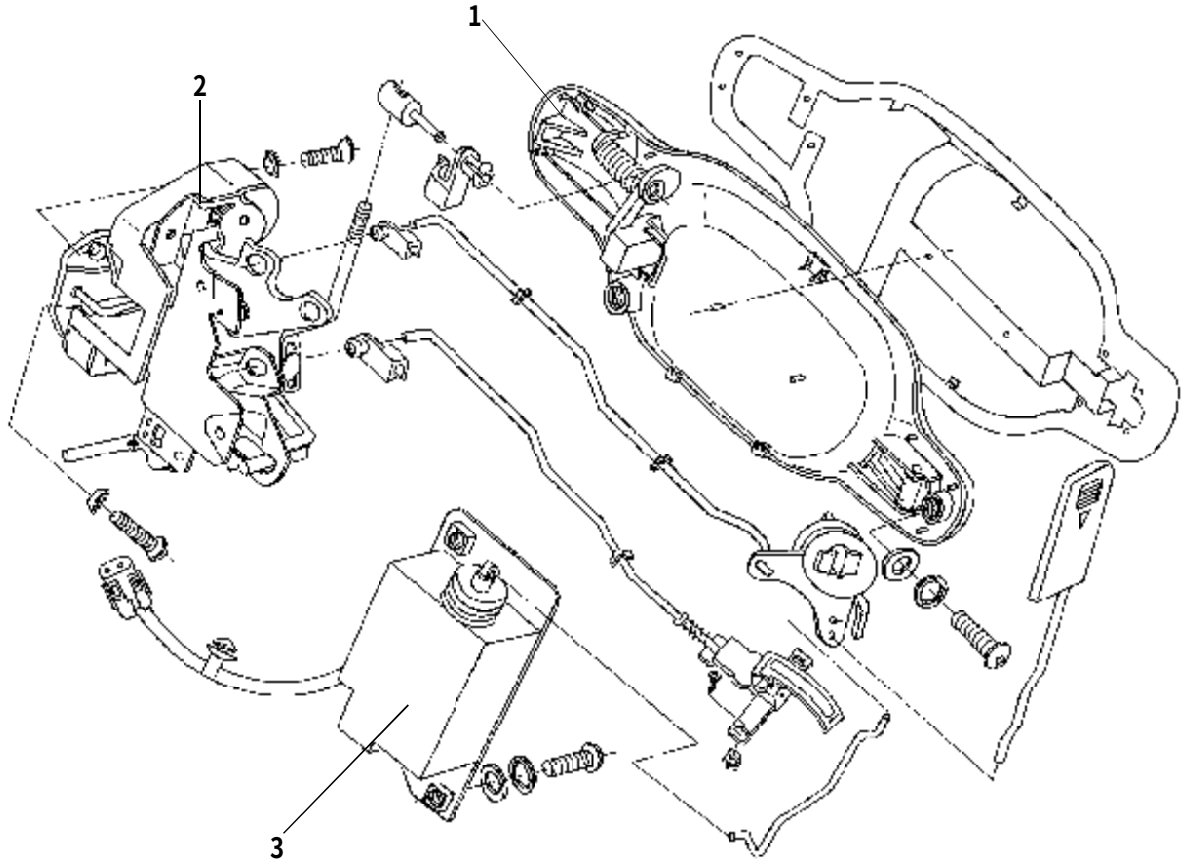

PDF 文件使用 "pdfFactory" 试用版本创建 www.fineprint.com.cn

后侧面车门锁总成(二) REAR SIDE DOOR LOCK ASSEMBLY(2)

序号 S/N	零部件代号 PART CODE	零部件名称 PART NAME	用量 QTY	适用车型 VEHICLE APPLICABLE TO	备注 REMARK
1	6205110-L00	左后侧面车门外手柄总成 REAR DOOR HANDLE ASSEMBLY,LH	1	A05	
	6205120-L00	右后侧面车门外手柄总成 REAR DOOR HANDLE ASSEMBLY,RH	1		
2	6205150-A05	左后侧面车门锁体总成 REAR DOOR LOCK BODY,LH	1		
	6205160-A05	右后侧面车门锁体总成 REAR DOOR LOCK BODY,RH	1		
3	3791300-A05	左后侧面车门闭锁器总成 REAR DOOR LOCK LATCH & ACTUATOR,LH	1		
	3791400-A05	右后侧面车门闭锁器总成 REAR DOOR LOCK LATCH & ACTUATOR,RH	1		

每天进步一点点

PDF 文件使用 "pdfFactory" 试用版本创建 www.fineprint.com.cn

前侧面车门内饰板总成 TRIM PANEL.FRONT DOOR ASSEMBLY

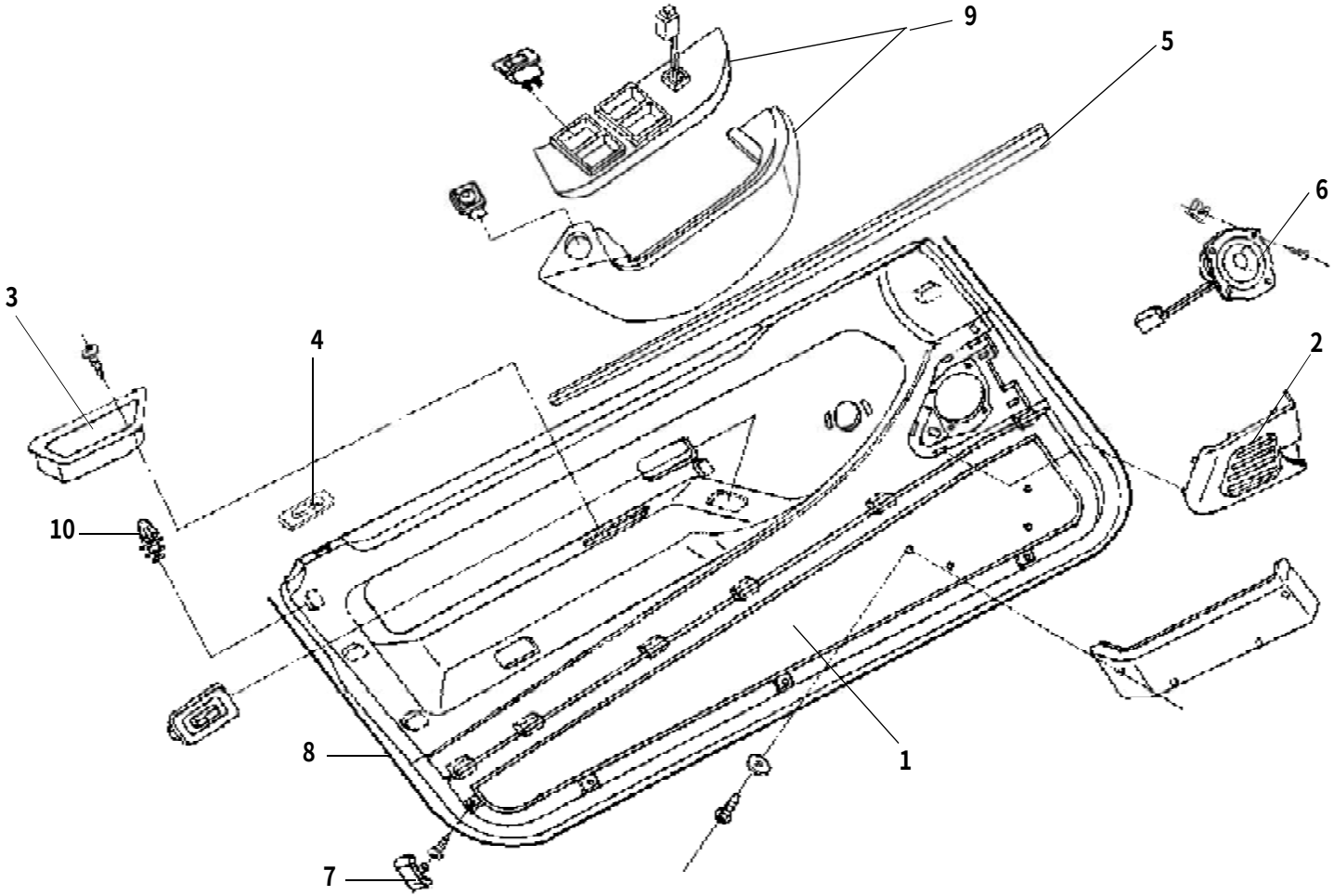

PDF 文件使用 "pdfFactory" 试用版本创建 www.fineprint.com.cn

前侧面车门内饰板总成 TRIM PANEL.FRONT DOOR ASSEMBLY

序号 S/N	零部件代号 PART CODE	零部件名称 PART NAME	用量 QTY	适用车型 VEHICLE APPLICABLE TO	备注 REMARK
1	6102100-A01-0312	左前侧面车门内饰板总成 TRIM PANEL,FRONT DOOR,LH (OR-ANGE YELLOW)	1	A01 A02 A09 A10 A11 A12 A04 A13	橙黄漆
	6102100-A01-C1-0312	左前侧面车门内饰板总成 TRIM PANEL,FRONT DOOR,LH (OR-ANGE YELLOW)	1	A01 A02 A04 A13	橙黄漆
	6102200-A01-0312	右前侧面车门内饰板总成 TRIM PANEL,FRONT DOOR,RH (OR-ANGE YELLOW)	1	A01 A02 A09 A10 A11 A12 A04 A13	橙黄漆
	6102200-A01-C1-0312	右前侧面车门内饰板总成 TRIM PANEL,FRONT DOOR,RH(OR-ANGE YELLOW)	1	A01 A02 A04 A13	橙黄漆
2	6102101-A01-0312	左前侧面车门扬声器盖板 SPEAKER COVER PLATE,FRONT DO-OR,LH (ORANGE YELLOW)	1	A01 A02 A09 A10 A11 A12 A04 A13	橙黄漆
	6102102-A01-0312	右前侧面车门扬声器盖板 SPEAKER COVER PLATE,FRONT DO-OR,RH (ORANGE YELLOW)	1		橙黄漆
3	6102103-B00-0112	侧面车门内扣手 INNER DOOR HANDLE (ORANGE YELLOW)	2		橙黄漆
4	6102106-A01-0312	锁体钮座 SEAT,DOOR LOCK CONTROL KNOB (ORANGE YEL-LOW)	2		橙黄漆
5	6107501-B00	左前侧面车门内水切 INNER WEATHERSTRIP,FRONT DOOR, LH	1		
	6107502-B00	右前侧面车门内水切 INNER WEATHERSTRIP,FRONT DOOR, RH	1		
6	7911100-L00	前扬声器总成 FRONT SPEAKER ASSEMBLY (APPLY FOR 20W CD)	2	A01 A02 A04 A13	20W CD 用
	7911100-A01	前扬声器总成 FRONT SPEAKER ASSEMBLY	2	A01 A02 A09 A10 A11 A12	
7	6102105-A01-0312	装饰盖 TRIM CAP (COVER STING,ORANGE YELLOW)	6	A01 A02 A09 A10 A11 A12 A04 A13	遮盖螺钉用，橙黄漆
8	6102104-A01-0312	侧面车门内饰板装饰条 TRIM STRIP,TRIM PANEL,DOOR (ORA-NGE YELLOW)	2		橙黄漆
9	3746100-B00	主玻璃升降器开关总成 DRIVER SIDE WINDOW REGULATOR SWITCH ASSEMBLY	1		
10	6102011-D01	侧面车门内饰板固定扣一 FIXUP BUCKLE TRIM PANEL,DOOR	20		

PDF 文件使用 "pdfFactory" 试用版本创建 www.fineprint.com.cn

后侧面车门内饰板总成 TRIM PANEL ASSEMBLY.REAR DOOR

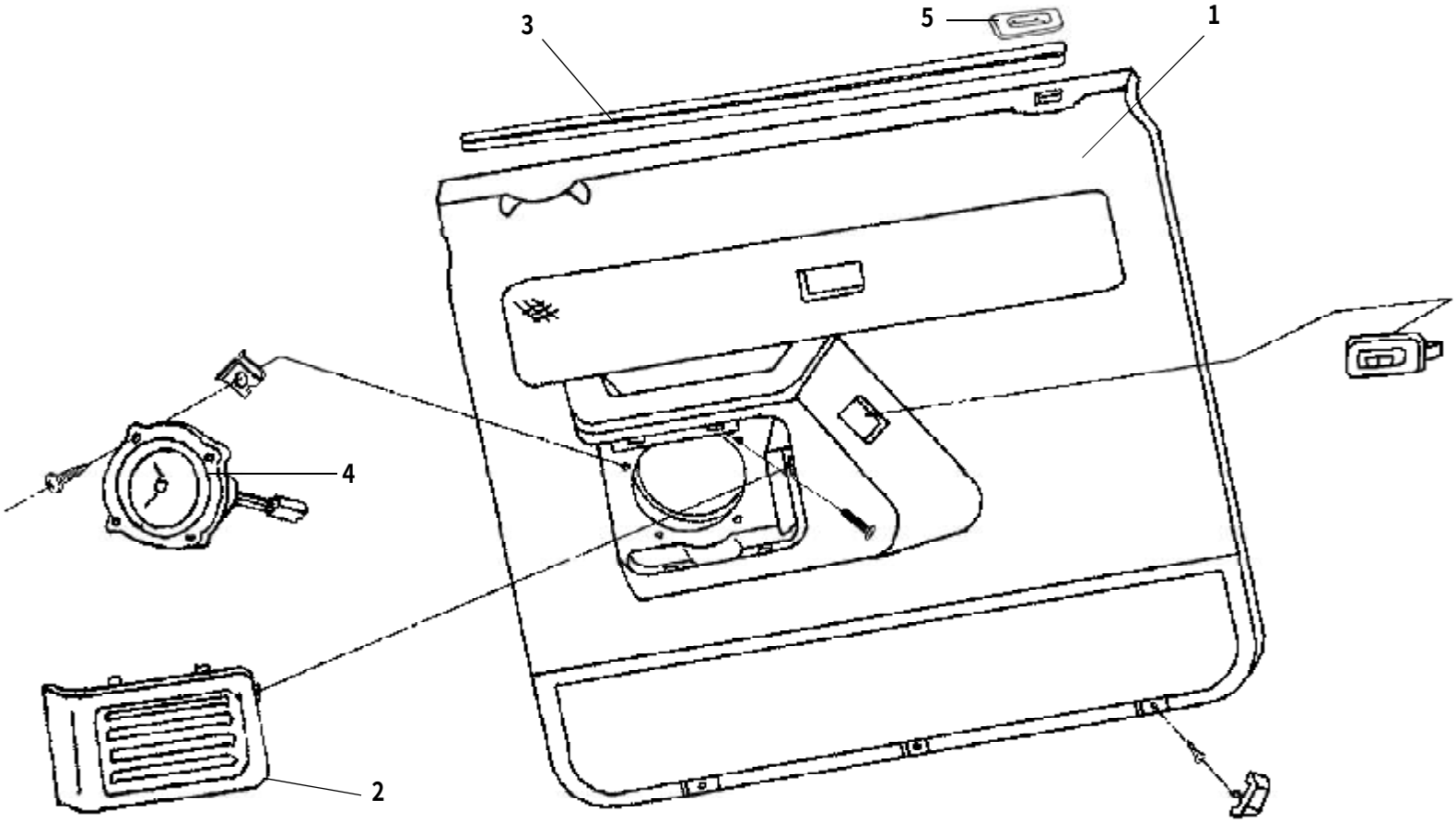

PDF 文件使用 "pdfFactory" 试用版本创建 www.fineprint.com.cn

后侧面车门内饰板总成 TRIM PANEL ASSEMBLY.REAR DOOR

序号 S/N	零部件代号 PART CODE	零部件名称 PART NAME	用量 QTY	适用车型 VEHICLE APPLICABLE TO	备注 REMARK
1	6202100-A01-0312	左后侧面车门内饰板总成 TRIM PANEL ASSEMBLY,REAR DOO -R,LH (ORANGE YELLOW)	1	A01 A02 A09 A10 A11 A12 A04 A13	橙黄漆
	6202100-A01-C1-0312	右后侧面车门内饰板总成 TRIM PANEL ASSEMBLY,REAR DOO -R,RH (ORANGE YELLOW)	1	A01 A02 A04 A13	橙黄漆
	6202200-A01-0312	左后侧面车门内饰板总成 TRIM PANEL,REAR DOOR,LH (ORANGE YELLOW)	1	A01 A02 A09 A10 A11 A12 A04 A13	橙黄漆
	6202200-A01-C1-0312	右后侧面车门内饰板总成 TRIM PANEL,REAR DOOR,RH (ORANGE YELLOW)	1	A01 A02 A04 A13	橙黄漆
2	6202101-A01-0312	左后侧面车门扬声器盖板 SPEAKER COVER PLATE,REAR DOO -R,LH (ORANGE YELLOW)	1	A01 A02 A09 A10 A11 A12 A04 A13	橙黄漆
	6202102-A01-0312	右后侧面车门扬声器盖板 SPEAKER COVER PLATE,REAR DOO -R,RH (ORANGE YELLOW)	1		橙黄漆
3	6207501-B00	后侧面车门内水切 INNER WEATHERSTRIP,REAR DOOR	2		
4	7911200-L00	后扬声器总成 REAR SPEAKER ASSEMBLY (APPLY FOR 25W CD)	2	A01 A02 A04 A13	25W CD 用
	7911200-A01	后扬声器总成 REAR SPEAKER ASSEMBLY (25W)	2	A01 A02 A09 A10 A11 A12	25W
5	6102106-A01-0312	锁体钮座 SEAT,DOOR LOCK CONTROL KNOB (ORANGE YEL -LOW)	2		

PDF 文件使用 "pdfFactory" 试用版本创建 www.fineprint.com.cn

侧面车门内饰板总成 TRIM PANEL. DOOR ASSEMBLY

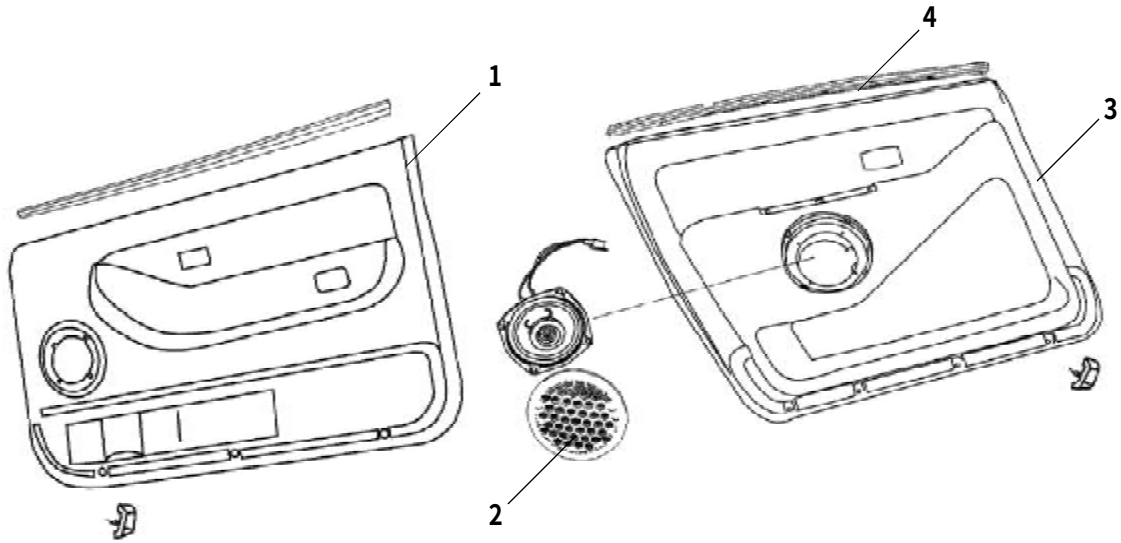

PDF 文件使用 "pdfFactory" 试用版本创建 www.fineprint.com.cn

侧面车门内饰板总成 TRIM PANEL. DOOR ASSEMBLY

序号 S/N	零部件代号 PART CODE	零部件名称 PART NAME	用量 QTY	适用车型 VEHICLE APPLICABLE TO	备注 REMARK
1	6102100-A05-0307	左前侧面车门内饰板总成 TRIM PANEL，FRONT DOOR,LH (STAR YELLOW)	1	A05	星黄
	6102200-A05-0307	右前侧面车门内饰板总成 TRIM PANEL，FRONT DOOR,RH (STAR YELLOW)	1		星黄
2	6102101-A05-0307	左侧面车门扬声器盖板 SPEAKER COVER PLATE,SIDE DOOR,LH (STAR YELLOW)	1		星黄
	6102102-A05-0307	右侧面车门扬声器盖板 SPEAKER COVER PLATE,SIDE DOOR,RH (STAR YELLOW)	1		星黄
3	6202100-A05-0307	左后侧面车门内饰板总成 TRIM PANEL ASSEMBLY，REAR DOOR，LH (STAR YELLOW)	1		星黄
	6202200-A05-0307	右后侧面车门内饰板总成 TRIM PANEL，REAR DOOR，RH (STAR YELLOW)	1		星黄
4	6207501-A05	左后侧面车门内水切 INNER WEATHERSTRIP,REAR DOOR,LH	1		
	6207502-A05	右后侧面车门内水切 INNER WEATHERSTRIP,REAR DOOR,RH	1		

每天进步一点点

PDF 文件使用 "pdfFactory" 试用版本创建 www.fineprint.com.cn

后背门骨架及盖板 REAR DOOR FRAME AND COVER SHEET

316

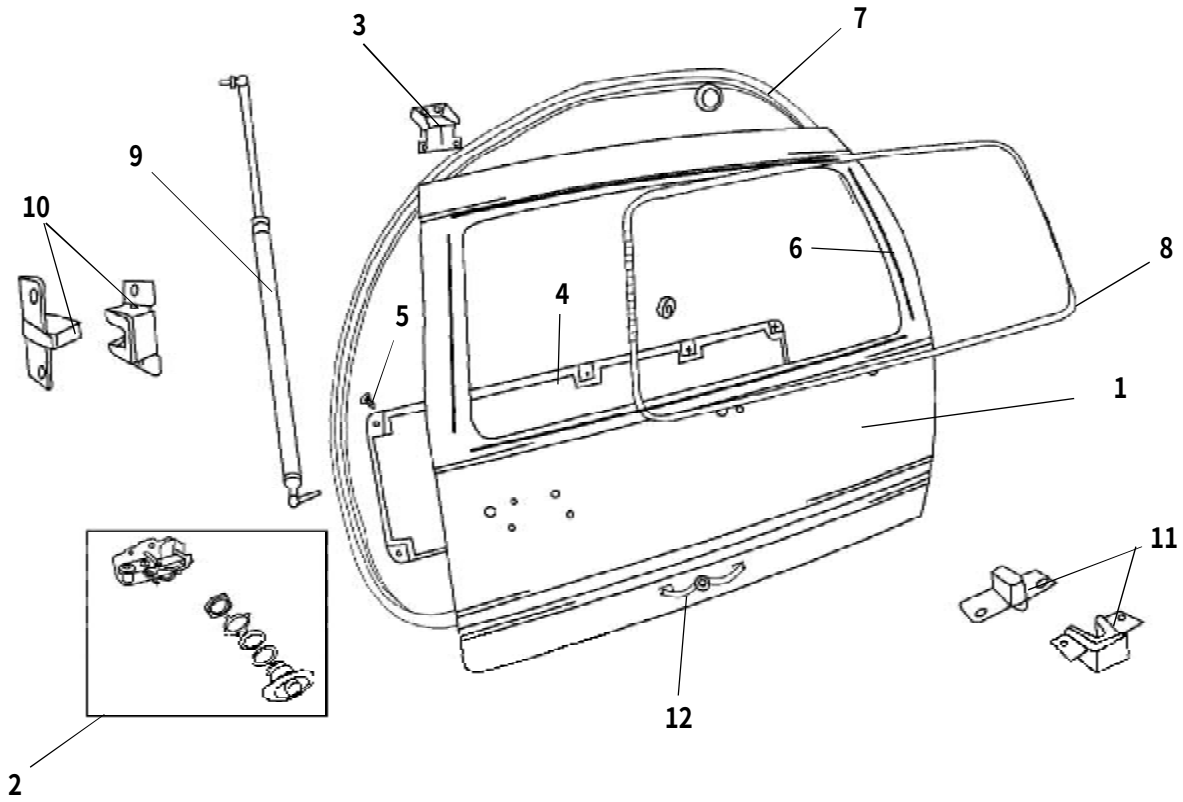

每天进步一点点

PDF 文件使用 "pdfFactory" 试用版本创建 www.fineprint.com.cn

后背门骨架及盖板 REAR DOOR FRAME AND COVER SHEET

序号 S/N	零部件代号 PART CODE	零部件名称 PART NAME	用量 QTY	适用车型 VEHICLE APPLICABLE TO	备注 REMARK
1	6301100-A01	后背门总成 TAIL DOOR ASSEMBLY	1	A01 A02 A04 A13	
	6301100-A05	后背门总成 TAIL DOOR ASSEMBLY	1	A05	
	6301100-A10	后背门总成 TAIL DOOR ASSEMBLY	1	A09 A10 A11 A12	
2	6305010-A05	后背门锁总成 LOCK ASSEMBLY,TAIL DOOR	1	A05	
	6305010-A01	后背门锁总成 LOCK ASSEMBLY,TAIL DOOR	1	A01 A02 A04 A13	
3	6306010-L00	后背门铰链总成左 TAIL DOOR HINGE ASSEMBLY,LH	1	A01 A02 A09 A10 A11 A12 A04 A13	
	6306020-L00	后背门铰链总成右 TAIL DOOR HINGE ASSEMBLY,RH	1		
4	6301401-A01-0312	后背门装饰板 TRIM PANEL,TAIL DOOR (ORANGE YELLOW)	1		橙黄漆
	6301401-A05-0307	后背门装饰板 TRIM PANEL,TAIL DOOR (STAR YELLOW)	1	A05	星黄
5	6301402-A01-0312	后背门装饰板扣 PLASTIC CLIP,TRIM PANEL,TAIL DOOR (STA -R YELLOW)	10	A01 A02 A09 A10 A11 A12 A04 A13	橙黄漆
6	6303011-L00	后背门防溢条 ANTI-OVER FLOW STRIP (4×6×540)	2		4×6×540
	6303012-L00	后背门防溢条 ANTI-OVER FLOW STRIP (4×6×1200)	1		4×6×1200
	6303013-L00	后背门防溢条 ANTI-OVER FLOW STRIP(4×6×1400)	1		4×6×1400
7	6307011-A01	后背门密封条 SEALING STRIPS,TAIL DOOR	1		
	6307011-A05	后背门密封条 SEALING STRIPS,TAIL DOOR	1	A05	
8	6307012-L00	后背门装饰条 TRIM STRIP,TAIL DOOR	1	A01 A02 A09 A10 A11 A12 A04 A13	
	6307012-A05	后背门装饰条 TRIM STRIP,TAIL DOOR	1	A05	
9	6309010-A01	后背门助力撑杆总成 STAY BAR ASSEMBLY,TAIL DOOR	2	A01 A02 A09 A10 A11 A12 A04 A13	
	6309100-A05	后背门助力撑杆左总成 LEFT STAY BAR ASSEMBLY,TAIL DOOR	1	A05	
	6309200-A05	后背门助力撑杆右总成 RIGHT STAY BAR ASSEMBLY,TAIL DOO -R	1		

每天进步一点点

PDF 文件使用 "pdfFactory" 试用版本创建 www.fineprint.com.cn

后背门骨架及盖板 BACK DOOR FRAME AND COVER SHEET

序号 S/N	零部件代号 PART CODE	零部件名称 PART NAME	用量 QTY	适用车型 VEHICLE APPLICABLE TO	备注 REMARK
10	6301200-L00	后背门侧限位块总成 SIDE STOP BLOCK ASSEMBLY,TAIL DOO -R	2	A01 A02 A09 A10 A11 A12 A04 A13	
	6301200-A05	后背门侧限位块总成 SIDE STOP BLOCK ASSEMBLY,TAIL DOO -R	2	A05	
11	6301300-A05	后背门下限位块总成 LOWER STOP BLOCK ASSEMBLY,TAIL DOOR	1	A05	
	6301300-L00	后背门下限位块总成 LOWER STOP BLOCK ASSEMBLY,TAIL DOOR	1	A01 A02 A09 A10 A11 A12 A04 A13	
12	6305300-L00	后背门锁手柄总成 HANDLE ASSEMBLY,TAIL DOOR LOCK	1	A01 A02 A09 A10 A11 A12 A04 A13	
	6305300-A01	后背门锁手柄总成 HANDLE ASSEMBLY,TAIL DOOR LOCK	1	A01 A02 A09 A10 A11 A12 A04 A13	
	6305300-A05	后背门锁手柄总成 HANDLE ASSEMBLY,TAIL DOOR LOCK	1	A05	

每天进步一点点

PDF 文件使用 "pdfFactory" 试用版本创建 www.fineprint.com.cn

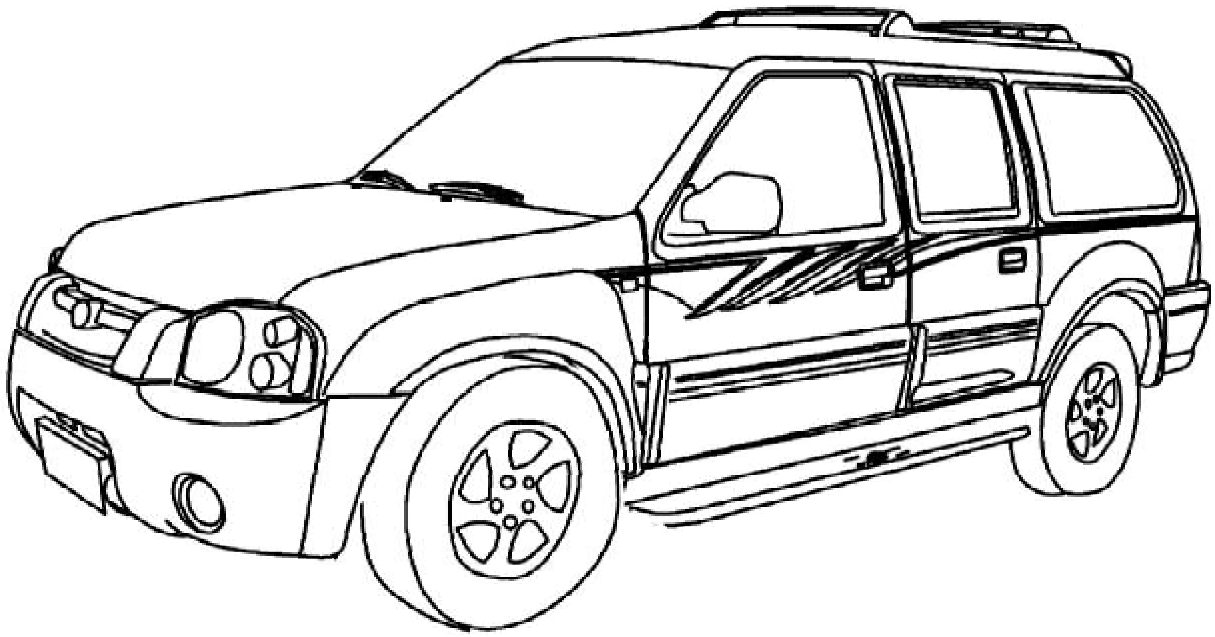

PDF 文件使用 "pdfFactory" 试用版本创建 www.fineprint.com.cn

尾翼及后背门玻璃 SPOILER AND BACK DOOR GLASS

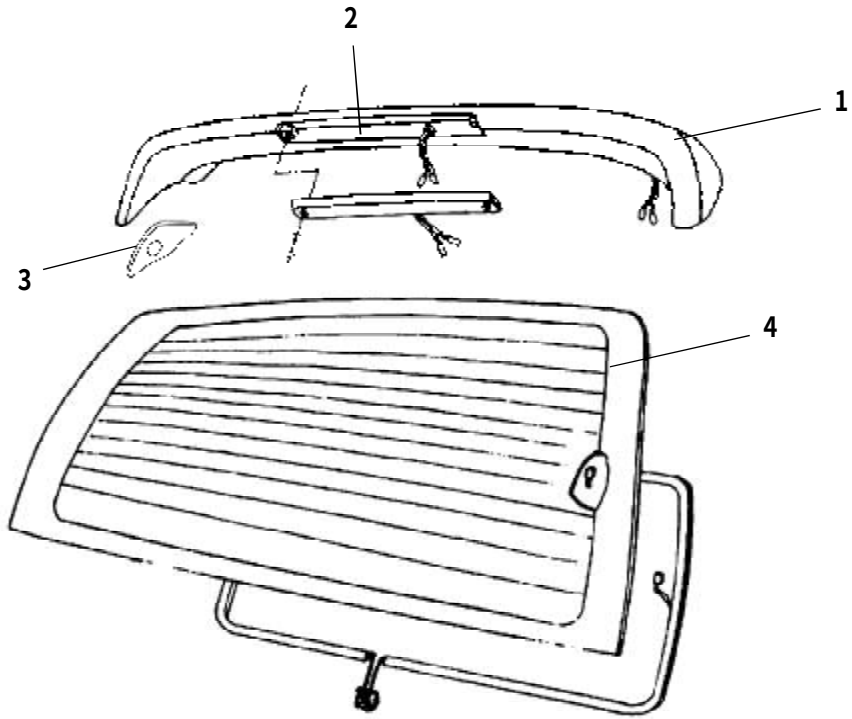

PDF 文件使用 "pdfFactory" 试用版本创建 www.fineprint.com.cn

尾翼及后背门玻璃 SPOILER AND BACK DOOR GLASS

序号 S/N	零部件代号 PART CODE	零部件名称 PART NAME	用量 QTY	适用车型 VEHICLE APPLICABLE TO	备注 REMARK
1	5501101-A01	尾翼 SPOILER	1	A01 A02 A04 A13	
	5501101-A05	尾翼 SPOILER	1	A05	
2	4134100-L00	高位制动灯总成 HIGH MOUNTED BRAKE LAMP ASSEMBLY	1	A01 A02 A04 A13	
3	5501103-A01	尾翼左胶垫 RUBBER PAD,SPOILER,LR	1		
	5501103-A01	尾翼右胶垫 RUBBER PAD,SPOILER,HR	1		
	5501103-A01-B1	尾翼左胶垫 RUBBER PAD,SPOILER,LR	1		
	5501103-A01-B1	尾翼右胶垫 RUBBER PAD,SPOILER,HR	1		
4	6303100-A01	后背门玻璃总成 TAIL DOOR GLASS	1	A01 A02 A09 A10 A11 A12 A04 A13	
	6303100-A01-A1	后背门玻璃总成 TAIL DOOR GLASS	1	A01	
	6303100-A05	后背门玻璃总成 TAIL DOOR GLASS	1	A05	

每天进步一点点

PDF 文件使用 "pdfFactory" 试用版本创建 www.fineprint.com.cn

顶盖骨架及盖板 ROOF PANEL FRAME AND COVER SHEET

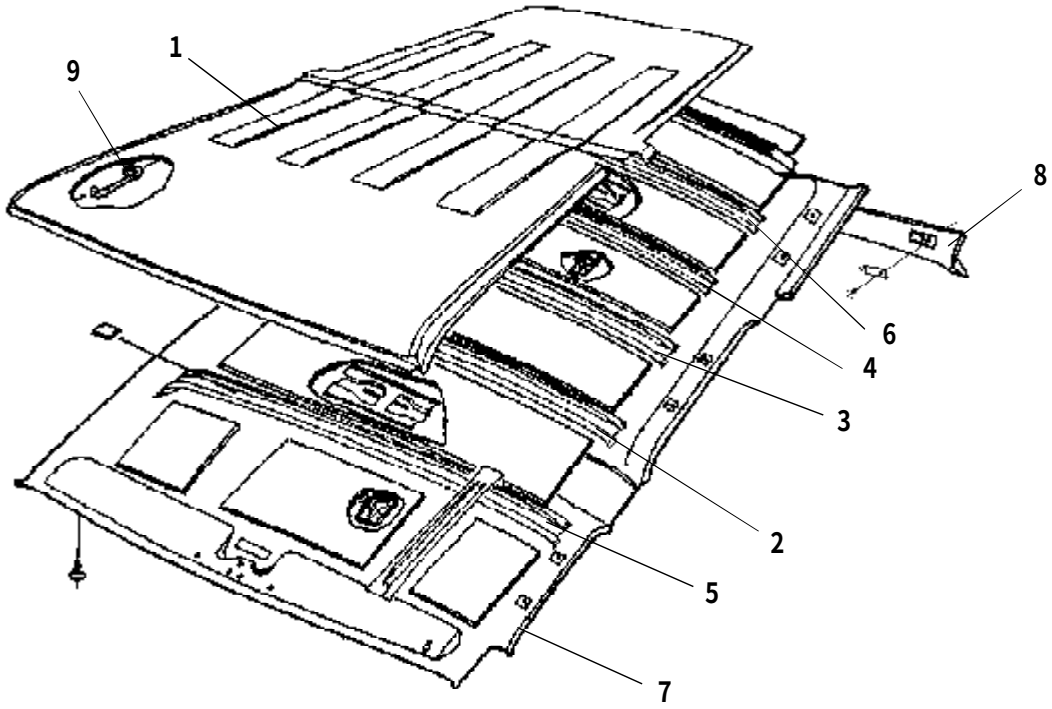

PDF 文件使用 "pdfFactory" 试用版本创建 www.fineprint.com.cn

顶盖骨架及盖板 ROOF PANEL FRAME AND COVER SHEET

序号 S/N	零部件代号 PART CODE	零部件名称 PART NAME	用量 QTY	适用车型 VEHICLE APPLICABLE TO	备注 REMARK
1	5701011-A01	顶盖 ROOF PANEL(HIGH)	1	A01 A02 A04 A13	高顶
	5701011-A05	顶盖 ROOF PANEL(HIGH)	1	A05	高顶
	5701011-A10	顶盖 ROOF PANEL CAP (PLAIN)	1	A09 A10 A11 A12	平顶
2	5701013-A01	顶盖第二横梁 ROOF BOW NO.2 (HIGH)	1	A01 A02 A04 A13	高顶
	5701013-A05	顶盖第二横梁 ROOF BOW NO.2	1	A05	
3	5701014-A01	顶盖第三横梁 ROOF BOW NO.3 (HIGH)	1	A01 A02 A04 A13	高顶
	5701014-A05	顶盖第三横梁 ROOF BOW NO.3	1	A05	
4	5701016-A01	顶盖第四横梁 ROOF BOW NO.4	1	A01 A02 A04 A13	
5	5701200-A01	顶盖第一横梁总成 ROOF BOW NO.1 ASSEMBLY	1		
6	5701300-A01	顶盖第五横梁 ROOF BOW NO.5 ASSEMBLY	1		
7	5702011-A01-0312	顶篷 ROOF LINER (ORANGE YELLOW)	1	A01 A02	橙黄漆
	5702011-A01-C1-0312	顶篷 ROOF LINER (ORANGE YELLOW)	1	A01 A02 A04 A13	
	5702011-A05-0307	顶篷 ROOF LINER (STAR YELLOW)	1	A05	星黄
	5702011-A10-0312	顶篷 ROOF LINER (ORANGE YELLOW)	1	A09 A10 A11 A12	橙黄漆
8	5702100-A01-0312	后横梁装饰板总成 TRIM PANEL,REAR CROSS MEMBER (OR -ANGE YELLOW)	1	A01 A02 A09 A10 A11 A12 A04 A13	橙黄漆
9	8215100-A01-3C*1C	顶盖扶手总成 ASSIT GRIP ASSEMBLY,ROOF (ORANGE YELL -OW)	3	A01 A02 A04 A13	橙黄漆
	8215100-A01-B1-3C*1C	顶盖扶手总成 ASSIT GRIP ASSEMBLY,ROOF (ORANGE YELL -OW)	3	A01	橙黄漆
	8215100-A05-37*1C	顶盖扶手总成 ASSIT GRIP ASSEMBLY,ROOF	5	A05	

每天进步一点点

PDF 文件使用 "pdfFactory" 试用版本创建 www.fineprint.com.cn

行李架总成 ROOF RACK ASSEMBLY

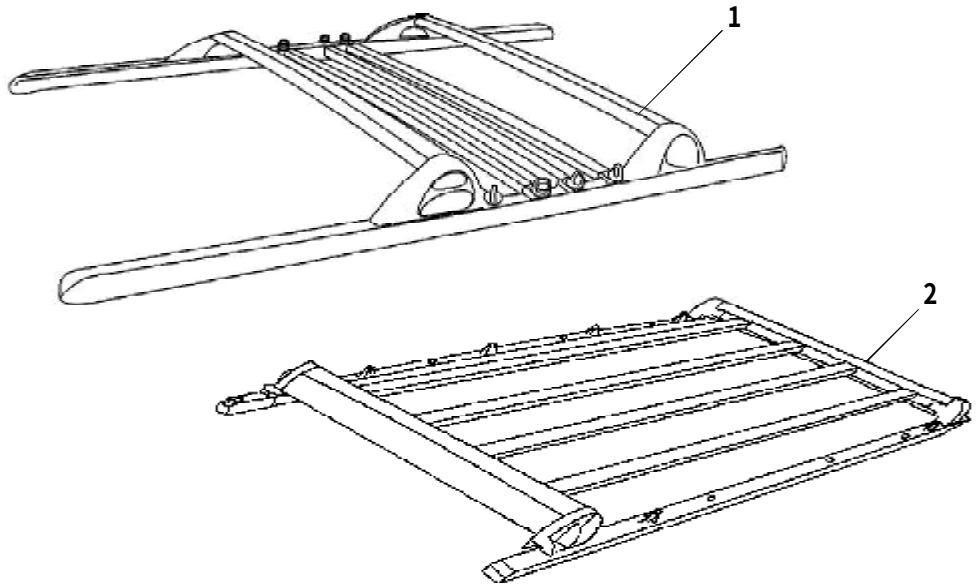

每天进步一点点

PDF 文件使用 "pdfFactory" 试用版本创建 www.fineprint.com.cn

行李架总成 ROOF RACK ASSEMBLY

序号 S/N	零部件代号 PART CODE	零部件名称 PART NAME	用量 QTY	适用车型 VEHICLE APPLICABLE TO	备注 REMARK
1	5709100-A01	行李架总成 ROOF RACK ASSEMBLY	1	A01 A02 A04 A13	
2	5709100-A05	行李架总成 ROOF RACK ASSEMBLY	1	A05	

每天进步一点点

PDF 文件使用 "pdfFactory" 试用版本创建 www.fineprint.com.cn

后保险杠总成（一） REAR BUMPER ASSEMBLY(1)

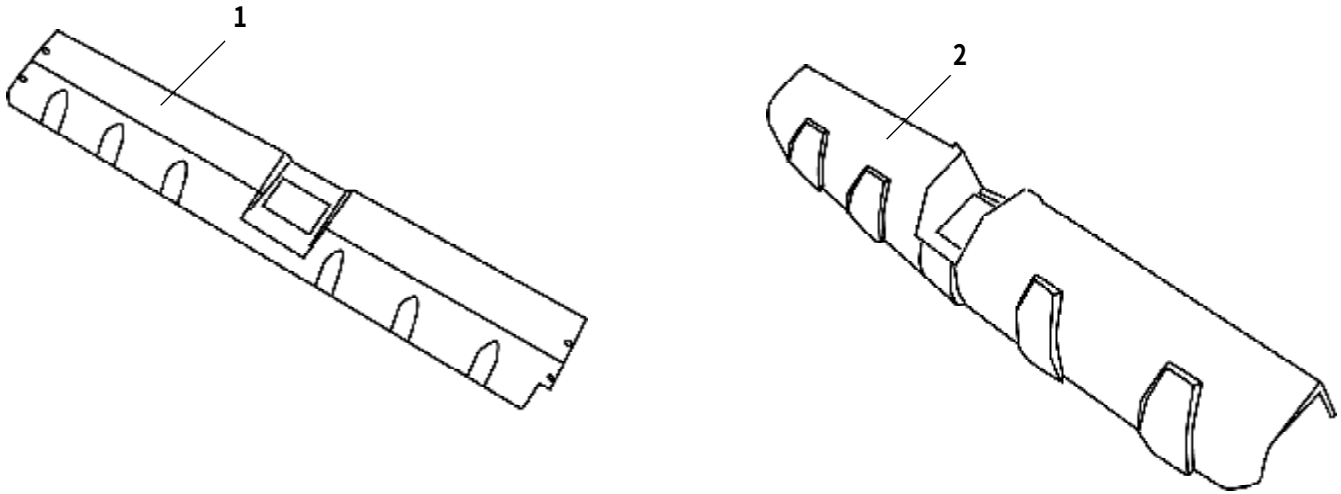

PDF 文件使用 "pdfFactory" 试用版本创建 www.fineprint.com.cn

后保险杠总成（一） REAR BUMPER ASSEMBLY(1)

序号 S/N	零部件代号 PART CODE	零部件名称 PART NAME	用量 QTY	适用车型 VEHICLE APPLICABLE TO	备注 REMARK
1	2804200-A01	后保险杠总成 REAR BUMPER ASSEMBLY	1	A01 A02	
	2804200-A01-B1	后保险杠总成 REAR BUMPER ASSEMBLY	1	A01 A02	
	2804200-A01-C1	后保险杠总成 REAR BUMPER ASSEMBLY	1	A01 A02	
	2804200-A10	后保险杠总成 REAR BUMPER ASSEMBLY	1	A09 A10 A11 A12	
2	2804200-A04	后保险杠总成 REAR BUMPER ASSEMBLY	1	A04	

PDF 文件使用 "pdfFactory" 试用版本创建 www.fineprint.com.cn

后保险杠总成（二） REAR BUMPER ASSEMBLY(2)

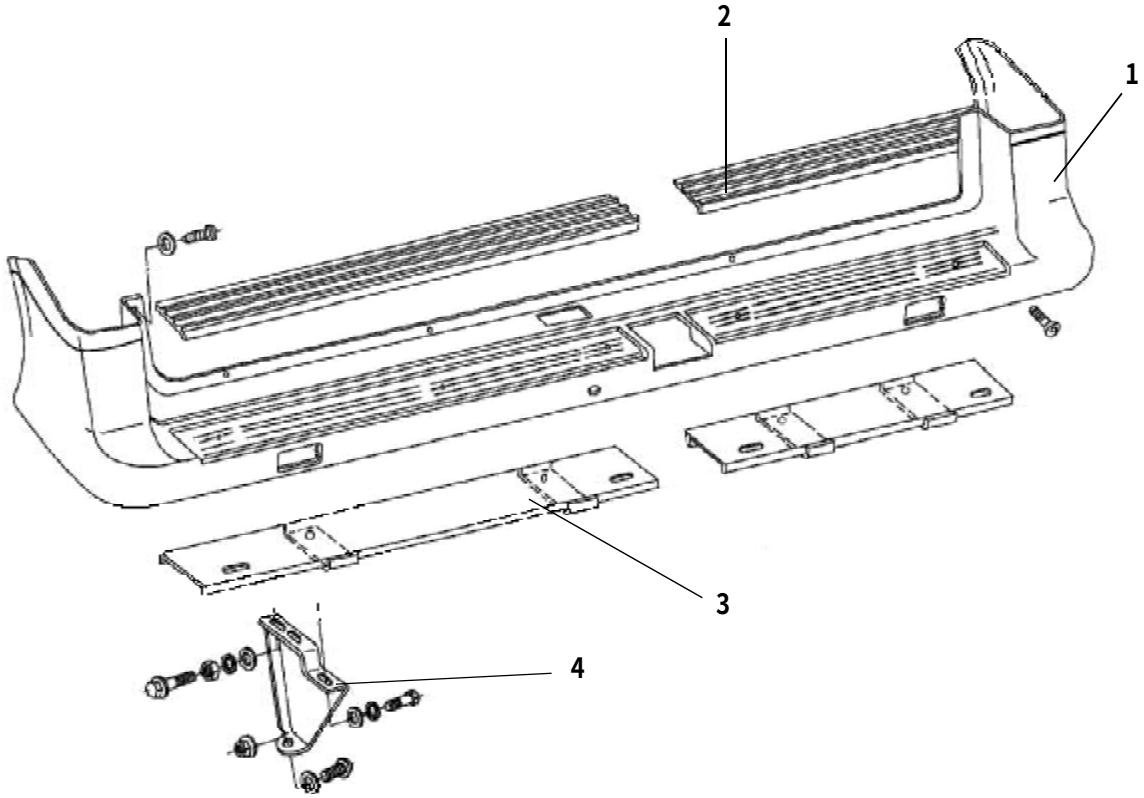

PDF 文件使用 "pdfFactory" 试用版本创建 www.fineprint.com.cn

后保险杠总成（二） REAR BUMPER ASSEMBLY(2)

序号 S/N	零部件代号 PART CODE	零部件名称 PART NAME	用量 QTY	适用车型 VEHICLE APPLICABLE TO	备注 REMARK
1	2804200-A05	后保险杠总成 REAR BUMPER ASSEMBLY	1	A05	
2	2804012-A05	后保险杠防滑条 ANTI-SKID PAD,REAR BUMPER	1		
3	2804101-A05	后保险杠托架 REAR BUMPER BRACKET	1		
4	2804102-A05	后保险杠支架 REAR BUMPER BRACKET	3		

每天进步一点点

PDF 文件使用 "pdfFactory" 试用版本创建 www.fineprint.com.cn

后备胎支架总成 SPARE TIRE BRACKET ASSEMBLY

330

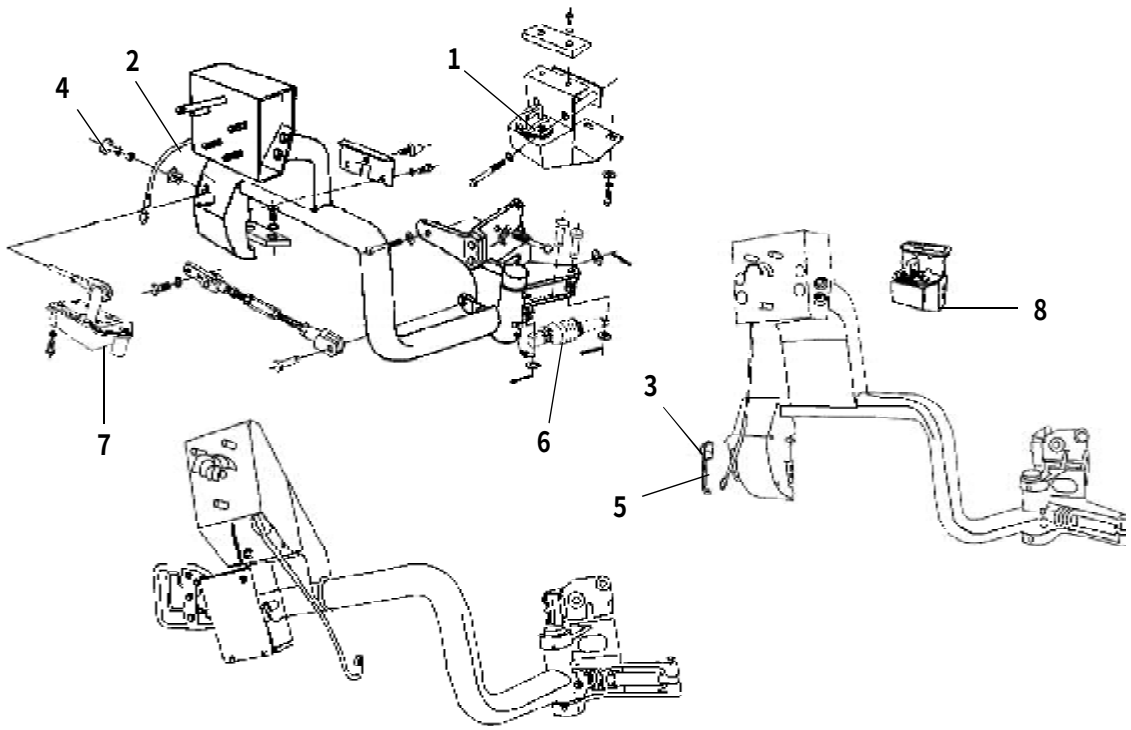

每天进步一点点

PDF 文件使用 "pdfFactory" 试用版本创建 www.fineprint.com.cn

后备胎支架总成 SPARE TIRE BRACKET ASSEMBLY

序号 S/N	零部件代号 PART CODE	零部件名称 PART NAME	用量 QTY	适用车型 VEHICLE APPLICABLE TO	备注 REMARK
	3105100-A01	备胎架总成 SPARE TIRE BRACKET ASSEMBLY	1	A01 A02 A13	
	3105100-A01-B1	备胎架总成 SPARE TIRE BRACKET ASSEMBLY(NO INSURANCE BUTTON, CIRCLE HANDLE)	1	A01 A02 A09 A10 A11 A12	无保险扣，圆形拉把
	3105100-A01-B2	备胎架总成 SPARE TIRE BRACKET ASSEMBLY(INSURANCE BUTTON)	1	A01 A02 A13	有保险扣
	3105100-A01-B3	备胎架总成 SPARE TIRE BRACKET ASSEMBLY	1		
	3105100-A01-B4	备胎架总成 SPARE TIRE BRACKET ASSEMBLY(USED FOR BIG BALE CAR)	1		大包围车用
	3105100-A05	备胎架总成 SPARE TIRE BRACKET ASSEMBLY	1	A05	
	3105100-A04	备胎架总成 SPARE TIRE BRACKET ASSEMBLY	1	A04	
1	3105103-A01	备胎架锁扣 LOCK BUCKLE,SPARE TIRE BRACKET	1	A01 A02 A04 A13	
2	3105112-A01	备胎架锁拉线 SPARE TIRE BRACKET LOCK CABLE	1	A01 A02 A09 A10 A11 A12 A04 A13	
3	3105113-A01	备胎架锁开关 SPARE TIRE BRACKET LOCK SWITCH	1	A01 A02	
4	3105114-A01	备胎架锁保险按钮 SAFETY BUTTON,SPARE TIRE BRACKET	1	A01 A02 A04 A13	
5	3105106-A01	备胎架拉把 SPARE TIRE BRACKET HANDLE	1	A01 A02	
	3105106-A01-B1	备胎架拉把 SPARE TIRE BRACKET HANDLE	1		
6	3105111-A01	备胎架气弹簧 SPARE TIRE BRACKET SPRING	1	A01 A02 A09 A10 A11 A12 A04 A13	
7	3105130-A01-B1	备胎架锁总成 SPARE TIRE BRACKET LOCK ASSEMBLY	1		
8	3105103-A01-B1	备胎架锁扣 LOCK BUCKLE,SPARE TIRE BRACKET	1		细

每天进步一点点

PDF 文件使用 "pdfFactory" 试用版本创建 www.fineprint.com.cn

赛影装饰牌及尾梯 SING TRIM SYMBOL MARK AND TAIL LADDER

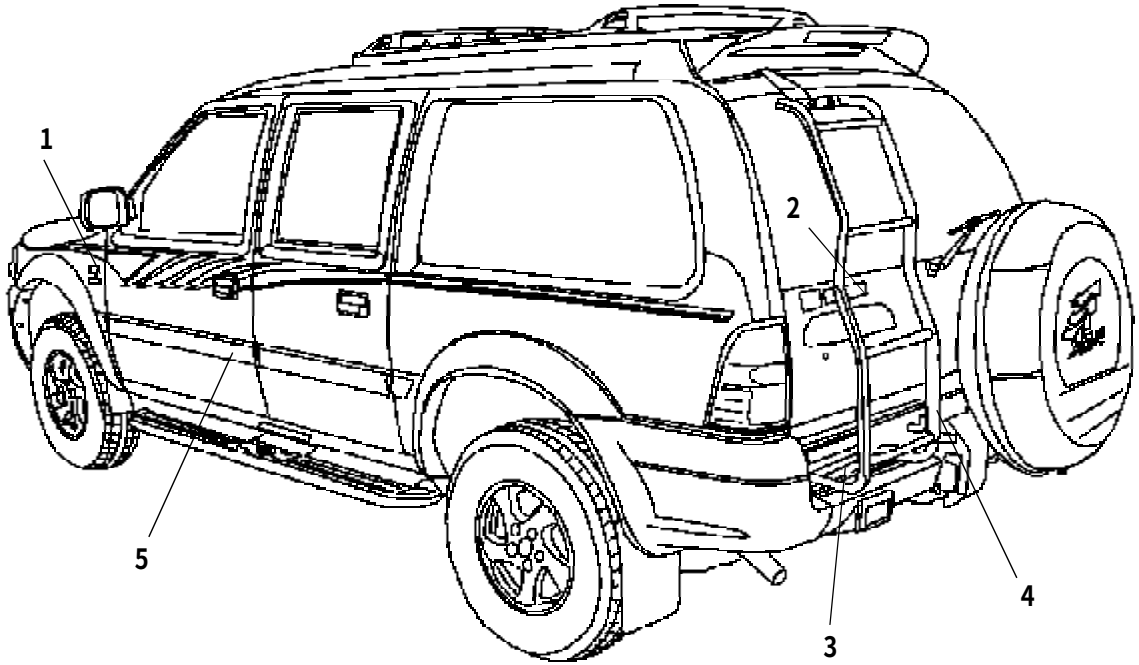

PDF 文件使用 "pdfFactory" 试用版本创建 www.fineprint.com.cn

赛影装饰牌及尾梯 SING TRIM SYMBOL MARK AND TAIL LADDER

序号 S/N	零部件代号 PART CODE	零部件名称 PART NAME	用量 QTY	适用车型 VEHICLE APPLICABLE TO	备注 REMARK
1	3921013-A01	SING 标牌 SIDE LABEL (SING)	2	A01 A02 A09 A10 A11 A12 A04 A13	SING
2	3921014-A01	CC6510S1 标牌 LABEL (CC6510S1)	1	A01	CC6510S1
	3921014-A02	CC6510SC1 标牌 LABEL (CC6510SC1)	1	A02	CC6510SC1
	3921014-A09	CC6500S 标牌 LABEL (CC6500S)	1	A09	CC6500S
	3921014-A10	CC6510S 标牌 LABEL (CC6510S)	1	A10	CC6510S
	3921014-A11	CC6500SC 标牌 LABELK(CC6500SC)	1	A11	CC6500SC
	3921014-A12	CC6510SC 标牌 LABEL (CC6510SC)	1	A12	CC6510SC
	3921014-A04	CC6510SY1-3 标牌 LABEL(CC6510SY1-3)	1	A04	CC6510SY1-3
	3921014-A13	CC6510S1-3 标牌 LABEL(CC6510S1-3)	1	A13	CC6510S1-3
3	3921016-A01	长城赛影标牌 CHINESE LABEL	1	A01 A02 A09 A10 A11 A12 A13	
4	8200800-A01	后尾梯总成 LADDER ASSEMBLY (BLACK)	1	A01 A02	黑
	8200800-A01-A1	后尾梯总成 LADDER ASSEMBLY (STAINLESS STEEL)	1		不锈钢
5	5006100-A01	车身防撞胶条总成 ANTI-COLLISION RUBBER STRIP	1	A01 A02 A09 A10 A11 A12 A13	

每天进步一点点

PDF 文件使用 "pdfFactory" 试用版本创建 www.fineprint.com.cn

赛影B装饰牌 SING B TRIM SYMBOL SIGN

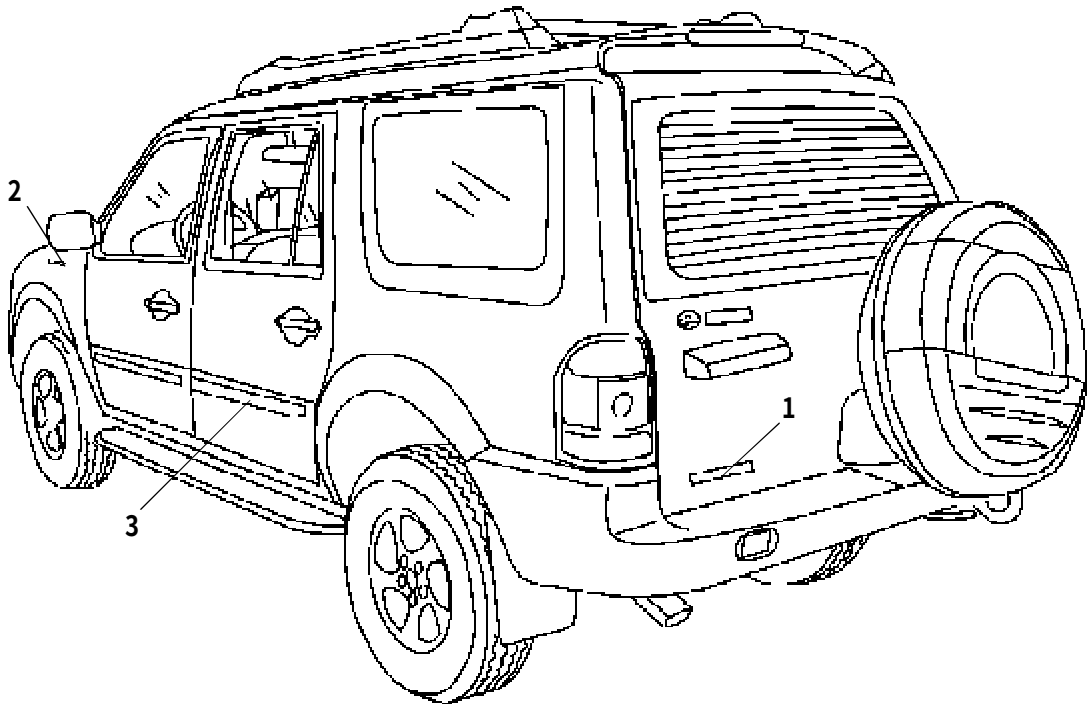

PDF 文件使用 "pdfFactory" 试用版本创建 www.fineprint.com.cn

赛影B装饰牌 SING B TRIM SYMBOL SIGN

序号 S/N	零部件代号 PART CODE	零部件名称 PART NAME	用量 QTY	适用车型 VEHICLE APPLICABLE TO	备注 REMARK
1	3921014-A05	CC6510A1 标牌 LABEL (CC6510A1)	1	A05	CC6510A1
2	3921013-A05	SING 标牌 SIDE LABEL (SING)	1		SING
3	5006100-A05	车身防撞胶条总成 ANTI-COLLISION RUBBER STRIP ASSEMBLY	1		

每天进步一点点

PDF 文件使用 "pdfFactory" 试用版本创建 www.fineprint.com.cn

车身彩条(一） DECORATION RIBBON,BODY(1)

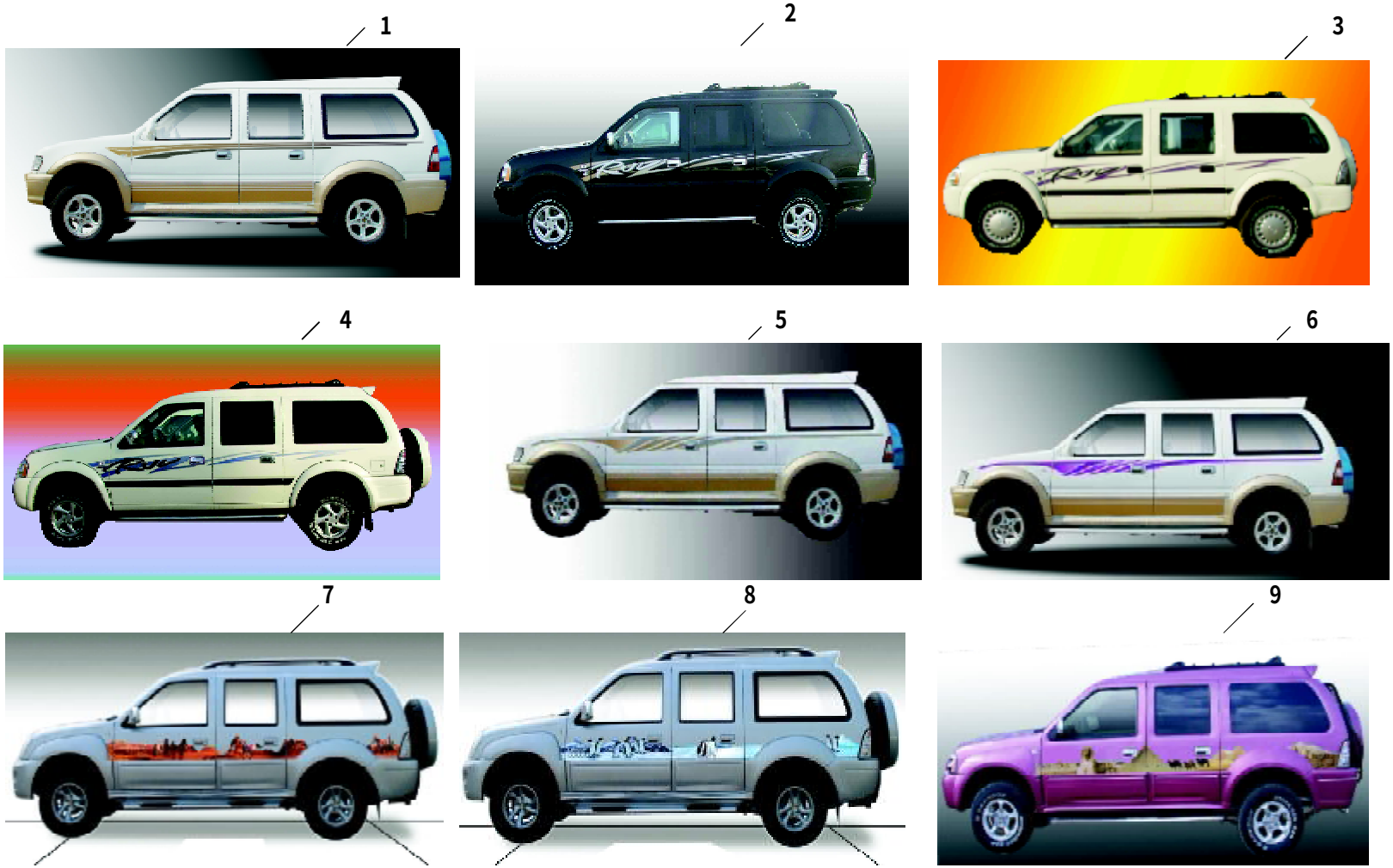

PDF 文件使用 "pdfFactory" 试用版本创建 www.fineprint.com.cn

车身彩条(一) DECORATION RIBBON,BODY(1)

序号 S/N	零部件代号 PART CODE	零部件名称 PART NAME	用量 QTY	适用车型 VEHICLE APPLICABLE TO	备注 REMARK
1	8200200-A01-1211	车身彩条总成 DECORATION RIBBON,BODY(DARK BROWN)	1	A01 A02 A09 A10 A11 A12 A13	深棕色
	8200200-A01-1006	车身彩条总成 DECORATION RIBBON,BODY(GOLDEN)	1		魅力黄金
	8200200-A01-1007	车身彩条总成 DECORATION RIBBON,BODY(SILVER)	1		魅力银
	8200200-A01-A6*B6	车身彩条总成 DECORATION RIBBON,BODY(GOLDEN AND SILVER)	1		魅力黄金+银
2	8200200-A01-A1-A5*B6	车身彩条总成 DECORATION RIBBON,BODY(RUV BOLT,SBLU-E)	1	A01 A02 A13	RUV 闪电式，金银
3	8200200-A01-A1-0701	车身彩条总成 DECORATION RIBBON,BODY(RUV BOLT,SILV-ER)	1		RUV 闪电式，紫
4	8200200-A01-A1-0609	车身彩条总成 DECORATION RIBBON,BODY(RUV BOLT,PURP-LE)	1		RUV 闪电式，蓝
5	8200200-A01-A2-1005	车身彩条总成 DECORATION RIBBON,BODY(GOLDEN)	1	A01 A02 A09 A10 A11 A12 A04 A13	C 款 金
6	8200200-A01-A2-0701	车身彩条总成 DECORATION RIBBON,BODY(SILVER)	1	A01 A02 A09 A10 A11 A12 A04 A13	C 款 紫
7	8200200-A01-A3	车身彩条总成 DECORATION RIBBON,BODY(HORSE)	1	A01 A02	骏马图案
8	8200200-A01-A4	车身彩条总成 DECORATION RIBBON,BODY (PENGUIN)	1		企鹅图案
9	8200200-A01-A5	车身彩条总成 DECORATION RIBBON,BODY (GOLDEN SHAP-E)	1		金字图案

PDF 文件使用 "pdfFactory" 试用版本创建 www.fineprint.com.cn

车身彩条（二） DECORATION RIBBON,BODY(2)

PDF 文件使用 "pdfFactory" 试用版本创建 www.fineprint.com.cn

车身彩条（二） DECORATION RIBBON,BODY(2)

序号 S/N	零部件代号 PART CODE	零部件名称 PART NAME	用量 QTY	适用车型 VEHICLE APPLICABLE TO	备注 REMARK
1	8200200-A05-1005	车身彩条总成 DECORATION RIBBON，BODY (GOLDEN)	1	A05	金色
2	8200200-A05-0409	车身彩条总成 DECORATION RIBBON，BODY (GREEN)	1		绿色

每天进步一点点

PDF 文件使用 "pdfFactory" 试用版本创建 www.fineprint.com.cn

备胎罩及行李架彩条 LUGGAGE RACK AND SPARE TIRE CAP COLORED RIBBON

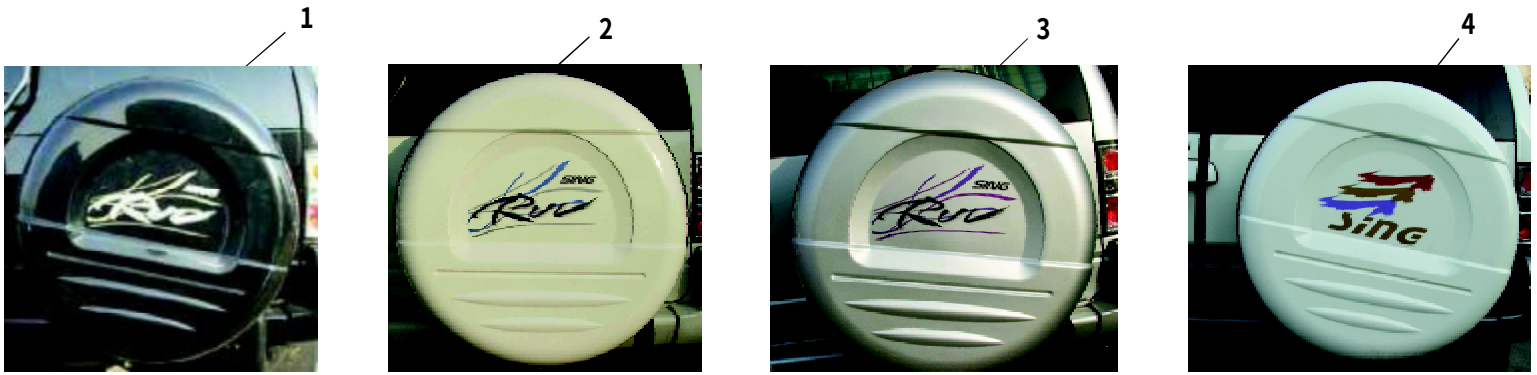

340

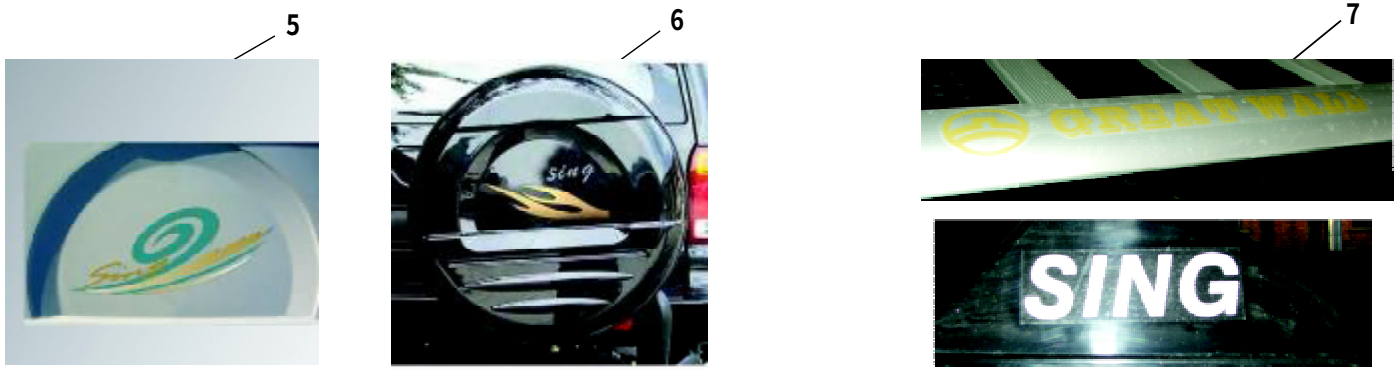

每天进步一点点

PDF 文件使用 "pdfFactory" 试用版本创建 www.fineprint.com.cn

备胎罩及行李架彩条 LUGGAGE RACK AND SPARE TIRE CAP COLORED RIBBON

序号 S/N	零部件代号 PART CODE	零部件名称 PART NAME	用量 QTY	适用车型 VEHICLE APPLICABLE TO	备注 REMARK
1	8200134-A01-A1-A5*B6	备胎罩彩条总成 DECORATION RIBBON,SPARE TIRE COV-ER(RUV SILVER AND GOLDEN)	1	A01 A02 A13	RUV 金银
2	8200134-A01-A1-0609	备胎罩彩条总成 DECORATION RIBBON,SPARE TIRE COV-ER (RUV BLUE)	1		RUV 蓝
3	8200134-A01-A1-0701	备胎罩彩条总成 DECORATION RIBBON,SPARE TIRE COV-ER (RUV PURPLE)	1		RUV 紫
4	8200134-A01-A1-1005	备胎罩彩条总成 DECORATION RIBBON,SPARE TIRE COV-ER (3 NEGLECT)	1	A01 A02 A04 A13	“3 撇”式（金字）
	8200134-A01-A2	备胎罩彩条总成 DECORATION RIBBON,SPARE TIRE COV-ER (CRYSTLE GLUE)	1	A01 A02 A09 A10 A11 A12	水晶贴
	8200134-A01-A3	备胎罩彩条总成 DECORATION RIBBON,SPARE TIRE COV-ER (“GREATWALLSING”MARK)	1		“GREATWALLSING”标
5	8200134-A05-0409	备胎罩彩条总成 DECORATION RIBBON,SPARE TIRE COV-ER (GREEN)	1	A05	绿色
6	8200134-A05-1005	备胎罩彩条总成 DECORATION RIBBON,SPARE TIRE COV-ER (GOLDEN)	1		金色
7	8200132-A05-0701	行李架标贴 LABEL (PURPLE)	1		紫色
	8200132-A05-1106	行李架标贴 LABEL (SILVER)	1		银色

每天进步一点点

PDF 文件使用 "pdfFactory" 试用版本创建 www.fineprint.com.cn

车身装饰总成 BODY TRIM ASSEMBLY

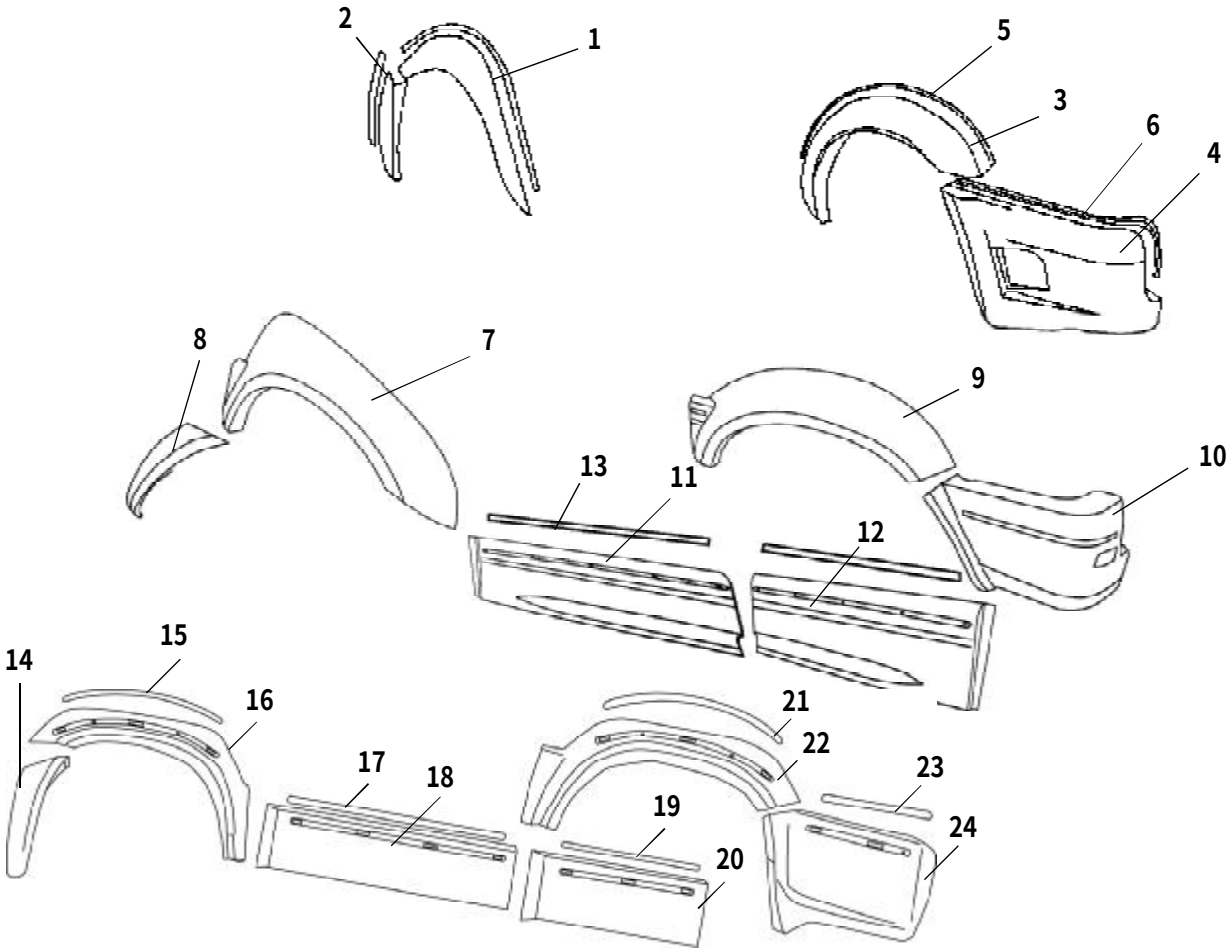

PDF 文件使用 "pdfFactory" 试用版本创建 www.fineprint.com.cn

车身装饰总成 BODY TRIM ASSEMBLY

序号 S/N	零部件代号 PART CODE	零部件名称 PART NAME	用量 QTY	适用车型 VEHICLE APPLICABLE TO	备注 REMARK
1	5006011-A01	左前轮眉 WHEEL OPENING MOULDING,FRONT,LH	1	A01 A02 A10 A12	
	5006011-A09	左前轮眉 WHEEL OPENING MOULDING,FRONT,LH	1	A09 A11	
	5006012-A01	右前轮眉 WHEEL OPENING MOULDING,FRONT,RH	1	A01 A02 A10 A12	
	5006012-A09	右前轮眉 WHEEL OPENING MOULDING,FRONT,RH	1	A09 A11	
2	5006013-A01	左前轮眉包角 END COVER,FRONT,LH	1	A01 A02 A10 A12	
	5006013-A05	左前轮眉包角 END COVER,FRONT,LH	1	A05	
	5006013-A09	左前轮眉包角 END COVER,FRONT,LH	1	A09 A11	
	5006014-A01	右前轮眉包角 END COVER,FRONT,LH	1	A01 A02 A10 A12	
	5006014-A05	右前轮眉包角 END COVER,FRONT,LH	1	A05	
	5006014-A09	右前轮眉包角 END COVER,FRONT,LH	1	A09 A11	
3	5006015-A01	左后轮眉 WHEEL OPENING MOULDING,REAR,LH	1	A01 A02 A10 A12	
	5006016-A01	右后轮眉 WHEEL OPENING MOULDING,REAR,RH	1		
4	5006017-A01	左后轮眉包角 END COVER, REAR,LH	1	A01 A02 A09 A10 A11 A12	
	5006018-A01	右后轮眉包角 END COVER,REAR,RH	1		
5	5006025-A01	后轮眉胶条 REAR WHEEL OPENING MOULDING STRIP	2		
6	5006026-A01	后轮眉包角胶条 REAR END COVER STRIP	2		
7	5006011-A01-B1	左前轮眉 WHEEL OPENING MOULDING,FRONT,LH	1	A01 A02	
	5006012-A01-B1	右前轮眉 WHEEL OPENING MOULDING,FRONT,RH	1		
8	5006013-A01-B1	左前轮眉包角 END COVER,FRONT,LH	1		
	5006014-A01-B1	右前轮眉包角 END COVER,FRONT,RH	1		
9	5006015-A01-B1	左后轮眉 WHEEL OPENING MOULDING,REAR,LH	1		

每天进步一点点

PDF 文件使用 "pdfFactory" 试用版本创建 www.fineprint.com.cn

车身装饰总成 BODY TRIM ASSEMBLY

序号 S/N	零部件代号 PART CODE	零部件名称 PART NAME	用量 QTY	适用车型 VEHICLE APPLICABLE TO	备注 REMARK
	5006016-A01-B1	右后轮眉 WHEEL OPENING MOULDING,REAR,RH	1	A01 A02	
10	5006017-A01-B1	左后轮眉包角 END COVER,RLH	1		
	5006018-A01-B1	右后轮眉包角 END COVER,REAR,RH	1		
11	5006021-A01	左前车门护板 DOOR SHILED BOARD,FRONT,LH	1		
	5006022-A01	右前车门护板 DOOR SHILED BOARD,FRONT,RH	1		
12	5006023-A01	左后车门护板 DOOR SHILED BOARD,REAR,LH	1		
	5006024-A01	右后车门护板 DOOR SHILED BOARD,REAR,RH	1		
13	5006030-A01	轮眉装饰亮条总成 TRIM STRIP,DOOR SHIELD BOARD	1		
14	5006013-A04	左前轮眉包角 END COVER,FRONT,LH	1	A04	
	5006014-A04	右前轮眉包角 END COVER,FRONT,LH	1		
15	5006031-A04	左前轮眉装饰亮条 TRIM STRIP,WHEEL OPENING MOULDING, FRONT,LH	1		
	5006032-A04	右前轮眉装饰亮条 TRIM STRIP,WHEEL OPENING MOULDING, FRONT,LH	1		
16	5006011-A04	左前轮眉 WHEEL OPENING MOULDING,FRONT,LH	1		
	5006012-A04	右前轮眉 WHEEL OPENING MOULDING,FRONT,RH	1		
17	5006041-A04	左前车门护板装饰亮条 TRIM STRIP,DOOR SHILED BOARD, FRONT,LH	1		
	5006042-A04	右前车门护板装饰亮条 TRIM STRIP,DOOR SHILED BOARD, FRONT,RH	1		
18	5006021-A04	左前车门护板 DOOR SHILED BOARD,FRONT,LH	1		
	5006022-A04	右前车门护板 DOOR SHILED BOARD,FRONT,RH	1		
19	5006043-A04	左后车门护板装饰亮条 TRIM STRIP,DOOR SHILED BOARD, REAR,LH	1		

每天进步一点点

PDF 文件使用 "pdfFactory" 试用版本创建 www.fineprint.com.cn

车身装饰总成 BODY TRIM ASSEMBLY

序号 S/N	零部件代号 PART CODE	零部件名称 PART NAME	用量 QTY	适用车型 VEHICLE APPLICABLE TO	备注 REMARK
	5006044-A04	右后车门护板装饰亮条 TRIM STRIP,DOOR SHILED BOARD, REAR,RH	1	A04	
20	5006023-A04	左后车门护板 DOOR SHILED BOARD,REAR,LH	1		
	5006024-A04	右后车门护板 DOOR SHILED BOARD,REAR,RH	1		
21	5006033-A04	左后轮眉装饰亮条 TRIM STRIP,WHEEL OPENING MOULDING, REAR,LH	1		
	5006034-A04	右后轮眉装饰亮条 TRIM STRIP,WHEEL OPENING MOULDING, REAR,LH	1		
22	5006015-A04	左后轮眉 WHEEL OPENING MOULDING,REAR,LH	1		
	5006016-A04	右后轮眉 WHEEL OPENING MOULDING,REAR,RH	1		
23	5006037-A04	左后轮眉包角装饰亮条 TRIM STRIP,END COVER,REAR,LH	1		
	5006038-A04	右后轮眉包角装饰亮条 TRIM STRIP,END COVER,REAR,RH	1		
24	5006017-A04	左后轮眉包角 END COVER, REAR,LH	1		
	5006018-A04	右后轮眉包角 END COVER,REAR,RH	1		

每天进步一点点

PDF 文件使用 "pdfFactory" 试用版本创建 www.fineprint.com.cn

风窗洗涤器总成 WINDSHIELD WASHER ASSEMBLY

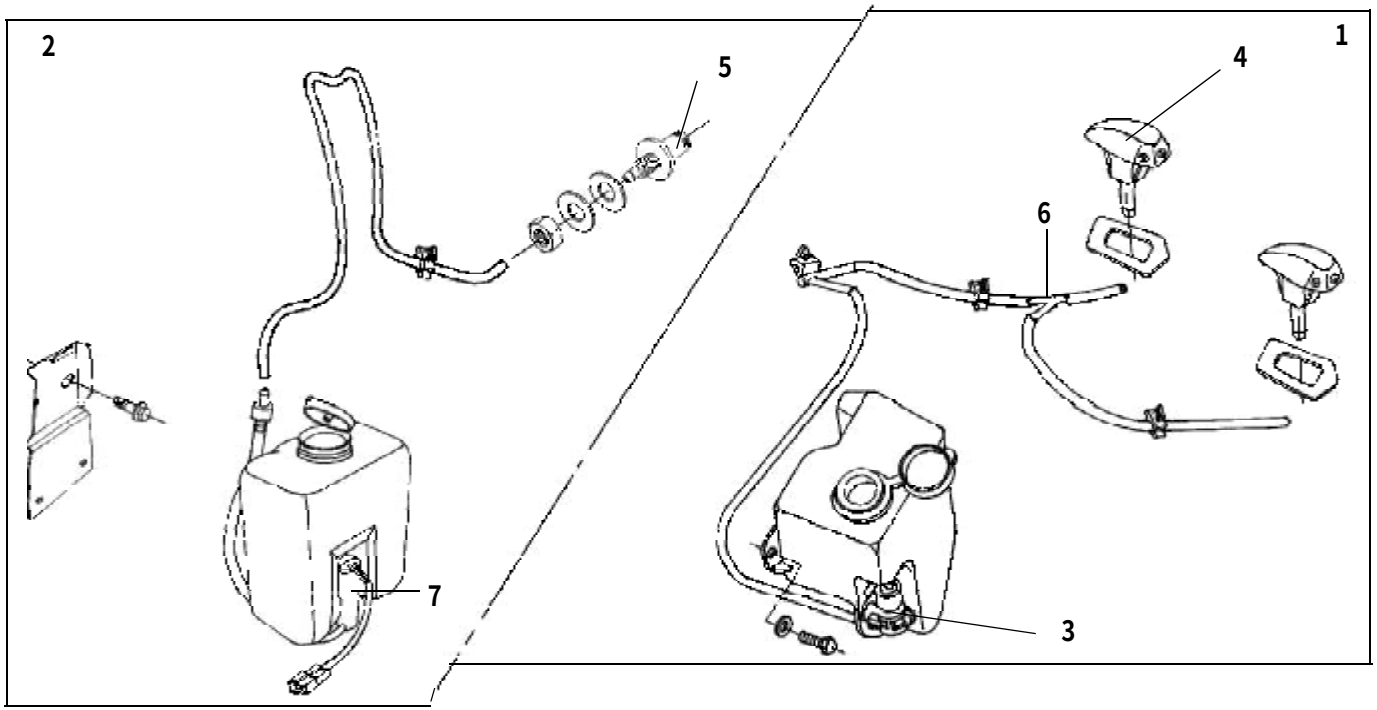

PDF 文件使用 "pdfFactory" 试用版本创建 www.fineprint.com.cn

风窗洗涤器总成 WINDSHIELD WASHER ASSEMBLY

序号 S/N	零部件代号 PART CODE	零部件名称 PART NAME	用量 QTY	适用车型 VEHICLE APPLICABLE TO	备注 REMARK
1	5207010-B00	风窗洗涤器总成 WINDSHIELD WASHER ASSEMBLY	1	A01 A02 A09 A10 A11 A12 A04 A13	
	5207100-A05	风窗洗涤器总成 WINDSHIELD WASHER ASSEMBLY	1	A05	
2	6311100-A01	后洗涤器总成 REAR WASHER ASSEMBLY	1	A01 A02 A05 A09 A10 A11 A12 A04 A13	
3	5207200-B00	风窗洗涤器电机总成　WASHER MOTOR ASSEMBLY	1		
4	5207011-B00	前风窗喷头 FRONT WINSHIELD NOZZLE	2		
5	6311011-A01	后风窗洗涤器喷嘴 REAR WINSHIELD NOZZLE	1		
6	5207013-B00	风窗洗涤器水管两通接头 WINDSHIELD WASHER TIE-IN	1		
7	5207200-L00	风窗洗涤器电机总成　WASHER MOTOR ASSEMBLY	1		

每天进步一点点

PDF 文件使用 "pdfFactory" 试用版本创建 www.fineprint.com.cn

刮水器总成 WIPER ASSEMBLY

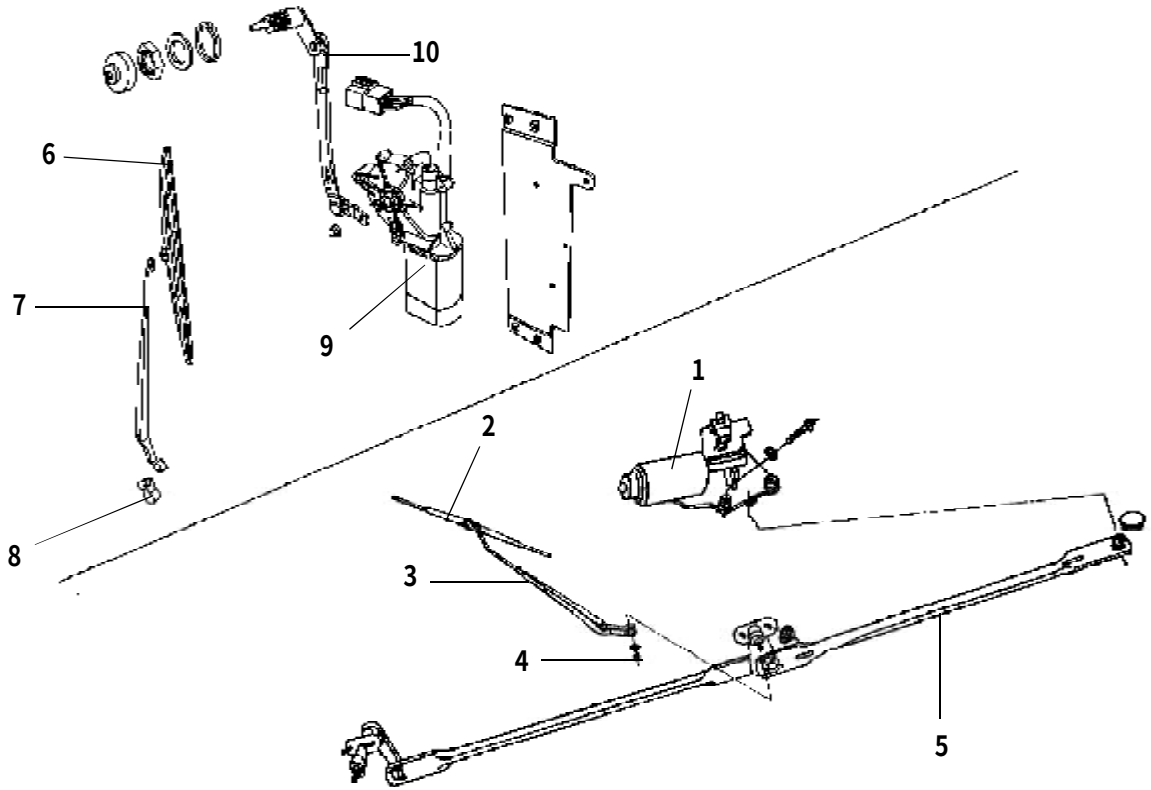

PDF 文件使用 "pdfFactory" 试用版本创建 www.fineprint.com.cn

刮水器总成 WIPER ASSEMBLY

序号 S/N	零部件代号 PART CODE	零部件名称 PART NAME	用量 QTY	适用车型 VEHICLE APPLICABLE TO	备注 REMARK
1	5205400-B00	前刮水器电机总成 FRONT WIPER MOTOR ASSEMBLY	1	A01 A02 A09 A10 A11 A12 A04 A13	
	5205400-A05	前刮水器电机总成 FRONT WIPER MOTOR ASSEMBLY	1	A05	
2	5205101-B00	雨刷刮片 WIPER BLADE	2	A01 A02 A09 A10 A11 A12 A04 A13	
3	5205100-B00	左前雨刷臂总成 FRONT WIPER ASSEMBLY,LH	1		
	5205200-B00	右前雨刷臂总成 FRONT WIPER ASSEMBLY,RH	1		
	5205100-A05	左前雨刷臂总成 FRONT WIPER ASSEMBLY,LH	1	A05	
	5205200-A05	右前雨刷臂总成 FRONT WIPER ASSEMBLY,RH	1		
4	5205011-B00	前雨刷装饰帽 FRONT WIPER TRIM CAP	2	A01 A02 A09 A10 A11 A12 A04 A13	
	5205011-A05	前雨刷装饰帽 FRONT WIPER TRIM CAP	2	A05	
5	5205300-B00	前刮水器连杆总成 FRONT WIPER LINKAGE ASSEMBLY	1	A01 A02 A09 A10 A11 A12 A04 A13	
	5205300-A05	前刮水器连杆总成 FRONT WIPER LINKAGE ASSEMBLY	1	A05	
6	6310103-A01	后雨刷刮片 REAR WIPER BLADE	1	A01 A02 A09 A10 A11 A12 A04 A13	
	6310103-A05	后雨刷刮片 REAR WIPER BLADE	1	A05	
7	6310101-A01	后雨刷臂 REAR WIPER ARM	1	A01 A02 A09 A10 A11 A12 A04 A13	
	6310101-A01-B1	后雨刷臂 REAR WIPER ARM	1	A01 A02 A04 A13	
	6310101-A05	后雨刷臂 REAR WIPER ARM	1	A05	
8	6310011-A01	后雨刷装饰帽 REAR WIPER TRIM CAP	1	A01 A02 A09 A10 A11 A12 A04 A13	
9	6310300-A01	后刮水器电机总成 REAR WIPER MOTOR ASSEMBLY	1		
	6310300-A01-B1	后刮水器电机总成 REAR WIPER MOTOR ASSEMBLY	1		
	6310300-A01-C1	后刮水器电机总成 REAR WIPER MOTOR ASSEMBLY	1		
	6310300-A05	后刮水器电机总成 REAR WIPER MOTOR ASSEMBLY	1	A05	
10	6310200-A01	后刮水器连杆总成 REAR WIPER CONNECT HAULM	1	A01 A02 A09 A10 A11 A12 A04 A13	

PDF 文件使用 "pdfFactory" 试用版本创建 www.fineprint.com.cn

中央门锁控制器、顶灯、门灯及警告灯
CENTER CONTROL LOCKING CASE,CEILING LAMP,DOOR LAMP,ALARM LAMP

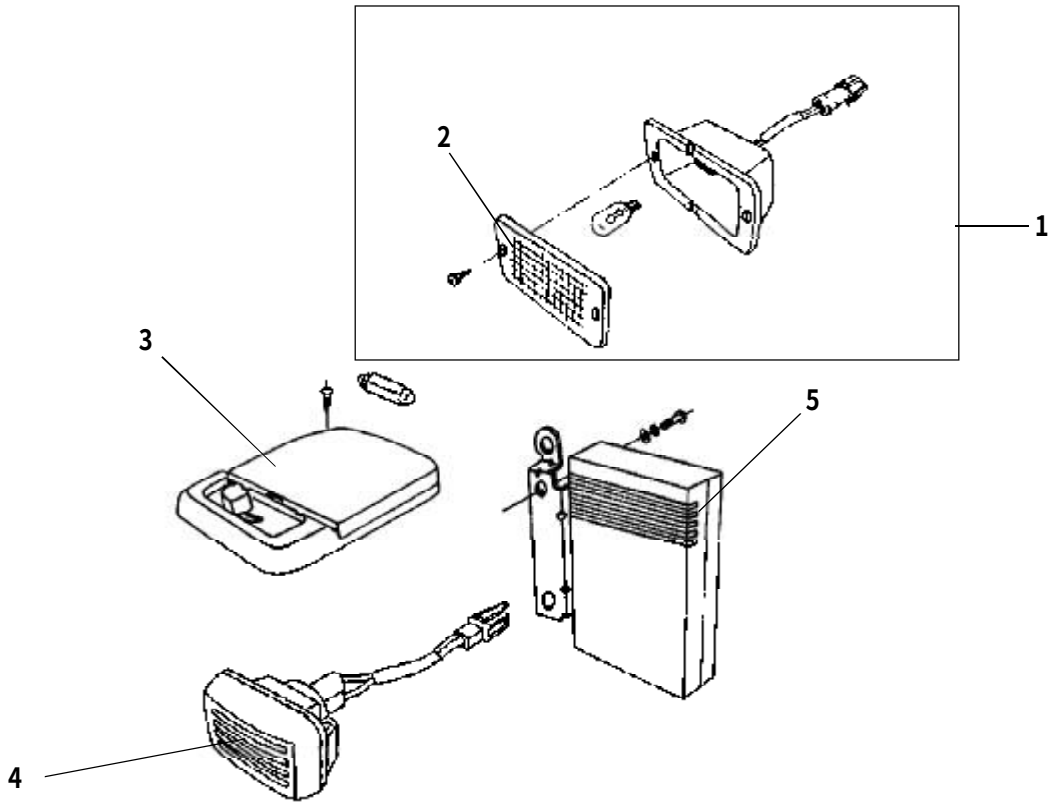

PDF 文件使用 "pdfFactory" 试用版本创建 www.fineprint.com.cn

中央门锁控制器、顶灯、门灯及警告灯
CENTER CONTROL LOCKING CASE,CEILING LAMP,DOOR LAMP,ALARM LAMP

序号 S/N	零部件代号 PART CODE	零部件名称 PART NAME	用量 QTY	适用车型 VEHICLE APPLICABLE TO	备注 REMARK
1	4131100-B00	门灯总成 DOOR LAMP ASSEMBLY	2	A01 A02 A05 A09 A10 A11 A12 A04 A13	
2	4131101-B00	门灯罩 DOOR LAMP COVER	2		
3	4123100-A01-0312	顶灯总成 CEILING LAMP ASSEMBLY (ORANGE YELLOW)	2		橙黄漆
	4123100-A05-0308	顶灯总成 CEILING LAMP ASSEMBLY (MILK YELLOW)	2	A05	奶黄
4	4129100-B00	警告灯总成 ALARM LAMP ASSEMBLY	2	A01 A02 A05 A09 A10 A11 A12 A04 A13	
5	3791500-A01-B1	中央门锁控制器总成 CENTER CONTROL LOCKING CASE ASSEMBLY (REMOTE CONTRALS)	1	A01 A02	含 1 只遥控器
	3791500-A01-C1	中央门锁控制器总成 CENTER CONTROL LOCKING CASE ASSEMBLY (NO REMOTE CONTRALS)	1	A01	不带遥控器
	3791500-A01-D1	中央门锁控制器总成 CENTER CONTROL LOCKING CASE ASSEMBLY	1	A01 A02 A05 A04 A13	

PDF 文件使用 "pdfFactory" 试用版本创建 www.fineprint.com.cn

组合仪表 COMIBINATION INST RUMENT

352

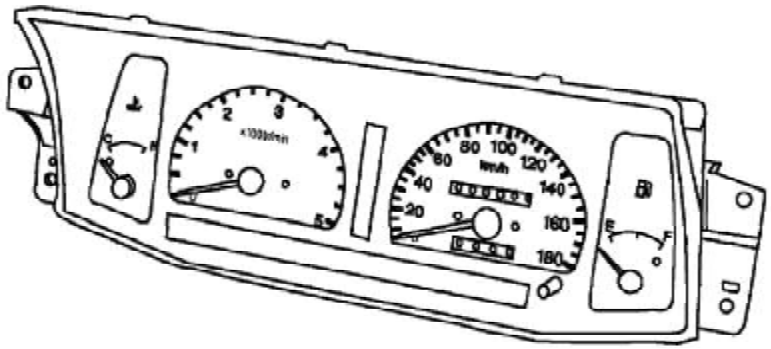

PDF 文件使用 "pdfFactory" 试用版本创建 www.fineprint.com.cn

组合仪表 COMIBINATION INST RUMENT

序号 S/N	零部件代号 PART CODE	零部件名称 PART NAME	用量 QTY	适用车型 VEHICLE APPLICABLE TO	备注 REMARK
	3820100-A01	组合仪表总成 COMBINATION INSTRUMENT ASSEMBLY	1	A01 A02 A09 A10 A11 A12 A13	
	3820100-A01-B1	组合仪表总成 COMBINATION INSTRUMENT ASSEMBLY	1	A01	
	3820100-A01-C1	组合仪表总成 COMBINATION INSTRUMENT ASSEMBLY (ZB143P7)	1		ZB143P7
	3820100-A01-F1	组合仪表总成 COMBINATION INSTRUMENT ASSEMBLY	1	A01	ZB143P7A
	3820100-A02	组合仪表总成 COMBINATION INSTRUMENT ASSEMBLY (CRYSTLE DISPLAY ODOMETER)	1	A02 A11 A12	液晶显示里程表
	3820100-A02-D1	组合仪表总成 COMBINATION INSTRUMENT ASSEMBLY (CRYSTLE DISPLAY ODOMETER)	1	A02	
	3820100-L00	组合仪表总成 COMBINATION INSTRUMENT ASSEMBLY	1	A05	
	3820100-A07	组合仪表总成 COMBINATION INSTRUMENT ASSEMBLY (DIESEL ZB132F17F)	1	A07	柴油 ZB132F17F
	3820100-L01	组合仪表总成 COMBINATION INSTRUMENT ASSEMBLY	1	A04	ZB132G12E
	3820100-L01-B1	组合仪表总成 COMBINATION INSTRUMENT ASSEMBLY	1		ZB132G12E-B1

PDF 文件使用 "pdfFactory" 试用版本创建 www.fineprint.com.cn

天线、阅读灯及室内倒车镜
ANTENNA ,READING LAMP AND INDOOR BACK MIRROR

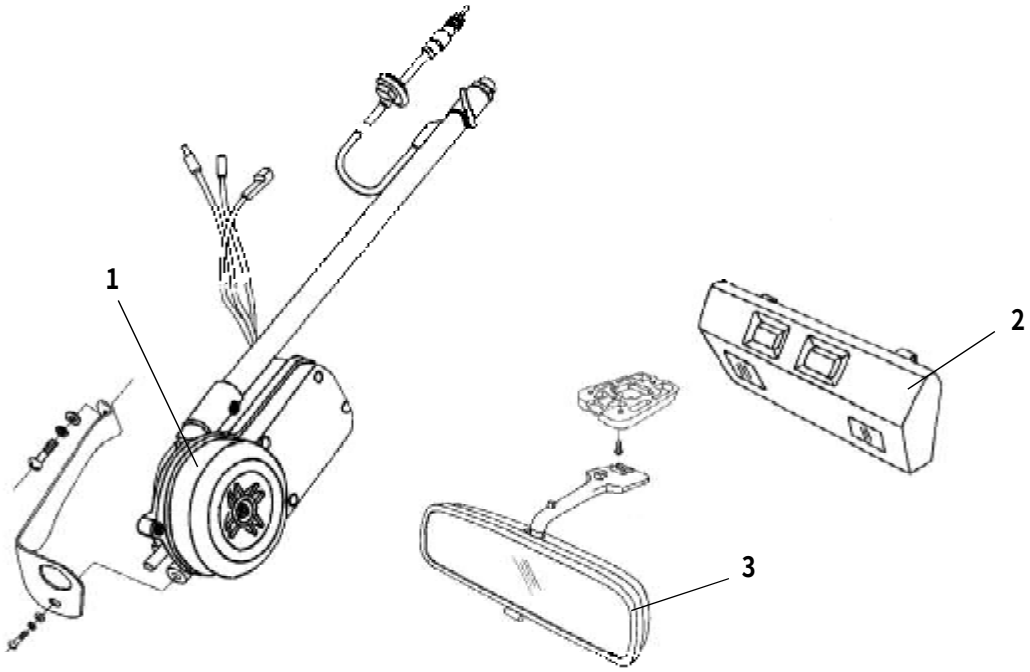

PDF 文件使用 "pdfFactory" 试用版本创建 www.fineprint.com.cn

天线、阅读灯及室内倒车镜
ANTENNA ,READING LAMP AND INDOOR BACK MIRROR

序号 S/N	零部件代号 PART CODE	零部件名称 PART NAME	用量 QTY	适用车型 VEHICLE APPLICABLE TO	备注 REMARK
1	7903100-A01	天线 ANTENNA(ELECTRAL CONTROLED)	1	A01 A02 A09 A10 A11 A12	电动
	7903100-A05	天线 ANTENNA(ELECTRAL CONTROLED)	1	A05	电动
2	4124100-B00-0308	阅读灯总成 READING LAMP ASSEMBLY (MILK YELLOW)	1	A01 A02 A09 A10 A11 A12	奶黄
	4124100-A01-0312	阅读灯总成 READING LAMP ASSEMBLY(ORANGE YELLOW)	1	A01 A02 A04 A13	橙黄漆
	4124100-A05-0307	阅读灯眼镜盒总成 READING LAMP&GLASS BOX ASSEMBLY	1	A05	
3	8201100-A01-0312	内后视镜总成 INTERIOR REAR VIEW MIRROR ASSEMBLY (ORANGE YELLOW)	1	A01 A02 A05 A04 A13	橙黄漆

每天进步一点点

PDF 文件使用 "pdfFactory" 试用版本创建 www.fineprint.com.cn

点火锁总成 IGNITION SWITCH ASSEMBLY

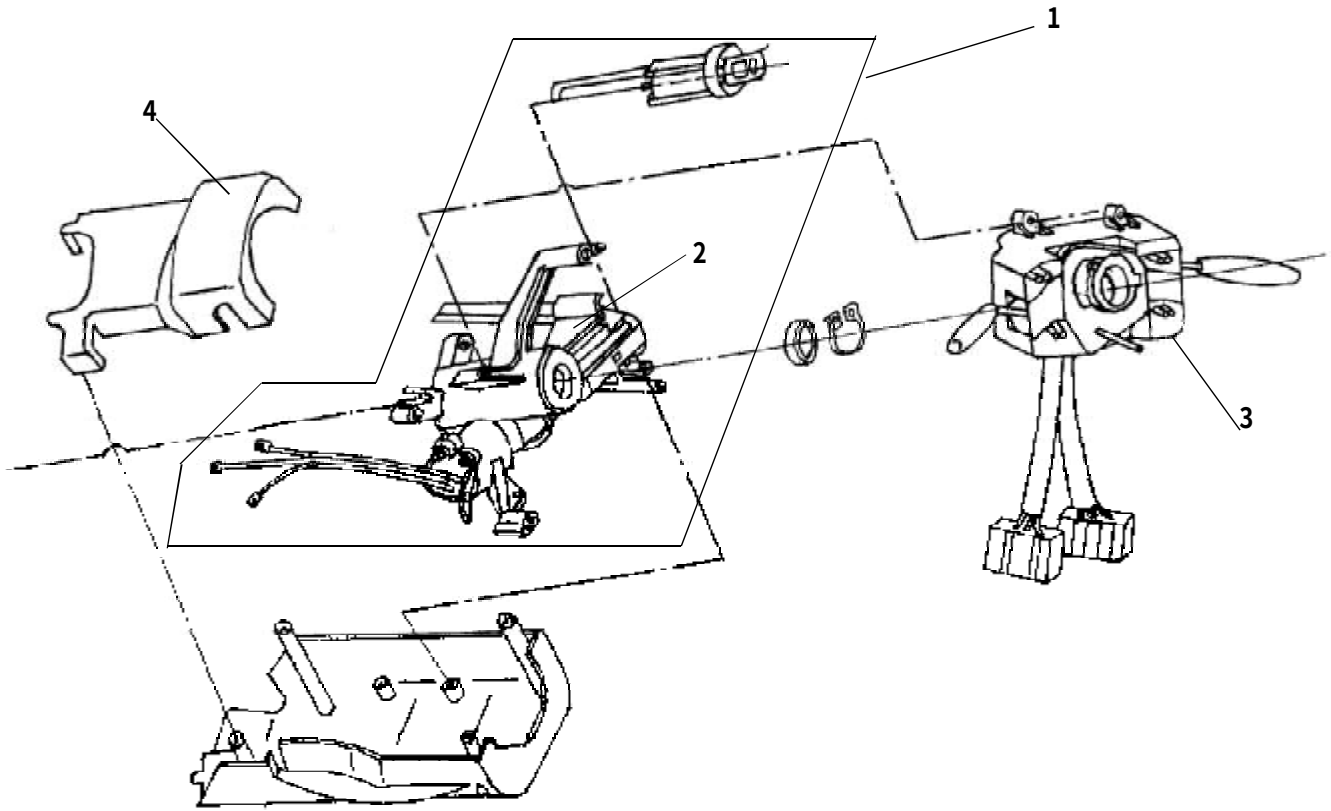

PDF 文件使用 "pdfFactory" 试用版本创建 www.fineprint.com.cn

点火锁总成 IGNITION SWITCH ASSEMBLY

序号 S/N	零部件代号 PART CODE	零部件名称 PART NAME	用量 QTY	适用车型 VEHICLE APPLICABLE TO	备注 REMARK
1	3704010-A01	点火锁总成 IGNITION SWITCH ASSEMBLY	1	A01 A02 A09 A10 A11 A12 A04 A13	
	3704010-A05	点火锁总成 IGNITION SWITCH ASSEMBLY (LOCK CPRE TUR -NING TUBULAR PILE)	1	A05	含锁芯座转向管柱卡子
2	3704011-B00	点火锁座 IGNITION SWITCH SEAT	1	A01 A02 A05 A09 A10 A11 A12 A04 A13	
3	3774100-B00	组合开关总成 COMBINATION SWITCH ASSEMBLY	1		
4	3774200-A01-0312	组合开关面罩总成 COMBINATION SWITCH COVER ASSEMBLY (ORANGE YELLOW)	1	A01 A02 A09 A10 A11 A12 A04 A13	橙黄漆
	3774200-A05-0307	组合开关面罩总成 COMBINATION SWITCH COVER ASSEMBLY	1	A05	

PDF 文件使用 "pdfFactory" 试用版本创建 www.fineprint.com.cn

全车锁芯总成 LOCK CORE ASSEMBLY,WHOLE VEHICLE

358

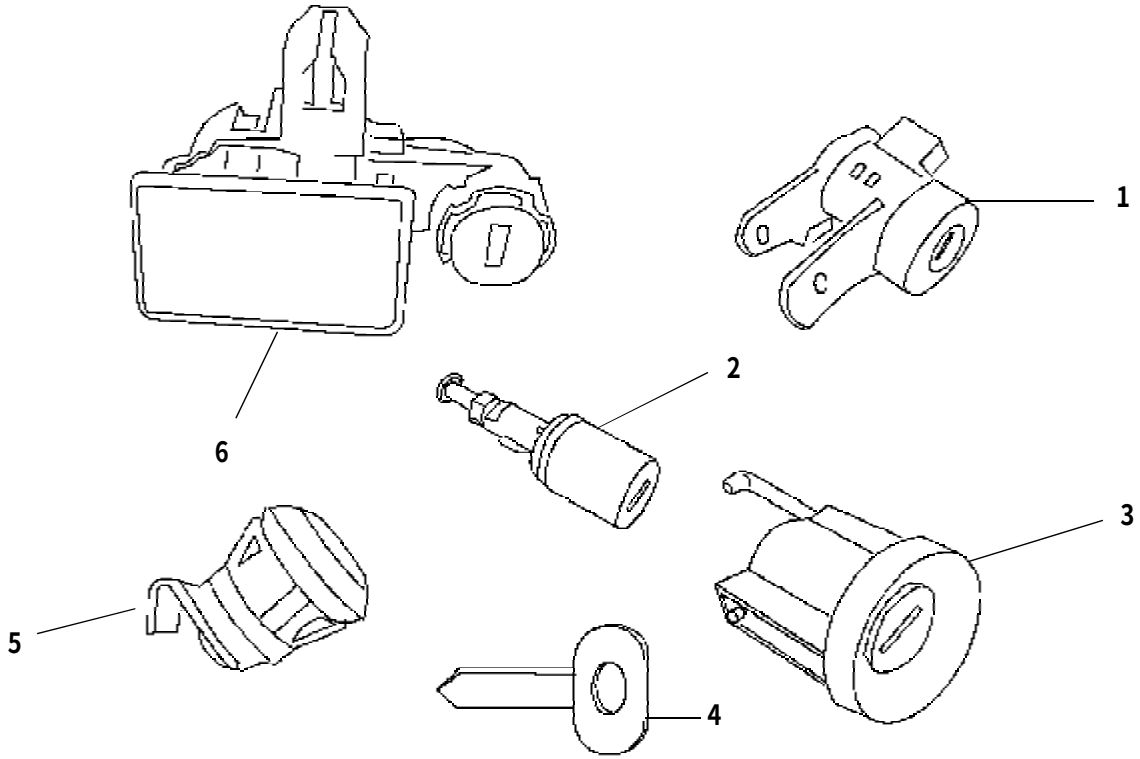

每天进步一点点

PDF 文件使用 "pdfFactory" 试用版本创建 www.fineprint.com.cn

全车锁芯总成 LOCK CORE ASSEMBLY,WHOLE VEHICLE

序号 S/N	零部件代号 PART CODE	零部件名称 PART NAME	用量 QTY	适用车型 VEHICLE APPLICABLE TO	备注 REMARK
	3704100-A01	全车锁芯总成 LOCK CYLINDER ASSEMBLY,WHOLE VEHICLE	1	A01 A02 A09 A10 A11 A12 A04 A13	
	3704100-A05	全车锁芯总成 LOCK CYLINDER ASSEMBLY,WHOLE VEHICLE	1	A05	
1	3704110-B00	门锁锁芯总成 DOOR LOCK CYLINDER ASSEMBLY	2	A01 A02 A09 A10 A11 A12 A04 A13	
	3704110-L00	门锁锁芯总成 DOOR LOCK CYLINDER ASSEMBLY	2	A05	
2	3704120-L00	后背门锁芯总成 LOCK CYLINDER ASSEMBLY,REAR DOOR	1	A01 A02 A05 A09 A10 A11 A12 A04 A13	
3	3704130-B00	点火锁芯总成 IGNITION SWITCH CYLINDER ASSEMBLY	1		
4	3704012-B00	钥匙坯 KEY FLAN	1		
5	3704120-B00	油箱门锁芯总成 FUEL TANK CAP LOCK CYLINDER ASSEMBLY	1	A01 A02 A09 A10 A11 A12 A04 A13	
6	3704140-A01-0312	杂物箱锁芯总成 LOCK CYLINDER ASSEMBLY,GLOVE BOX	1		
	3704140-B00-0308	杂物箱锁芯总成 LOCK CYLINDER ASSEMBLY,GLOVE BOX	1	A05	

每天进步一点点

PDF 文件使用 "pdfFactory" 试用版本创建 www.fineprint.com.cn

组合前灯及雾灯 CONBINDED HEAD LMAP AND FOG LIGHT

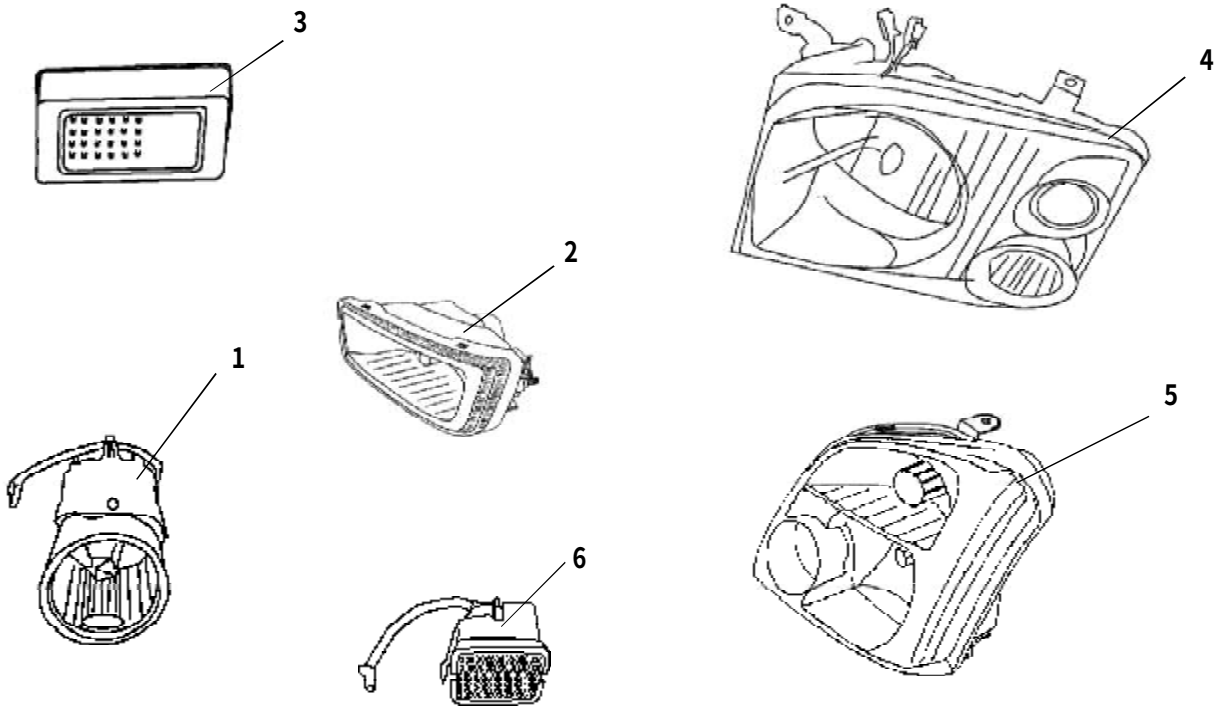

PDF 文件使用 "pdfFactory" 试用版本创建 www.fineprint.com.cn

组合前灯及雾灯 CONBINDED HEAD LMAP AND FOG LIGHT

序号 S/N	零部件代号 PART CODE	零部件名称 PART NAME	用量 QTY	适用车型 VEHICLE APPLICABLE TO	备注 REMARK
1	4116100-B00	左前雾灯总成 FRONT FOG LAMP ASSEMBLY,LH	1	A01 A02 A05 A10 A12 A13	
	4116200-B00	右前雾灯总成 FRONT FOG LAMP ASSEMBLY,RH	1		
	4116100-B06	左前雾灯总成 FRONT FOG LAMP ASSEMBLY,LH	1	A04	
	4116200-B06	右前雾灯总成 FRONT FOG LAMP ASSEMBLY,RH	1		
2	4116100-B11	左前雾灯总成 FRONT FOG LAMP ASSEMBLY,LH	1	A09 A11	
	4116200-B11	右前雾灯总成 FRONT FOG LAMP ASSEMBLY,RH	1		
3	4116300-A01	后雾灯总成 REAR FOG LAMP ASSEMBLY	1	A01 A02 A05 A13	
	4116300-A01-B1	后雾灯总成 REAR FOG LAMP ASSEMBLY	1		
4	4121100-B00	左前组合灯总成 COMBINATION HEADLAMP,LH	1	A01 A02 A05 A10 A12 A13	
	4121200-B00	右前组合灯总成 COMBINATION HEADLAMP,RH	1		
	4121100-A04	左前组合灯总成 COMBINATION HEADLAMP,LH	1	A04	
	4121200-A04	右前组合灯总成 COMBINATION HEADLAMP,RH	1		
5	4121100-B11	左前组合灯总成 COMBINATION HEADLAMP,LH	1	A09 A11	
	4121200-B11	右前组合灯总成 COMBINATION HEADLAMP,RH	1		
6	4116300-A04	后雾灯总成 REAR FOG LAMP ASSEMBLY	1	A04	
	4116400-A04	后雾灯总成 REAR FOG LAMP ASSEMBLY	1		

每天进步一点点

PDF 文件使用 "pdfFactory" 试用版本创建 www.fineprint.com.cn

组合后灯及牌照灯 COMBINED REAR LAMP AND LICENCE LIGHT

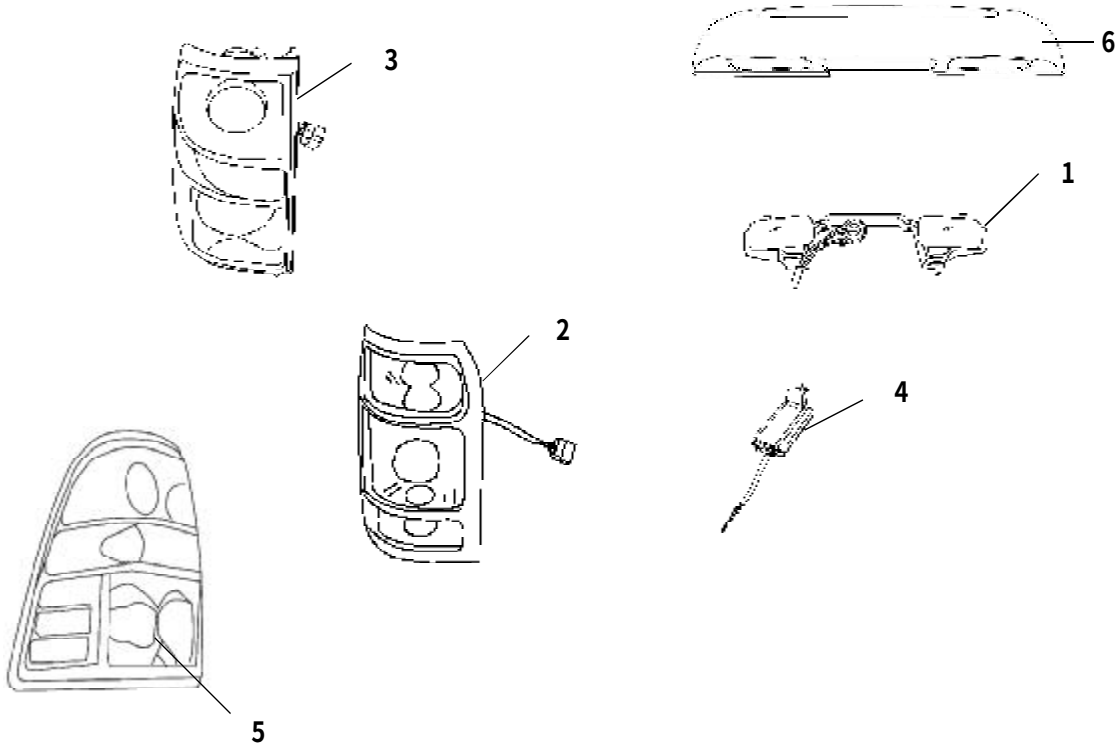

PDF 文件使用 "pdfFactory" 试用版本创建 www.fineprint.com.cn

组合后灯及牌照灯 COMBINED REAR LAMP AND LICENCE LIGHT

序号 S/N	零部件代号 PART CODE	零部件名称 PART NAME	用量 QTY	适用车型 VEHICLE APPLICABLE TO	备注 REMARK
1	4108100-L00	牌照灯总成 NUMBER PLATE LAMP ASSEMBLY	1	A01 A02 A09 A10 A11 A12 A04 A13	
	4108100-A05	牌照灯总成 NUMBER PLATE LAMP ASSEMBLY	1	A05	
2	4133100-A01	左组合后灯总成 REAR COMBINATION LAMP,LH	1	A01 A02 A13	
	4133200-A01	右组合后灯总成 REAR COMBINATION LAMP,RH	1		
	4133100-A01-B1	左组合后灯总成 REAR COMBINATION LAMP,LH	1		
	4133200-A01-B1	右组合后灯总成 REAR COMBINATION LAMP,RH	1		
3	4133100-A05	左组合后灯总成 REAR COMBINATION LAMP,LH	1	A05	
	4133200-A05	右组合后灯总成 REAR COMBINATION LAMP,RH	1		
4	3758011-B00	门灯开关 DOOR LAMP SWITCH	1	A01 A02 A05 A09 A10 A11 A12 A04 A1	
5	4133100-A04	左组合后灯总成 REAR COMBINATION LAMP,LH	1	A04	
	4133200-A04	右组合后灯总成 REAR COMBINATION LAMP,RH	1		
6	4108101-L00	牌照灯罩 NUMBER PLATE LAMP MANTLE	1	A13	
	4108101-A05	牌照灯罩 NUMBER PLATE LAMP MANTLE	1	A05	

每天进步一点点

PDF 文件使用 "pdfFactory" 试用版本创建 www.fineprint.com.cn

门窗开关总成 WINDOW REGULATOR SWITCH ASSEMBLY

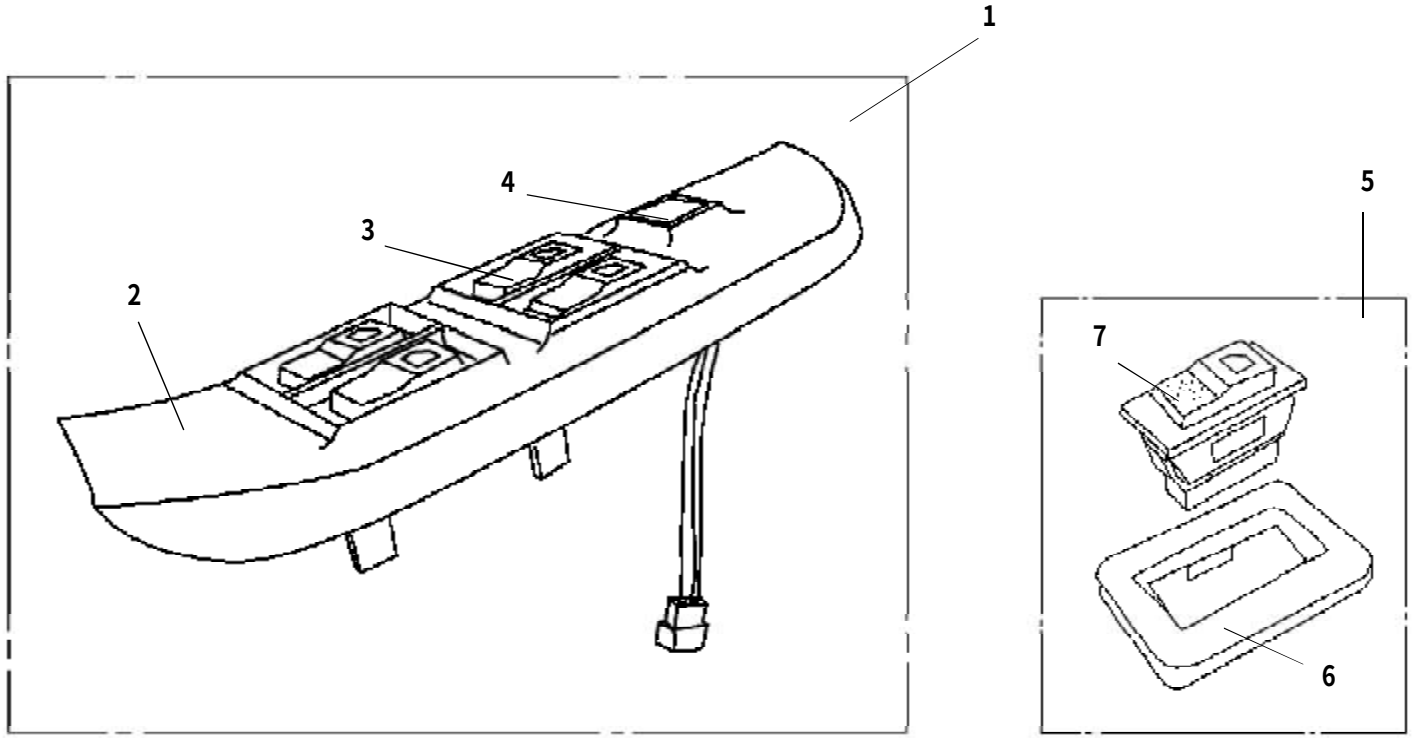

PDF 文件使用 "pdfFactory" 试用版本创建 www.fineprint.com.cn

门窗开关总成 WINDOW REGULATOR SWITCH ASSEMBLY

序号 S/N	零部件代号 PART CODE	零部件名称 PART NAME	用量 QTY	适用车型 VEHICLE APPLICABLE TO	备注 REMARK
1	3746100-B00	主门窗开关总成 DRIVER SIDE WINDOW REGULATOR SWITC -H ASSEMBLY	1	A01 A02 A09 A10 A11 A12 A04 A13	
	3746100-A05	主门窗开关总成 DRIVER SIDE WINDOW REGULATOR SWITC -H ASSEMBLY	1	A05	
2	3746101-B00-0112	主门窗开关安装板 DRIVER SIDE WINDOW REGULATOR SWIT -CH MOUNTING PANEL (PEACH MOLD, LIGHT RED)	1	A01 A02 A09 A10 A11 A12 A04 A13	浅枣红色桃木纹
3	3746110-B00	门窗开关总成 WINDOW REGULATOR SWITCH ASSEMBLY	4	A01 A02 A09 A10 A11 A12 A04 A13	
	3746010-A05	门窗开关总成 WINDOW REGULATOR SWITCH ASSEMBLY	4	A05	
4	3746120-B00	锁止开关总成 LOCKING SWITCH ASSEMBLY	1	A01 A02 A09 A10 A11 A12 A04 A13	
5	3746200-B00	副门窗开关总成 WINDOW REGULATOR SWITH ASSEMBLY	3	A01 A02 A09 A10 A11 A12 A04 A13	
	3746200-A05	副门窗开关总成 WINDOW REGULATOR SWITH ASSEMBLY	3	A05	
6	3746201-B00-0112	副门黄开关安装板 WINDOW REGULATOR SWITCH MOUNTIN -G PANEL ASSEMBLY (PEACH MOLD, LIGHT RED)	1	A01 A02 A09 A10 A11 A12 A04 A13	浅枣红色桃木纹
	3746201-A05-0112	副门窗开关安装板 WINDOW REGULATOR SWITCH MOUNTIN -G PANEL ASSEMBLY (PEACH MOLD, LITTLE)	1	A05	桃木纹，小
7	3746110-B00	门窗开关总成 WINDOW REGULATOR SWITCH ASSEMBLY	1	A01 A02 A09 A10 A11 A12 A04 A13	
	3746010-A05	门窗开关总成 WINDOW REGULATOR SWITCH ASSEMBLY	1	A05	

每天进步一点点

PDF 文件使用 "pdfFactory" 试用版本创建 www.fineprint.com.cn

暖风机总成 WARM-AIR BLOWER ASSEMBLY

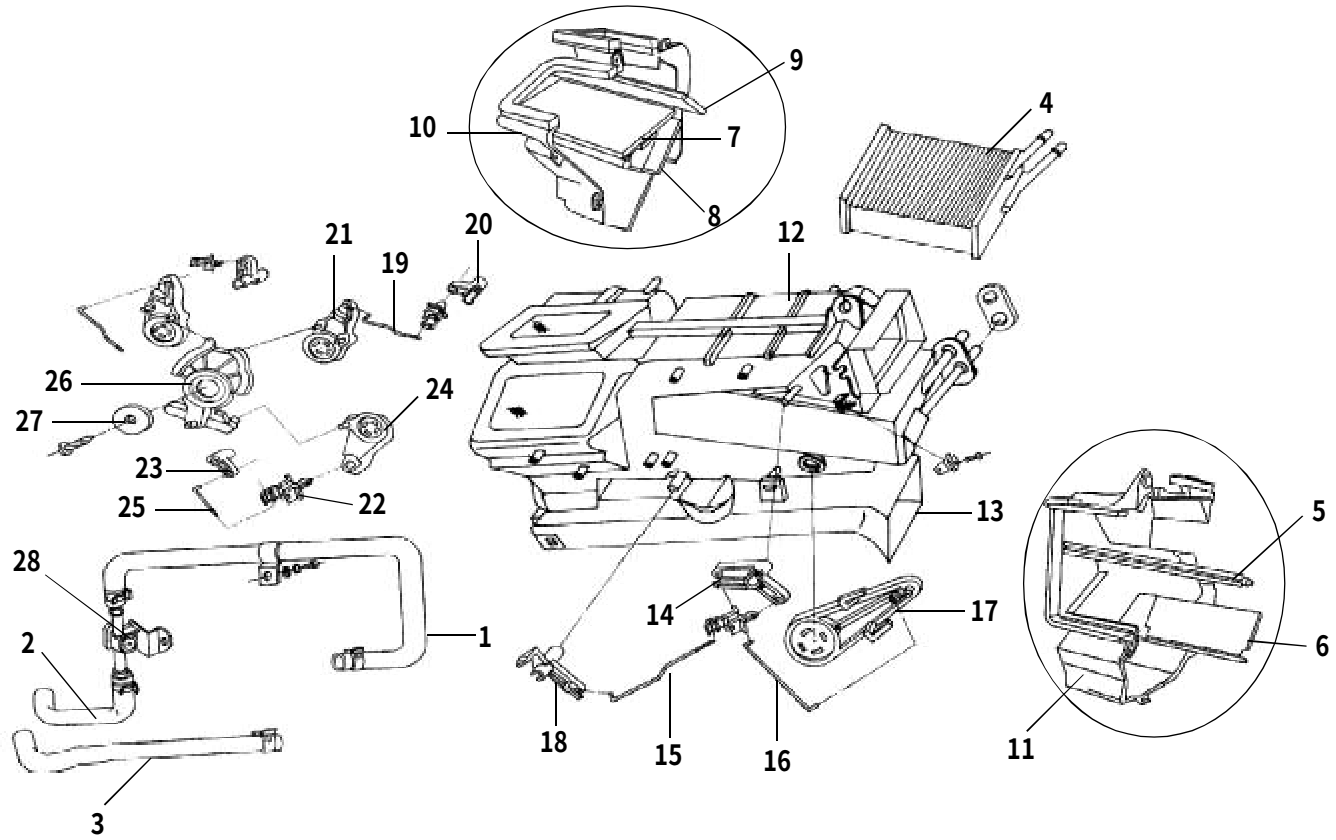

PDF 文件使用 "pdfFactory" 试用版本创建 www.fineprint.com.cn

暖风机总成 WARM-AIR BLOWER ASSEMBLY

序号 S/N	零部件代号 PART CODE	零部件名称 PART NAME	用量 QTY	适用车型 VEHICLE APPLICABLE TO	备注 REMARK
	8101000-B00	暖风机总成 WARM-AIR BLOWER ASSEMBLY	1	A01 A02 A05 A09 A10 A11 A12 A04 A13	
1	8101021-B00	暖风进水胶管一 WARM AIR WATER INLET HOSE 1	1	A01 A02 A05 A09 A10 A11 A12 A04 A13	
2	8101022-B00	暖风进水胶管二 WARM AIR WATER INLET HOSE 2	1		
3	8101023-B00	暖风出水胶管 WARM AIR WATER OUTLET HOSE 2	1		
4	8101100-B00	暖风机芯体组件 WARM-AIR BLOWER CORE ASSEMBLY	1	A01 A02 A05 A09 A10 A11 A12 A04 A13	
5	8101210-B00	冷热风门 1 组件 COOL/WARM AIR DOOR 1 COMPONENTS	1		
6	8101220-B00	冷热风门 2 组件 COOL/WARM AIR DOOR 2 COMPONENTS	1		
7	8101300-B00	吹脸风门组件 FACE-BLOW AIR DOOR COMPONENTS	1		
8	8101400-B00	吹脚风门组件 FOOT-BLOW AIR DOOR COMPONENTS	1		
9	8101500-B00	除霜风门组件 DEFOST AIR DOOR COMPONETS	1		
10	8101013-B00	暖风机左壳体 LEFT HOUSING-WARM-AIR BLOWER	1		
11	8101011-B00	暖风机前壳体 FRONT HOUSING-WARM-AIR BLOWER	1		
12	8101012-B00	暖风机后壳体 REAR HOUSING-WARM-AIR BLOWER	1		
13	8101014-B00	底出风道 BOTTOM AIR OUT CHANNEL	1		
14	8101016-B00	冷热风门 1 连杆 COOL/WARM AIR DOOR 1 CONNECTING ROD	1		
15	8101017-B00	冷热风门 1 金属长连杆 COOL/WARM AIR DOOR 1 LONG METAL CONNECTING ROD	1		
16	8101018-B00	冷热风门 1 金属短连杆 COOL/WARM AIR DOOR 1 SHORT META -L CONNECTING ROD	1		
17	8101019-B00	冷热风门 1 连杆摇臂 COOL/WARM AIR DOOR 1 CONNECTING ROD ROCKER	1		
18	8101024-B00	冷热风门 2 连杆 COOL/WARM AIR DOOR 2 CONNECTING ROD	1		

每天进步一点点

PDF 文件使用 "pdfFactory" 试用版本创建 www.fineprint.com.cn

暖风机总成 WARM-AIR BLOWER ASSEMBLY

序号 S/N	零部件代号 PART CODE	零部件名称 PART NAME	用量 QTY	适用车型 VEHICLE APPLICABLE TO	备注 REMARK
19	8101025-B00	吹脸风门金属连杆 FACE-BLOW AIR DOOR METAL CONNECTI -NG ROD	1	A01 A02 A05 A09 A10 A11 A12 A04 A13	
20	8101026-B00	吹脸风门连杆 FACE-BLOW AIR DOOR CONNECTING ROD	2		
21	8101027-B00	吹脸风门连杆摇臂 FACE-BLOW AIR DOOR CONNECTING ROD ROCKER	2		
22	8101031-B00	尼龙卡扣 NYLON CLIP	4		
23	8101032-B00	吹脚风门连杆 FOOT-BLOW AIR DOOR CONNECTING ROD	1		
24	8101041-B00	吹脚风门连杆摇臂 FOOT-BLOW AIR DOOR CONNECTING ROD ROCKER	1		
25	8101042-B00	吹脚风门金属连杆 FOOT-BLOW AIR DOOR METAL CONNECTI -NG ROD	1		
26	8101043-B00	综合控制盘 INTEGRATED CONTROL PANEL	1		
27	8101044-B00	固定盖 SUSPENSION COVER	1		
28	8111100-B00	水阀总成 WATER VALVE ASSEMBLY	1	A01 A05 A09 A10 A11 A12 A04 A13	
	8111100-B02	水阀总成 WATER VALVE ASSEMBLY	1	A02	

每天进步一点点

PDF 文件使用 "pdfFactory" 试用版本创建 www.fineprint.com.cn

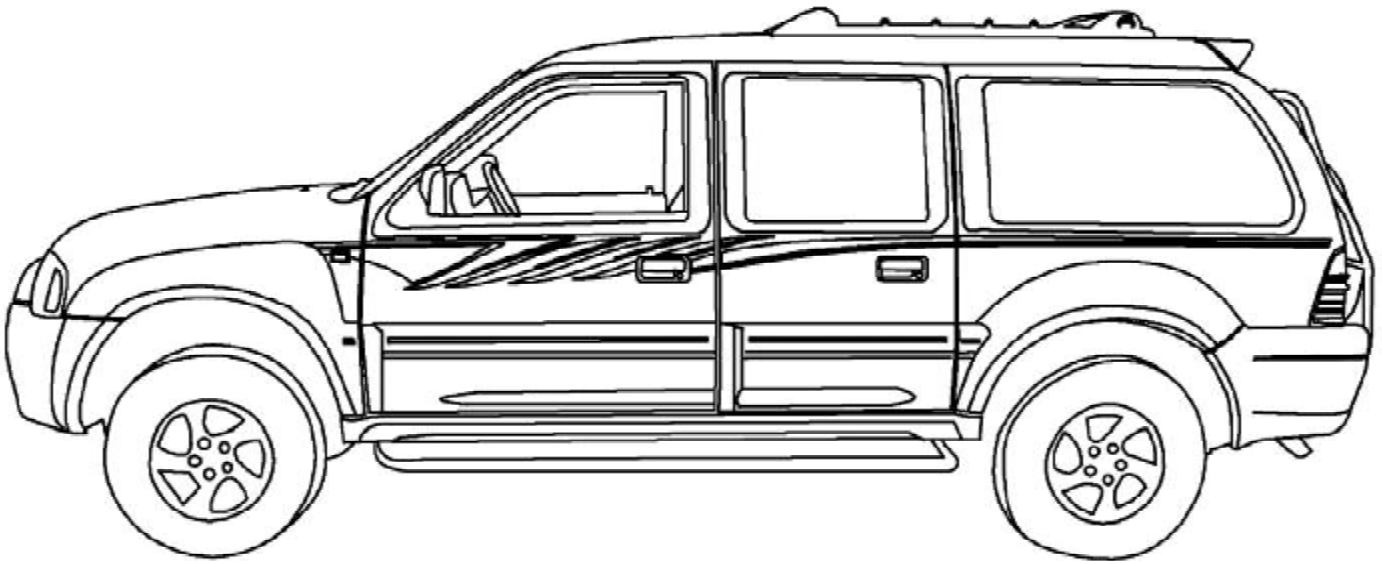

PDF 文件使用 "pdfFactory" 试用版本创建 www.fineprint.com.cn

蒸发器总成(一）EVAPORATOR ASSEMBLY(1)

370

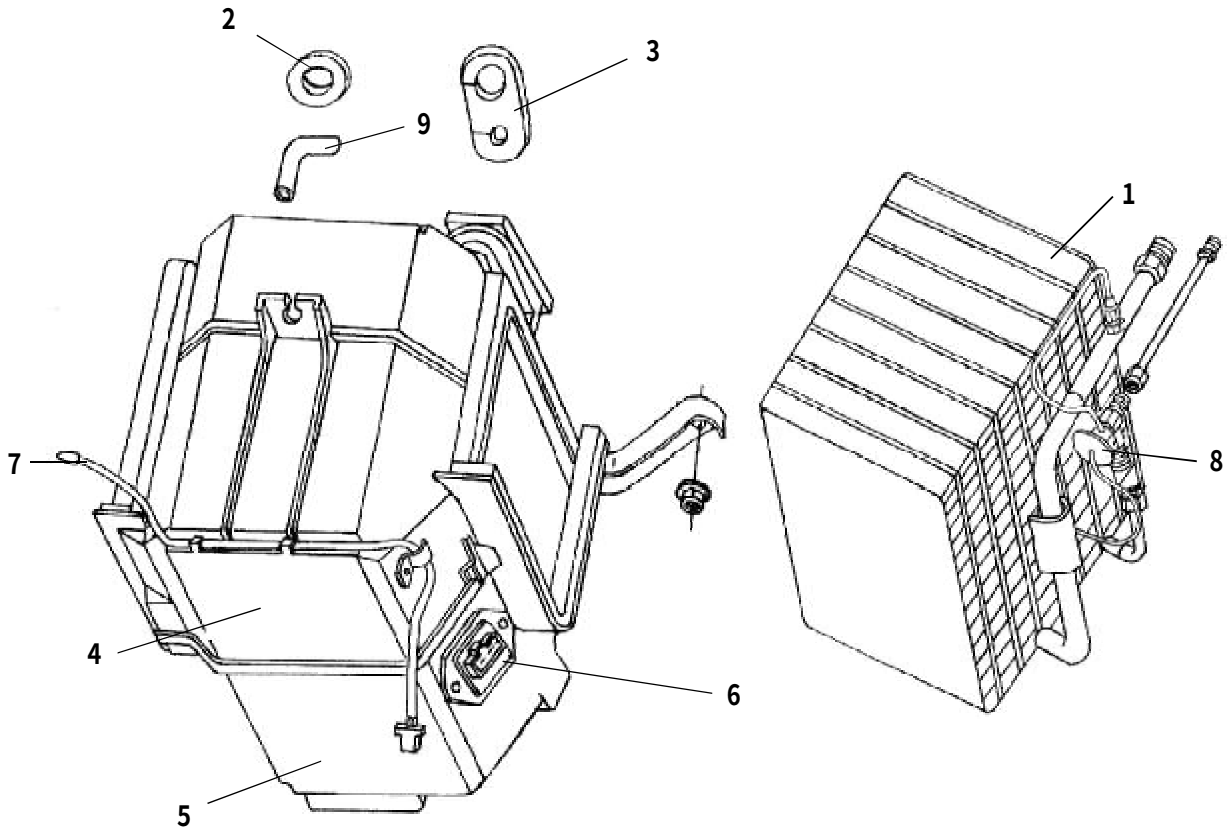

每天进步一点点

PDF 文件使用 "pdfFactory" 试用版本创建 www.fineprint.com.cn

蒸发器总成（一） EVAPORATOR ASSEMBLY(1)

序号 S/N	零部件代号 PART CODE	零部件名称 PART NAME	用量 QTY	适用车型 VEHICLE APPLICABLE TO	备注 REMARK
	8107010-A01	前蒸发器总成 FRONT EVAPORATOR ASSEMBLY(DIFFERENT THERMISTER)	1	A01 A05 A04 A13	热敏电阻位置不同
1	8107100-B00	蒸发器芯体组件 EVAPORATOR CORE COMPONENTS	1	A01 A02 A04 A05 A11 A12 A13	
2	8107022-B00	排水口橡胶垫 WATER OUTLET RUBBER GASKET	1		
3	8107023-B00	高低压管橡胶垫 HIGH/LOW PRESSURE HOSE BUBBER GASKET	1		
4	8107200-B00	蒸发器上壳体组件 EVAPORATOR UPPER HOUSING COMPONENTS	1		
5	8107300-B00	蒸发器下壳体组件 EVAPORATOR LOWER HOUSING COMPONENTS	1		
6	8107400-B00	调速电阻组件 SPEED CONTROL RESISTOR COMPONNETS	1		
7	8107500-B00	热敏电阻组件 THERMISTOR COMPONETNS	1		
8	8107120-D01	膨胀阀 EXPANSION VALVE	1		
9	8107013-B00	滴水管 WEEP PIPE	1		

每天进步一点点

PDF 文件使用 "pdfFactory" 试用版本创建 www.fineprint.com.cn

蒸发器总成(二）EVAPORATOR ASSEMBLY(2)

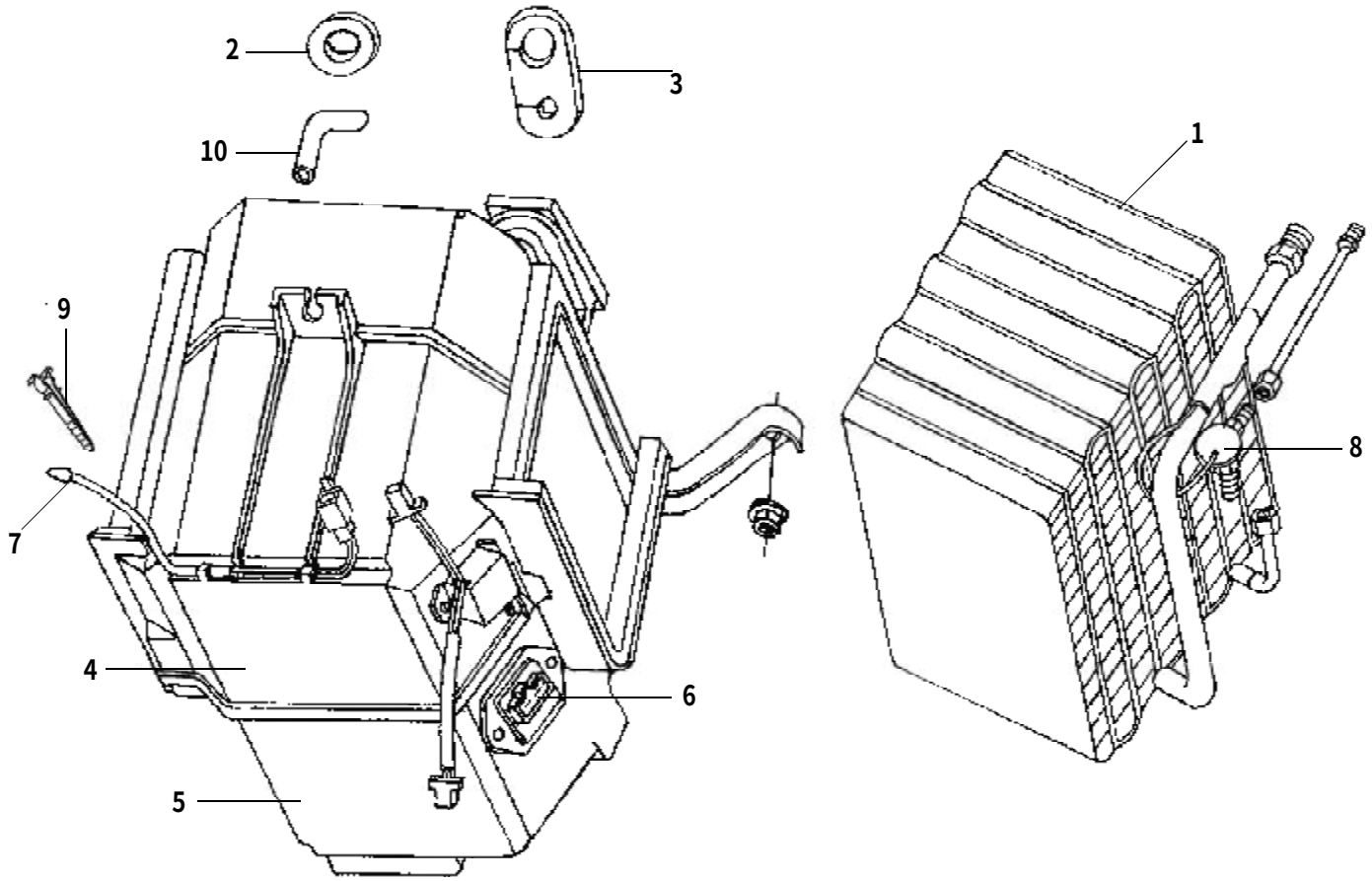

PDF 文件使用 "pdfFactory" 试用版本创建 www.fineprint.com.cn

蒸发器总成（二） EVAPORATOR ASSEMBLY(2)

序号 S/N	零部件代号 PART CODE	零部件名称 PART NAME	用量 QTY	适用车型 VEHICLE APPLICABLE TO	备注 REMARK
	8107000-A02	蒸发器总成 EVAPORATOR ASSEMBLY	1	A02 A11 A12	
1	8107100-B00	蒸发器芯体组件 EVAPORATOR CORE COMPONENTS	1	A01 A02 A04 A05 A11 A12 A13	
2	8107022-B00	排水口橡胶垫 WATER OUTLET RUBBER GASKET	1		
3	8107023-B00	高低压管橡胶垫 HIGH/LOW PRESSURE HOSE BUBBER GASKET	1		
4	8107200-B00	蒸发器上壳体组件 EVAPORATOR UPPER HOUSING COMPONENTS	1		
5	8107300-B00	蒸发器下壳体组件 EVAPORATOR LOWER HOUSING COMPONENTS	1		
6	8107400-B00	调速电阻组件 SPEED CONTROL RESISTOR COMPONNETS	1		
7	8107500-B00	热敏电阻组件 THERMISTOR COMPONETNS	1		
8	8107120-D01	膨胀阀 EXPANSION VALVE	1		
9	8107012-B00	热敏电阻固定卡 THERMISTOR SUSPENSION CLAMP	1		
10	8107013-B00	滴水管 WEEP PIPE	1		

PDF 文件使用 "pdfFactory" 试用版本创建 www.fineprint.com.cn

蒸发器总成(三）EVAPORATOR ASSEMBLY(3)

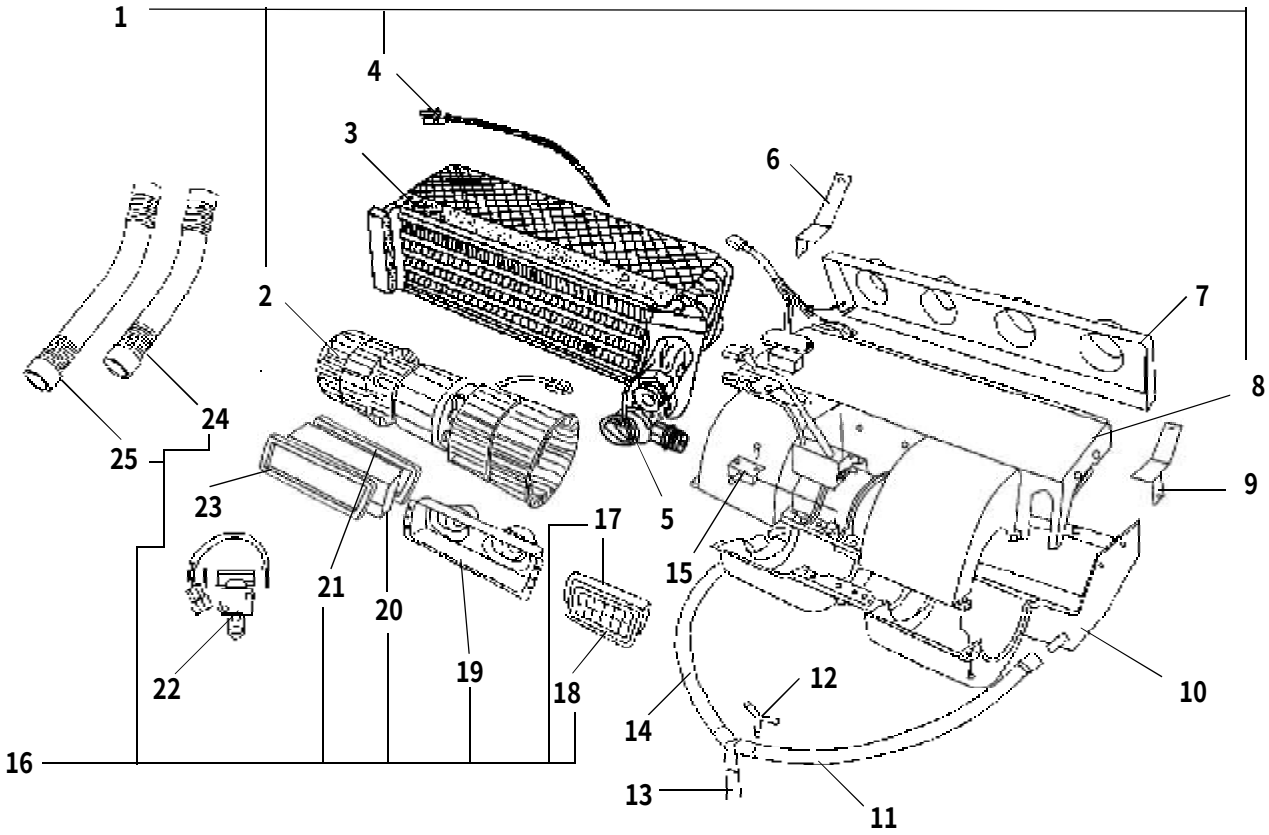

PDF 文件使用 "pdfFactory" 试用版本创建 www.fineprint.com.cn

蒸发器总成（三） EVAPORATOR ASSEMBLY(3)

序号 S/N	零部件代号 PART CODE	零部件名称 PART NAME	用量 QTY	适用车型 VEHICLE APPLICABLE TO	备注 REMARK
	8107020-A05	后蒸发器总成 REAR EVAPORATOR ASSEMBLY	1	A05	
	8107020-A01	后蒸发器总成 REAR EVAPORATOR ASSEMBLY	1	A01 A02 A04 A13	
1	8107300-A01	后蒸壳体组件 REAR EVAPORATOR HOUSING COMPONENTS	1	A01 A02 A04 A13	
	8107300-A05	后蒸壳体组件 REAR EVAPORATOR HOUSING COMPONENTS	1	A05	
2	8107302-A01	后蒸风机组件 REAR EVAPORATOR FAN COMPONENTS	1	A01 A02 A09 A10 A11 A12 A04 A13	
	8107302-A05	后蒸风机组件 REAR EVAPORATOR FAN COMPONENTS	1	A05	
3	8107110-A01	后蒸芯体组件 REAR EVAPORATOR CORE COMPONENT	1	A01 A02 A04 A13	
	8107110-A05	后蒸芯体组件 REAR EVAPORATOR CORE COMPONENT	1	A05	
4	8107400-A01	后蒸调速电阻 REAR EVAPORATOR SPEED CONTROL RESISTO -R	1	A01 A02 A04 A13	
5	8107120-A01	后蒸膨胀阀 REAR EVAPORATOR EXPASION VALVE	1	A01 A02 A09 A10 A11 A12 A05 A04 A13	
6	8107023-A01	后蒸左安装支架 REAR EVAPORATOR LEFT SUSPENSION BRA -CKET	1	A01 A02 A04 A13	Q235A
	8107023-A05	后蒸左安装支架 REAR EVAPORATOR LEFT SUSPENSION BRA -CKET	1	A05	
7	8107021-A01	后蒸壳体后盖 REAR EVAPORATOR HOUSING REAR COVER	1	A01 A02 A04 A13	PP6
	8107021-A05	后蒸壳体后盖 REAR EVAPORATOR HOUSING REAR COVER	1	A05	
8	8107301-A01	后蒸上壳体组件 REAR EVAPORATOR UPPER HOUSING COMP -ONENT	1	A01 A02 A04 A13	
	8107301-A05	后蒸上壳体组件 REAR EVAPORATOR UPPER HOUSING COMP -ONENT	1	A05	
9	8107024-A01	后蒸右安装支架 REAR EVAPORATOR RIGHT SUSPENSION BR -ACKET	1	A01 A02 A04 A13	Q235A
	8107024-A05	后蒸右安装支架 REAR EVAPORATOR RIGHT SUSPENSION BR -ACKET	1	A05	

每天进步一点点

PDF 文件使用 "pdfFactory" 试用版本创建 www.fineprint.com.cn

蒸发器总成（三） EVAPORATOR ASSEMBLY(3)

序号 S/N	零部件代号 PART CODE	零部件名称 PART NAME	用量 QTY	适用车型 VEHICLE APPLICABLE TO	备注 REMARK
10	8107303-A01	后蒸下壳体组件 REAR EVAPORATOR LOWER HOUSING COMP -ONENT	1	A01 A02 A04 A13	
	8107303-A05	后蒸下壳体组件 REAR EVAPORATOR LOWER HOUSING COMP -ONENT	1	A05	
11	8107025-A01	后蒸排水管Ⅰ REAR EVAPORATOR DISCHARGE PIPE 1 (RUBBER)	1	A01 A02 A05 A04 A13	橡胶
12	8107028-A01	后蒸三通 REAR EVAPORATOR 3 WAY CONNECTOR(PP6)	1		PP6
13	8107027-A01	后蒸排水管Ⅲ REAR EVAPORATOR DISCHARGE PIPE 3 (RUBBER)	1		橡胶
14	8107026-A01	后蒸排水管Ⅱ REAR EVAPORATOR DISCHARGE PIPE 2 (RUBBER)	1		橡胶
15	8107600-A01	上下壳体连接支架 UPPER-LOWER HOUSING CONNECTIN BRA -CKET	2		
16	8111200-A01	后蒸风窗风管 REAR EVAPORATOR WINDOW AIR PIPE	1		
17	8111211-A01-0312	后蒸风窗通风栅框 REAR EVAPORATOR WINDOW VENTILATI -ON GRID FRAME(ORANGE YELLOW)	2	A01 A02 A09 A10 A11 A12 A05 A04 A13	橙黄漆
	8111211-A01-0803	后蒸风窗通风栅框 REAR EVAPORATOR WINDOW VENTILATI -ON GRID FRAME(BLACK)	2		黑色
18	8111212-A01-0312	后蒸风窗通风栅 REAR EVAPORATOR WINDOW VENTILATION GRID (ORANGE YELLOW)	2		橙黄漆
19	8111203-A01	后蒸风窗固定架Ⅰ REAR EVAPORATOR WINDOW SUSPENSION BRACKET 1	1		
	8111207-A01	后蒸风窗固定架Ⅱ REAR EVAPORATOR WINDOW SUSPENSION BRACKET 2	1		
20	8111202-A01	后蒸风窗导风口 REAR EVAPORATOR WINDOW AIR GUIDE HO -LE	2	A01 A02 A05 A04 A13	
21	8111205-A01	风口密封海绵二 AIR DUCT SEAL SPONGEⅡ	2		

每天进步一点点

PDF 文件使用 "pdfFactory" 试用版本创建 www.fineprint.com.cn

蒸发器总成（三） EVAPORATOR ASSEMBLY(3)

序号 S/N	零部件代号 PART CODE	零部件名称 PART NAME	用量 QTY	适用车型 VEHICLE APPLICABLE TO	备注 REMARK
22	8111011-A01	两通高压电磁阀 TWO WAY HIGH VOLTAGE ELECTROMAGNE -TIC VALVE	1	A01 A02 A05 A04 A13	
23	8111204-A01	风口密封海绵一 AIR DUCT SEAL SPONGE Ⅰ	2		
24	8111201-A01	后蒸风管一 REAR EVAPORATOR AIR PIPE1	3		
25	8111206-A01	后蒸风管二 REAR EVAPORATOR AIR PIPE2	1		

每天进步一点点

PDF 文件使用 "pdfFactory" 试用版本创建 www.fineprint.com.cn

后空调管路 REAR AIR CONDITIONER PIPELINE

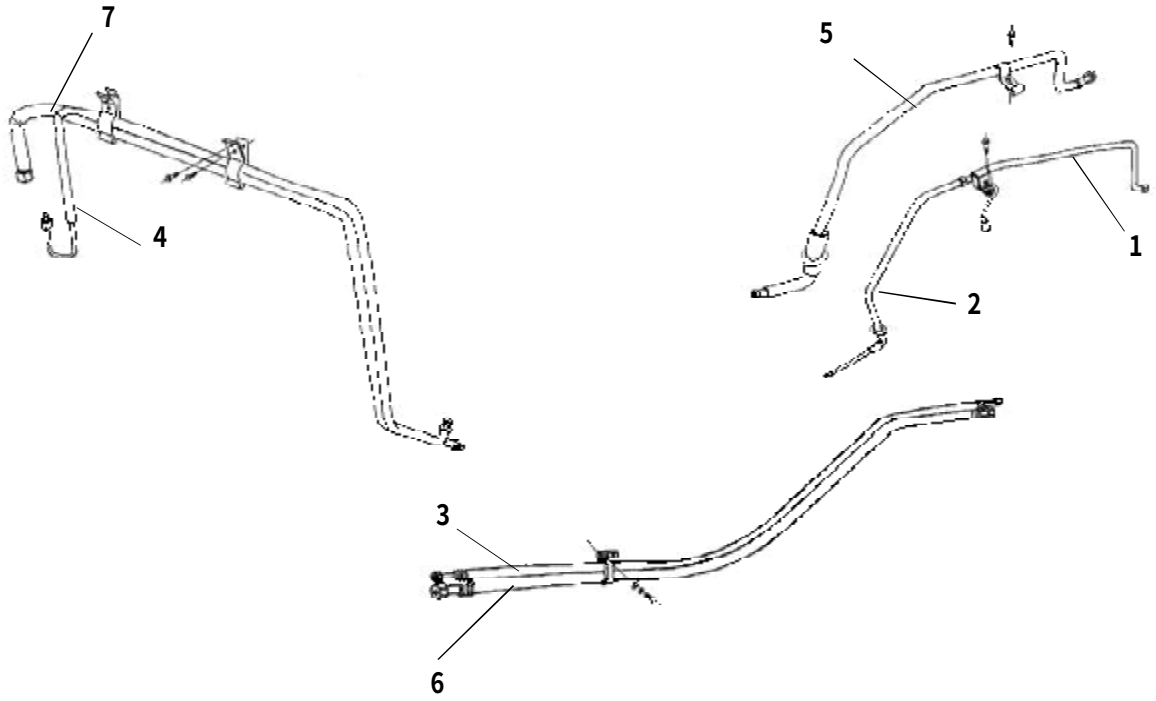

PDF 文件使用 "pdfFactory" 试用版本创建 www.fineprint.com.cn

后空调管路 REAR AIR CONDITIONER PIPELINE

序号 S/N	零部件代号 PART CODE	零部件名称 PART NAME	用量 QTY	适用车型 VEHICLE APPLICABLE TO	备注 REMARK
1	8108420-A01	一号高压管总成 1HIGH PRESSURE PIPE ASSEMBLY	1	A01 A04 A13	
	8108420-A01-B1	一号高压管总成 1HIGH PRESSURE PIPE ASSEMBLY	1	A01 A02 A09 A10 A11 A12	
	8108420-A05	一号高压管总成 1HIGH PRESSURE PIPE ASSEMBLY	1	A05	
2	8108430-A01	二号高压管总成 2HIGH PRESSURE PIPE ASSEMBLY	1	A01 A02 A13	
	8108430-A01-B1	二号高压管总成 2HIGH PRESSURE PIPE ASSEMBLY	1	A01 A02 A09 A10 A11 A12	
	8108430-A05	二号高压管总成 2HIGH PRESSURE PIPE ASSEMBLY	1	A05	
3	8108440-A01	三号高压管总成 3HIGH PRESSURE PIPE ASSEMBLY	1	A01 A02 A05 A13	
	8108440-A01-B1	三号高压管总成 3HIGH PRESSURE PIPE ASSEMBLY	1	A01 A02 A09 A10 A11 A12	
	8108440-A02	三号高压管总成 3HIGH PRESSURE PIPE ASSEMBLY	1	A02	
	8108440-A04	三号高压管总成 3HIGH PRESSURE PIPE ASSEMBLY	1	A04	
4	8108450-A01	四号高压管总成 4HIGH PRESSURE PIPE ASSEMBLY	1	A01 A02 A05 A13	
	8108450-A01-B1	四号高压管总成 4HIGH PRESSURE PIPE ASSEMBLY	1	A01 A02 A09 A10 A11 A12	
	8108450-A02	四号高压管总成 4HIGH PRESSURE PIPE ASSEMBLY	1	A02	
	8108450-A02-B1	四号高压管总成 4HIGH PRESSURE PIPE ASSEMBLY	1	A02	
	8108450-A04	四号高压管总成 4HIGH PRESSURE PIPE ASSEMBLY	1	A04	
5	8108720-A01	一号低压管总成 1LOW PRESSURE PIPE ASSEMBLY	1	A01 A13	
	8108720-A01-B1	一号低压管总成 1LOW PRESSURE PIPE ASSEMBLY	1	A01 A02 A09 A10 A11 A12	
	8108720-A05	一号低压管总成 1LOW PRESSURE PIPE ASSEMBLY	1	A05	
	8108720-A04	一号低压管总成 1LOW PRESSURE PIPE ASSEMBLY	1	A04	
6	8108730-A01	二号低压管总成 2LOW PRESSURE PIPE ASSEMBLY	1	A01 A02 A13 A05	
	8108730-A01-B1	二号低压管总成 2LOW PRESSURE PIPE ASSEMBLY	1	A01 A02 A09 A10 A11 A12	

每天进步一点点

PDF 文件使用 "pdfFactory" 试用版本创建 www.fineprint.com.cn

后空调管路 REAR AIR CONDITIONER PIPELINE

序号 S/N	零部件代号 PART CODE	零部件名称 PART NAME	用量 QTY	适用车型 VEHICLE APPLICABLE TO	备注 REMARK
	8108730-A04	二号低压管总成 2LOW PRESSURE PIPE ASSEMBLY	1	A04	
7	8108740-A01	三号低压管总成 3LOW PRESSURE PIPE ASSEMBLY	1	A01 A02 A05 A13	
	8108740-A01-B1	三号低压管总成 3LOW PRESSURE PIPE ASSEMBLY	1	A01 A02 A09 A10 A11 A12	
	8108740-A04	三号低压管总成 3LOW PRESSURE PIPE ASSEMBLY	1	A04	
	8108740-A02-B1	三号低压管总成 3LOW PRESSURE PIPE ASSEMBLY	1	A02	

每天进步一点点

PDF 文件使用 "pdfFactory" 试用版本创建 www.fineprint.com.cn

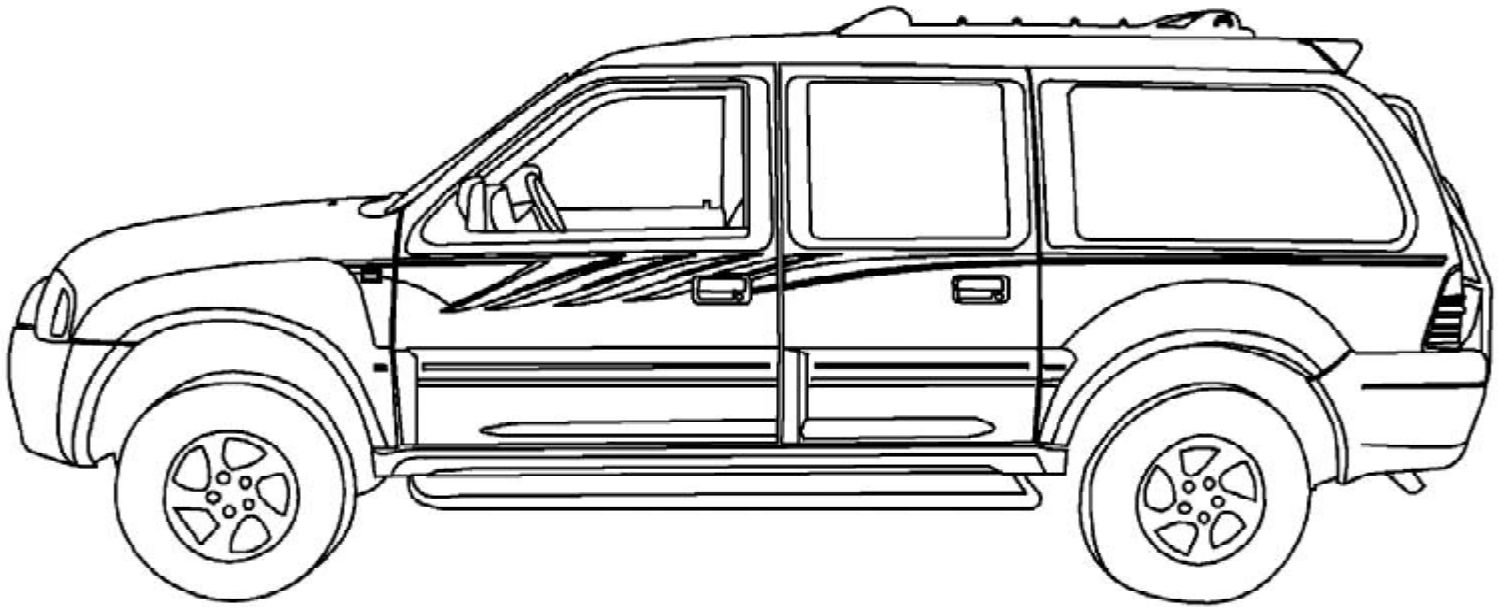

PDF 文件使用 "pdfFactory" 试用版本创建 www.fineprint.com.cn

鼓风机总成 BLOWER FAN ASSEMBLY

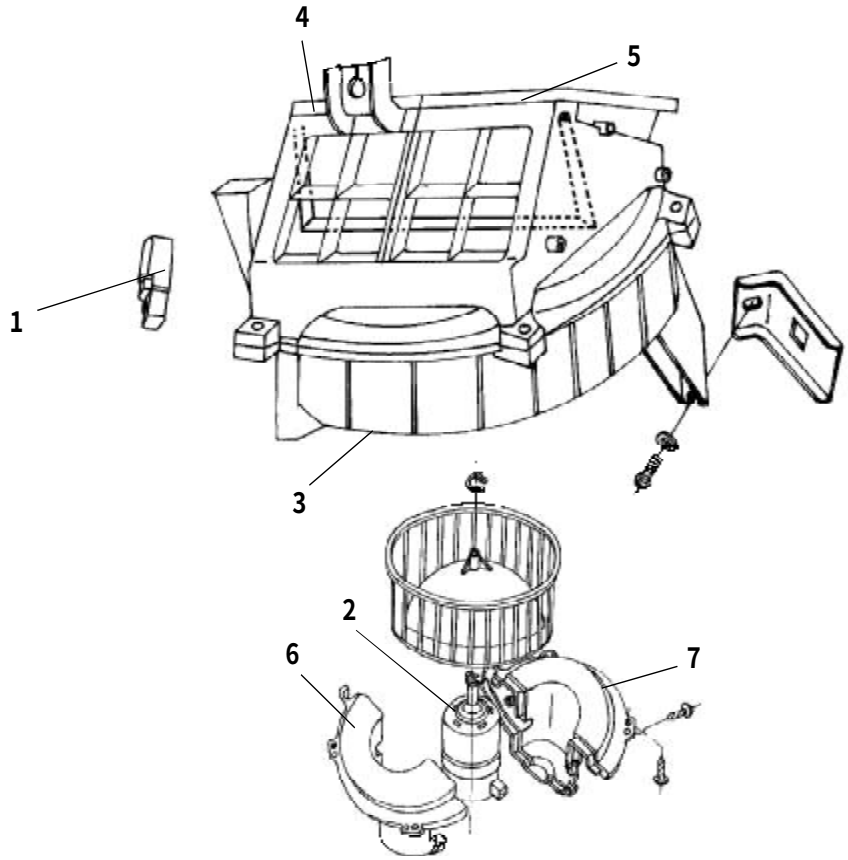

每天进步一点点

PDF 文件使用 "pdfFactory" 试用版本创建 www.fineprint.com.cn

鼓风机总成 BLOWER FAN ASSEMBLY

序号 S/N	零部件代号 PART CODE	零部件名称 PART NAME	用量 QTY	适用车型 VEHICLE APPLICABLE TO	备注 REMARK
	8104000-A01	鼓风机总成 BLOWER FAN ASSEMBLY	1	A01 A02 A05 A04 A13	
1	8104110-A01	伺服电机组件 SERVO MOTOR COMPONENTS	1		
2	8104100-B00	鼓风电机组件 BLOWER FAN MOTOR COMPONENTS	1	A01 A02 A05 A09 A10 A11 A12 A04 A13	
3	8104012-B00	鼓风机下壳体 BLOWER FAN LOWER HOUSING COMPONENTS	1		
4	8104018-B00	鼓风机上壳体左 BLOWER FAN UPPER HOUSING LEFT	1		
5	8104019-B00	鼓风机上壳体右 BLOWER FAN UPPER HOUSING RIGHT	1		
6	8104016-B00	鼓风电机罩左壳体 BLOWER FAN MOTOR COVER LEFT HOUSI -NG	1		
7	8104017-B00	鼓风电机罩右壳体 BLOWER FAN MOTOR COVER RIGHT HOU -SING	1		

每天进步一点点

PDF 文件使用 "pdfFactory" 试用版本创建 www.fineprint.com.cn

风道总成 TUNNEL ASSEMBLY

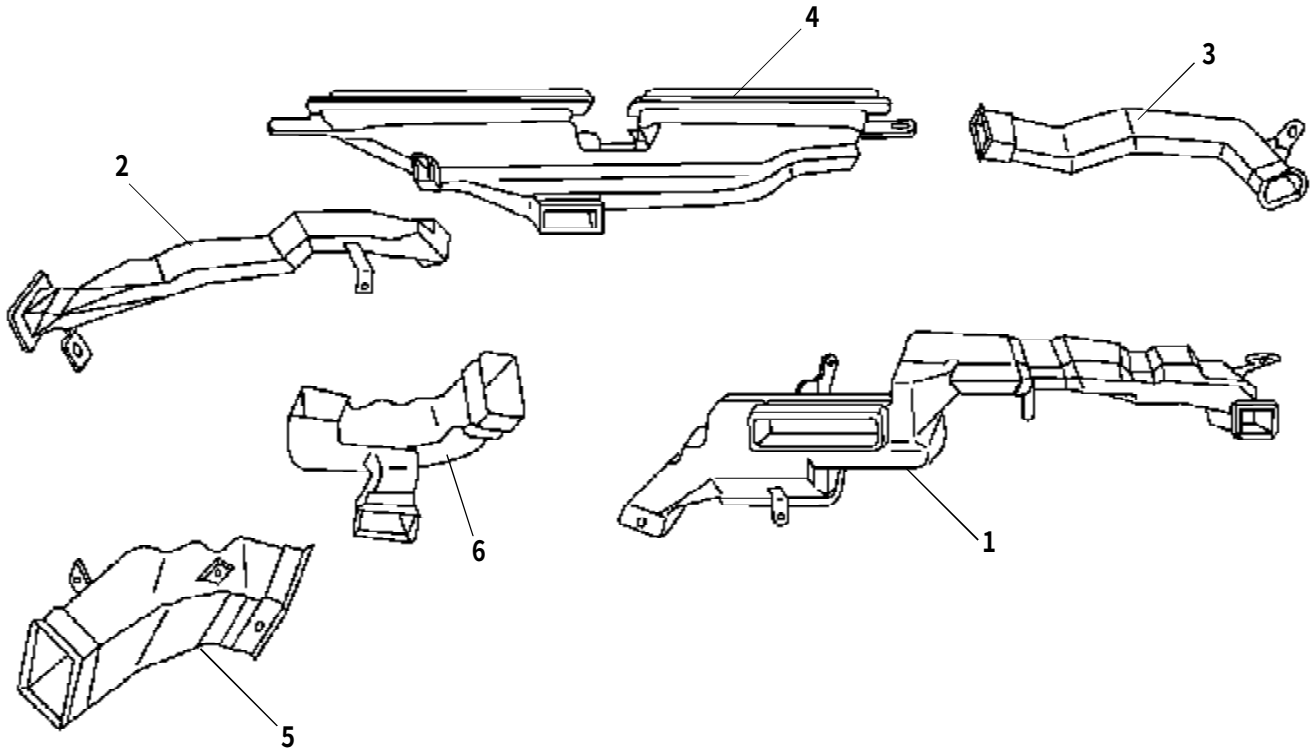

384

每天进步一点点

PDF 文件使用 "pdfFactory" 试用版本创建 www.fineprint.com.cn

风道总成 TUNNEL ASSEMBLY

序号 S/N	零部件代号 PART CODE	零部件名称 PART NAME	用量 QTY	适用车型 VEHICLE APPLICABLE TO	备注 REMARK
1	8123011-B00	中央风道 CENTRAL TUNNEL	1	A01 A02 A05 A09 A10 A11 A12 A04 A13	
2	8123012-B00	左侧除霜风道 LEFT DEFROST TUNNEL	1		
3	8123013-B00	右侧除霜风道 RIGHT DEFROST TUNNEL	1		
4	8123016-B00	除霜喷管合件 DEFROST BLAST PIPE COMPONENTS	1		
5	8123017-B00	司机侧送风道 DIRVER SIDE AIR BLOW TUNNEL	1		
6	8123018-B00	司机侧下风道 DIRVER SIDE LOWER TUNNEL	1		

每天进步一点点

PDF 文件使用 "pdfFactory" 试用版本创建 www.fineprint.com.cn

冷凝器总成 CONDENSER ASSEMBLY

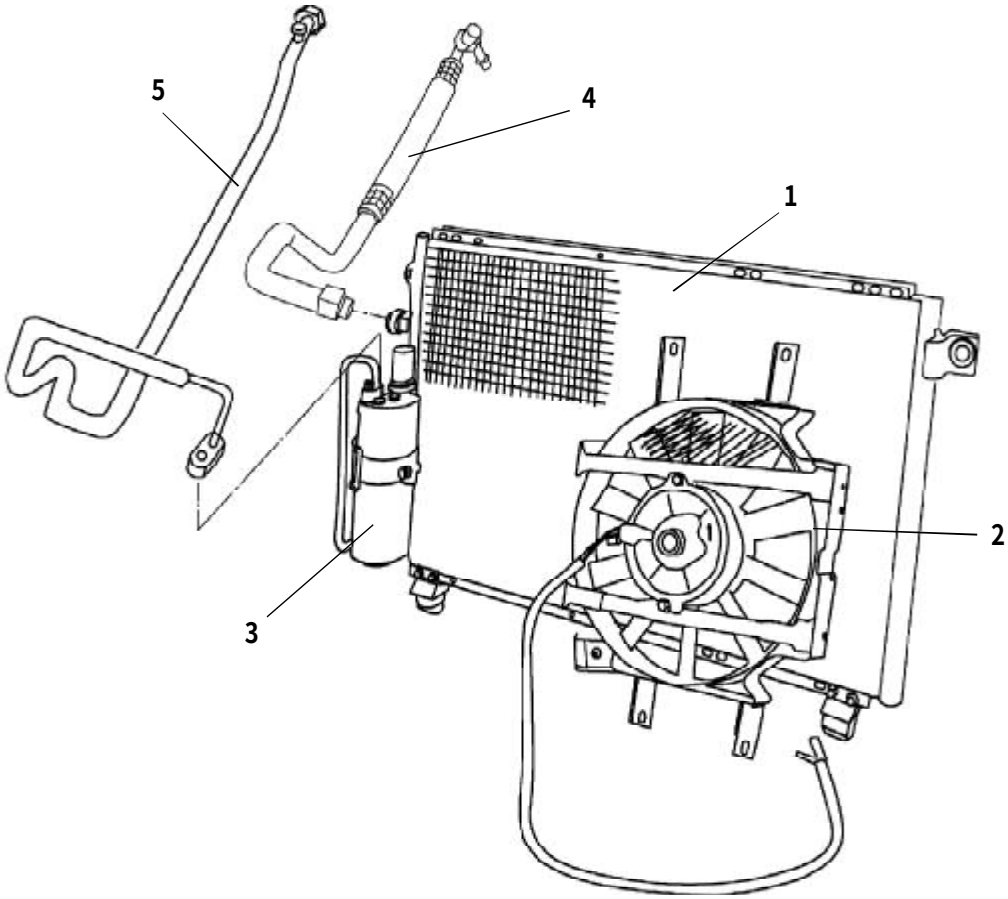

PDF 文件使用 "pdfFactory" 试用版本创建 www.fineprint.com.cn

冷凝器总成 CONDENSER ASSEMBLY

序号 S/N	零部件代号 PART CODE	零部件名称 PART NAME	用量 QTY	适用车型 VEHICLE APPLICABLE TO	备注 REMARK
	8105000-B00	冷凝器总成 CONDENSER ASSEMBLY(WITHOUTFAN)	1	A01 A02 A05 A09 A10 A11 A12 A04	不含空调管
	8105000-B04	冷凝器总成 CONDENSER ASSEMBLY	1	A13	
1	8105100-B00	冷凝器芯体组件 CONDENSER CORE COMPONENTS	1	A01 A02 A05 A09 A10 A11 A12 A04 A13	
2	8105200-B00	冷凝器风扇组件 CONDENSER FAN COMPONENTS	1	A01 A02 A05 A09 A10 A11 A12 A04	
3	8105300-B00	储液干燥器总成 DRYER ASSEMBLY	1	A01 A02 A05 A09 A10 A11 A12 A04	
	8109100-F00	储液干燥器总成 DRYER ASSEMBLY	1	A13	
4	8108100-A01	空调高压软管总成 HIGH PRESSURE HOSE ASSEMBLY	1	A01 A04 A13	
	8108100-A02	空调高压软管总成 HIGH PRESSURE HOSE ASSEMBLY	1	A02	
	8108100-A02-B1	空调高压软管总成 HIGH PRESSURE HOSE ASSEMBLY	1		
5	8108410-A01	储液器出液管总成 FLUID TANK OUTLET PIPE ASSEMBLY	1	A01 A02 A04 A13	
	8108410-A01-B1	储液器出液管总成 FLUID TANK OUTLET PIPE ASSEMBLY	1		

每天进步一点点

PDF 文件使用 "pdfFactory" 试用版本创建 www.fineprint.com.cn

压缩机总成 COMPRESSOR ASSEMBLY

388

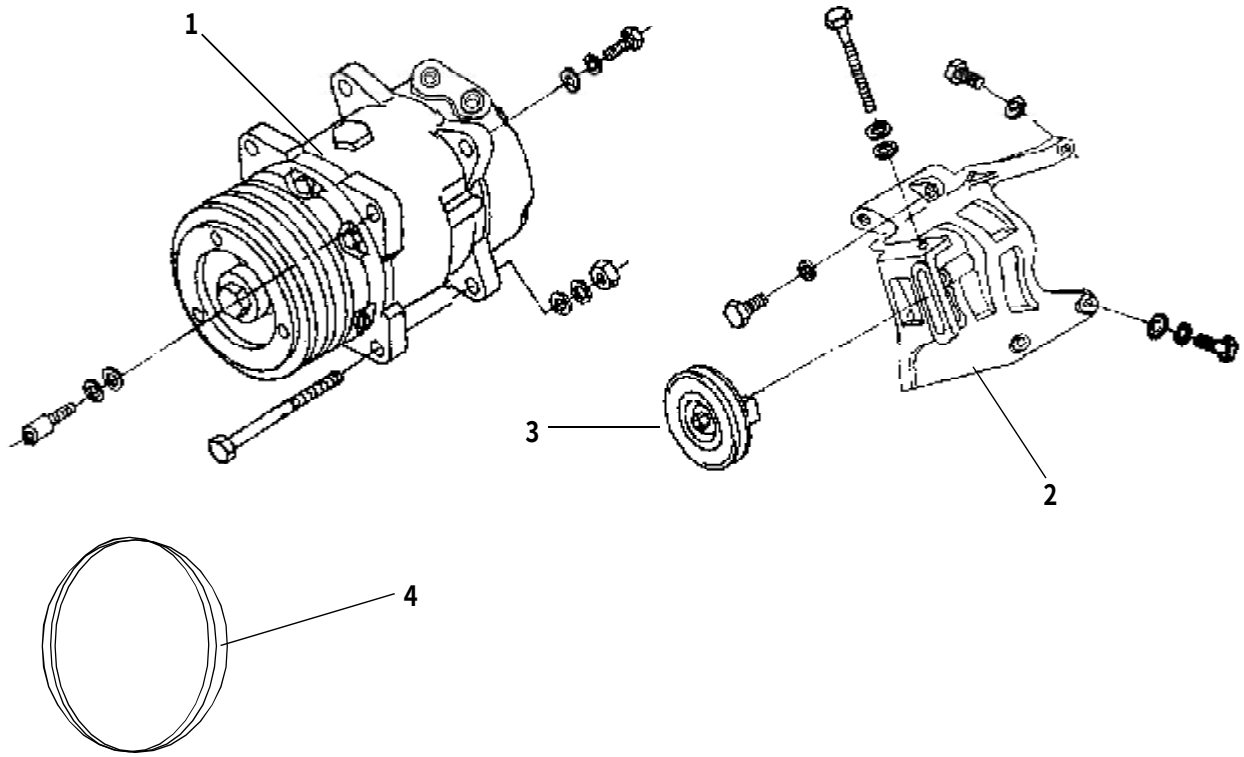

PDF 文件使用 "pdfFactory" 试用版本创建 www.fineprint.com.cn

压缩机总成 COMPRESSOR ASSEMBLY

序号 S/N	零部件代号 PART CODE	零部件名称 PART NAME	用量 QTY	适用车型 VEHICLE APPLICABLE TO	备注 REMARK
1	8103000-A01	制冷压缩机总成 COMPRESSOR ASSEMBLY	1	A01 A05 A04 A13	
	8103000-A02	制冷压缩机总成 COMPRESSOR ASSEMBLY	1	A02	
2	8103100-A01	制冷压缩机支架总成 COMPRESSSOR BRACKTE ASSEMBLY	1	A01 A02 A05 A04 A13	
3	8103300-A01	涨紧轮组件 TENSIONING PULLEY ASSEMBLY SET	1		
4	8103081-D01	压缩机皮带 COMPRESSOR LEATHER BELT	1		

每天进步一点点

PDF 文件使用 "pdfFactory" 试用版本创建 www.fineprint.com.cn

蓄电池总成（一） BATTERY ASSEMBLY(1)

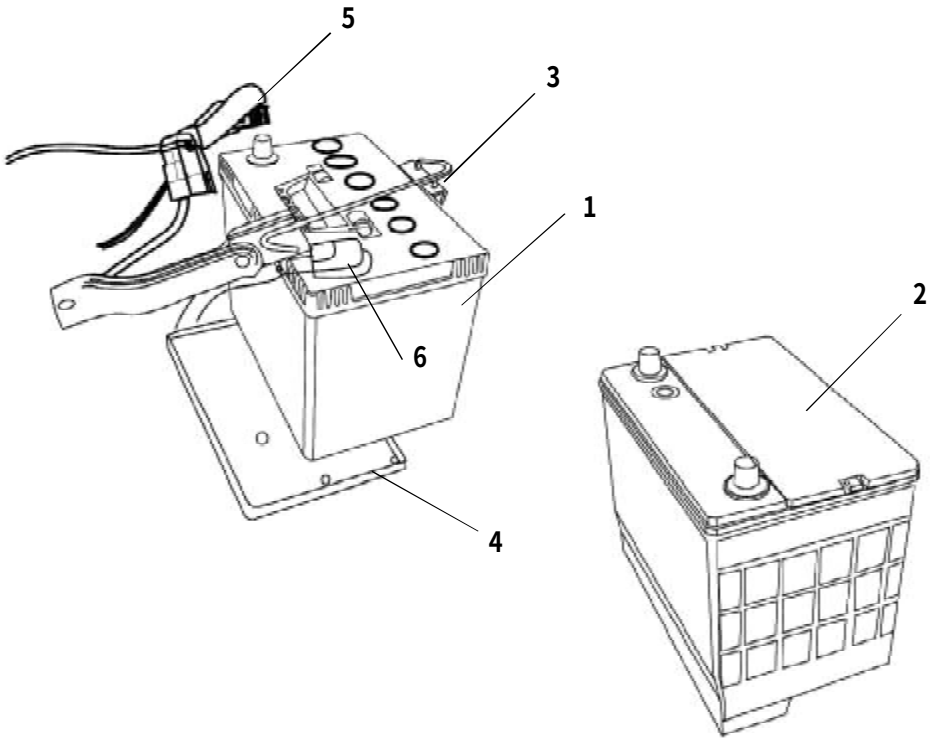

PDF 文件使用 "pdfFactory" 试用版本创建 www.fineprint.com.cn

蓄电池总成（一） BATTERY ASSEMBLY(1)

序号 S/N	零部件代号 PART CODE	零部件名称 PART NAME	用量 QTY	适用车型 VEHICLE APPLICABLE TO	备注 REMARK
	3703010-D01	蓄电池总成 BATTERY ASSEMBLY	1	A01 A05 A09 A10 A04 A13	
2	3703010-F00	蓄电池总成 BATTERY ASSEMBLY	1		
3	3703011-B00	蓄电池压板 BATTERY PLATE (MOLD, THE SET HOLE FOR BOLT AT RIGHT)	1		喷塑、右侧有螺栓安装孔
4	3703012-B00	蓄电池托板 BATTERY BRACKET	1		
5	4002200-A01	蓄电池正极线束总成 BATTERY ANODE WIRING HARNESS ASSEMBLY	1	A01 A05 A09 A10 A11 A12	
	4002200-A04	蓄电池正极线束总成 BATTERY ANODE WIRING HARNESS ASSEMBLY	1	A04	
	4002200-A13	蓄电池正极线束总成 BATTERY ANODE WIRING HARNESS ASSEMBLY	1	A13	
6	4002300-A01	蓄电池负极线束总成 BATTERY CATHODE WIRING HARNESS ASSEMBLY	1	A01 A05 A09 A10 A11 A12 A04	
	4002300-A13	蓄电池负极线束总成 BATTERY CATHODE WIRING HARNESS ASSEMBLY	1	A13	

每天进步一点点

PDF 文件使用 "pdfFactory" 试用版本创建 www.fineprint.com.cn

蓄电池总成（二） BATTERY ASSEMBLY(2)

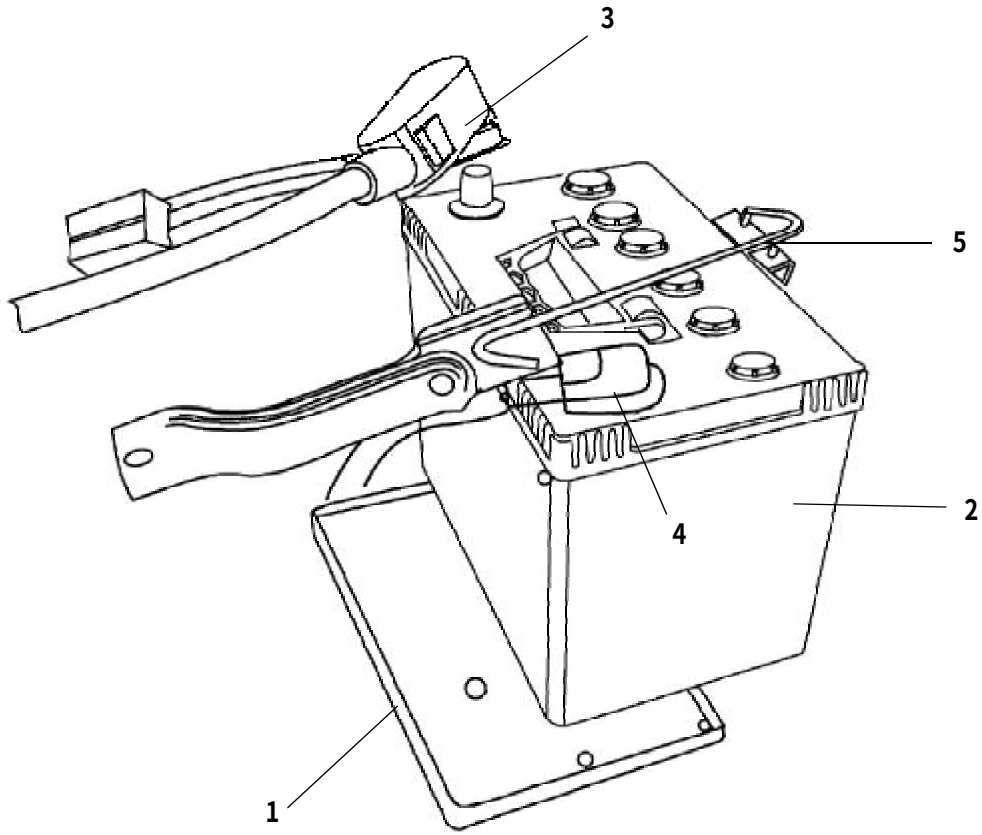

PDF 文件使用 "pdfFactory" 试用版本创建 www.fineprint.com.cn

蓄电池总成（二）BATTERY ASSEMBLY(2)

序号 S/N	零部件代号 PART CODE	零部件名称 PART NAME	用量 QTY	适用车型 VEHICLE APPLICABLE TO	备注 REMARK
1	3703012-B02	蓄电池托板 BATTERY BRACKET	1	A02 A11 A12	
2	3703010-D17	蓄电池总成 BATTERY ASSEMBLY	1		
3	4002200-A11	蓄电池正极线束总成 BATTERY ANODE WIRING HARNESS ASSEMBLY	1	A11	
	4002200-A02	蓄电池正极线束总成 BATTERY ANODE WIRING HARNESS ASSEMBLY	1	A02	
4	4002300-A11	蓄电池负极线束总成 BATTERY CATHODE WIRING HARNESS ASSEMBLY	1	A11	
	4002200-A02	蓄电池正极线束总成 BATTERY ANODE WIRING HARNESS ASSEMBLY	1	A02	
5	3703011-B00	蓄电池压板 BATTERY PRESS BOARD	1	A01 A02	

每天进步一点点

PDF 文件使用 "pdfFactory" 试用版本创建 www.fineprint.com.cn

保险盒总成 FUSE BLOCK COVER ASSEMBLY

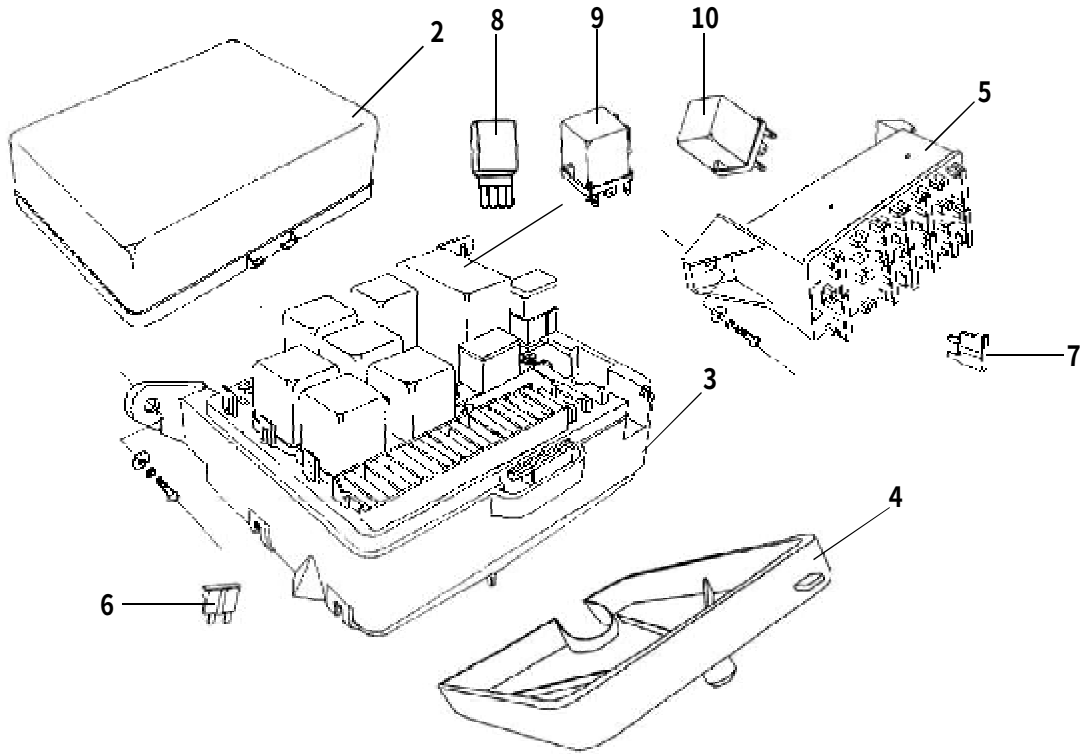

PDF 文件使用 "pdfFactory" 试用版本创建 www.fineprint.com.cn

保险盒总成 FUSE BLOCK COVER ASSEMBLY

序号 S/N	零部件代号 PART CODE	零部件名称 PART NAME	用量 QTY	适用车型 VEHICLE APPLICABLE TO	备注 REMARK
	3722200-A01	二号保险盒总成 FUSE BLOCK COVER，NO.2(NO RELAY)	1	A01 A02 A05 A09 A10 A11 A12 A04 A13	不含继电器
1	3735012-B00	刮水间歇继电器总成 WIPER INTERMITTENT RELAY	1		
2	3722201-B00	二号保险盒盖 FUSE BLOCK COVER，NO.2	1		
3	3722203-A01	二号保险盒体 FUSE BLOCK BODY,NO.2	1		
4	3722202-B00	二号保险盒底座 FUSE BLOCK SEAT,NO.2	1		
5	3722100-L00	一号保险盒总成 FUSE BLOCK ASSEMBLY,NO.1	1		
6	3722013-A01	30A 保险丝 30A FUSE	2		30A
7	3722014-A01	15A 保险丝 FUSE,15A	3		15A
8	3722114-A01	电子开关 ELECTRIC SWITCH	1	A01 A02 A10 A12	
9	3735013-B00	冷启动变光继电器 COLD START,DIPPER RELAY	7		
10	3735011-B00	闪光继电器 FLASHER RELAY	1		

每天进步一点点

PDF 文件使用 "pdfFactory" 试用版本创建 www.fineprint.com.cn

多碟VCD总成 MULTI DISC VCD ASSEMBLY

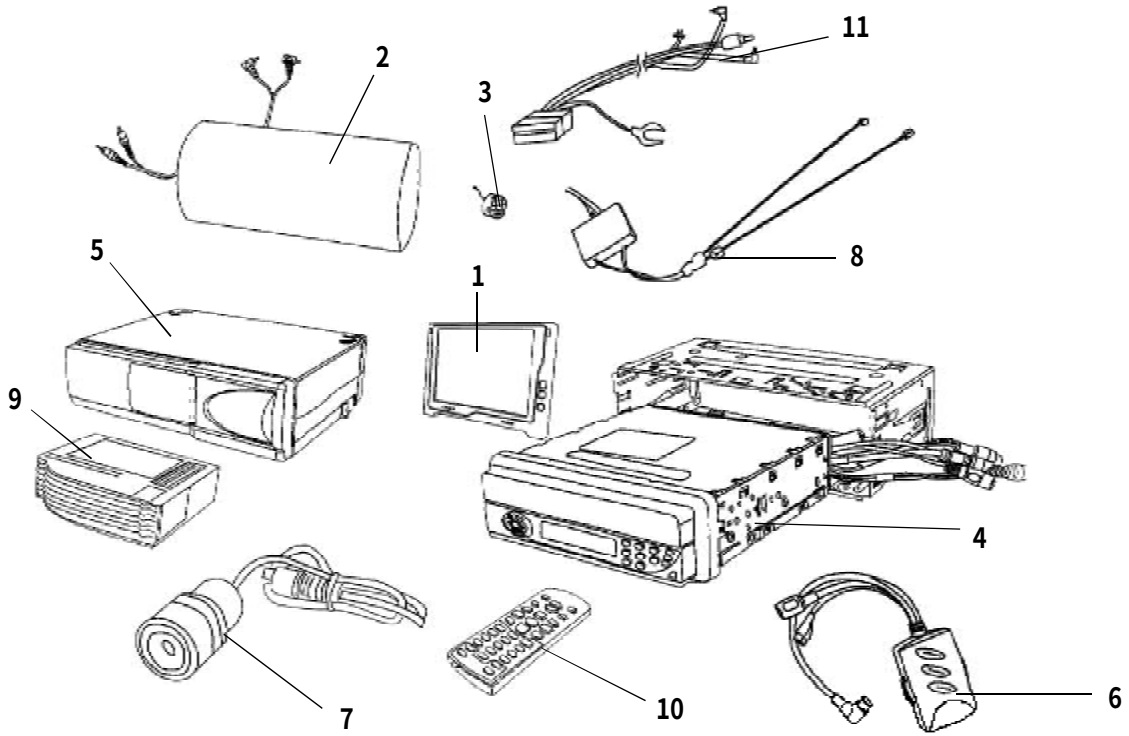

PDF 文件使用 "pdfFactory" 试用版本创建 www.fineprint.com.cn

多碟VCD总成 MULTI DISC VCD ASSEMBLY

序号 S/N	零部件代号 PART CODE	零部件名称 PART NAME	用量 QTY	适用车型 VEHICLE APPLICABLE TO	备注 REMARK
1	7912100-A01	液晶显示屏总成 LCD SCREEN ASSEMBLY(REMOTE CONTROL AND LINES)	1	A01 A02	含遥控器及线束
	7912100-A01-B1	液晶显示屏总成 L LCD SCREEN ASSEMBLY (REMOTE CONTROL AND LINES)	1		含遥控器及线束
2	7911300-A01	低音炮总成 BASS PLAYER ASSEMBLY	1		
3	7911400-A01	高音头 TREBLE HEAD			
4	7910210-A01	多碟 VCD 主机总成 MULTI-DISC VCD MAIN FRAME ASSEMBLY (6.4 INCH DISPLAY SCREEN)	1		6.4 寸显示屏
	7910210-A01-B1	多碟 VCD 主机总成 MULTI-DISC VCD MAIN FRAME ASSEMBLY (7 INCH DISPLAY SCREEN)	1		7 寸显示屏
	7910210-A01-C1	多碟 VCD 主机总成 MULTI-DISC VCD MAIN FRAME ASSEMBLY	1		
5	7922110-A01	多碟 VCD 单独碟盒总成 MULTI-DISC VCD SINGLE DISC BOX ASSEMBLY (8 INCH, NO DISH CORE)	1		八碟不含碟芯
	7922110-A01-B1	多碟 VCD 单独碟盒总成 MULTI-DISC VCD SINGLE DISC BOX ASSEMBLY (10 DISH, NO DISH CORE)	1		十碟不含碟芯
6	7922200-A01	多碟 VCD 转换盒总成 MULTI-DISC VCD TRANSITION BOX ASSEMBLY (MAIN LINE,0.8 METER)	1		两主线长 0.8 米
	7922200-A01-B1	多碟 VCD 转换盒总成 MULTI-DISC VCD TRANSITION BOX ASSEMBLY (MAIN LINE,0.1 METER)	1		两主线长 0.1 米
	7922200-A01-C1	多碟 VCD 转换盒总成 MULTI-DISC VCD TRANSITION BOX ASSEMBLY (MAIN LINE,0.1 METER; MAIN LINE,0.3 METER)	1		一主线 0.1 米，一主线 0.3 米
7	7922300-A01	多碟 VCD 摄像头 MULTI-DISC VCD CAMERA	1		
8	7922220-A01	多碟 VCD 天线总成 MULTI-DISC VCD ANTENNA ASSEMBLY	1		
	7922220-A01-B1	多碟 VCD 天线总成 MULTI-DISC VCD ANTENNA ASSEMBLY (ANTENNA AMPLIFIER)	1		带天线放大器
9	7922120-A01	多碟 VCD 碟芯 MULTI-DISC VCD DISC CORE (8 DISH)	1		八碟
	7922120-A01-B1	多碟 VCD 碟芯 MULTI-DISC VCD DISC CORE (10 DISH)	1		十碟

每天进步一点点

PDF 文件使用 "pdfFactory" 试用版本创建 www.fineprint.com.cn

多碟VCD总成 MULTI DISC VCD ASSEMBLY

序号 S/N	零部件代号 PART CODE	零部件名称 PART NAME	用量 QTY	适用车型 VEHICLE APPLICABLE TO	备注 REMARK
10	7910230-A01	多碟 VCD 遥控器 REMOTE CONTROLLER,MULTI-DISC VCD	1	A01 A02	
11	7910240-A01	多碟 VCD 线束总成 MULTI-DISC VCD WIRE ASSEMBLY	1		
	7910240-A01-B1	多碟 VCD 线束总成 MULTI-DISC VCD WIRE ASSEMBLY (MAINFRAM AND INSERT CHANGED)	1		主机与碟盒插头更改

每天进步一点点

PDF 文件使用 "pdfFactory" 试用版本创建 www.fineprint.com.cn

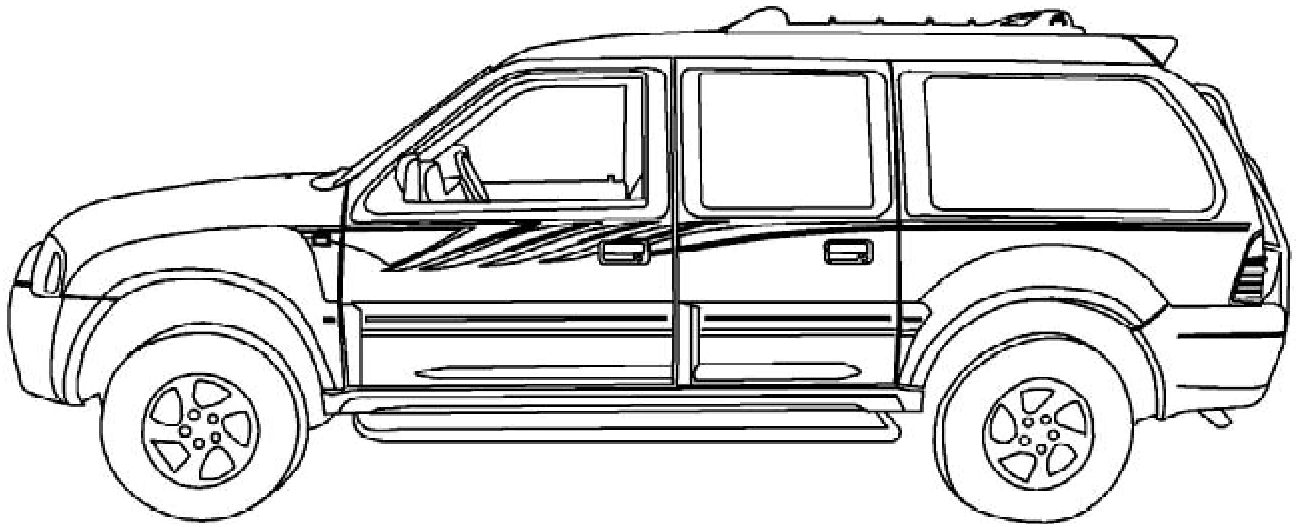

PDF 文件使用 "pdfFactory" 试用版本创建 www.fineprint.com.cn

机舱线束总成（一） ENGINE COMPARTMENT WIRE HARNESS ASSEMBLY(1)

400

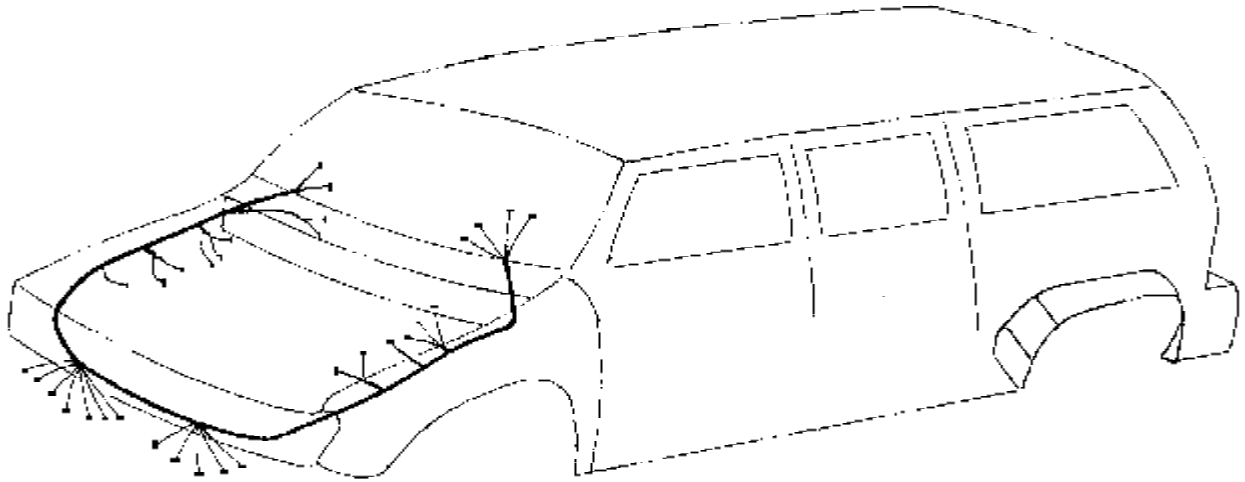

PDF 文件使用 "pdfFactory" 试用版本创建 www.fineprint.com.cn

机舱线束总成（一） ENGINE COMPARTMENT WIRE HARNESS ASSEMBLY(1)

序号 S/N	零部件代号 PART CODE	零部件名称 PART NAME	用量 QTY	适用车型 VEHICLE APPLICABLE TO	备注 REMARK
	4011100-A01	机舱线束总成 ENGINE COMPARTMENT WIRING HARNESS ASSEMBLY	1	A01	
	4011100-A05	机舱线束总成 ENGINE COMPARTMENT WIRING HARNESS ASSEMBLY	1	A05	
	4011100-A01-C1	机舱线束总成 ENGINE COMPARTMENT WIRING HARNESS ASSEMBLY	1	A01	
	4011100-A01-B1	机舱线束总成 ENGINE COMPARTMENT WIRING HARNESS ASSEMBLY	1	A01 A09 A10	
	4011100-A13	机舱线束总成 ENGINE COMPARTMENT WIRING HARNESS ASSEMBLY	1	A13	
	4011100-A04	机舱线束总成 ENGINE COMPARTMENT WIRING HARNESS ASSEMBLY	1	A04	
	4011100-A04-B1	机舱线束总成 ENGINE COMPARTMENT WIRING HARNESS ASSEMBLY	1		
	4011100-A04-C1	机舱线束总成 ENGINE COMPARTMENT WIRING HARNESS ASSEMBLY	1		
	4011100-A04-D1	机舱线束总成 ENGINE COMPARTMENT WIRING HARNESS ASSEMBLY	1		

PDF 文件使用 "pdfFactory" 试用版本创建 www.fineprint.com.cn

机舱线束总成（二） ENGINE COMPARTMENT WIRE HARNESS ASSEMBLY(2)

402

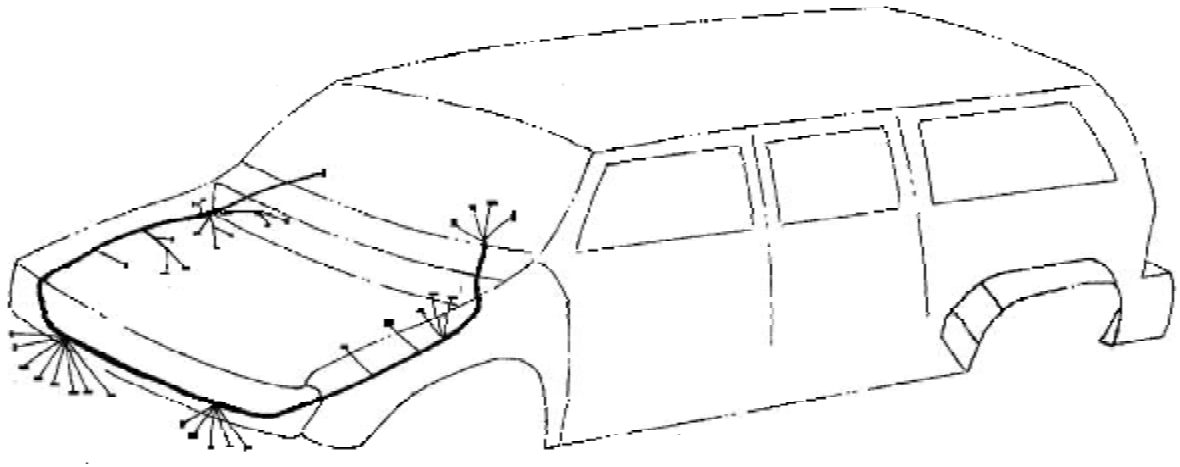

PDF 文件使用 "pdfFactory" 试用版本创建 www.fineprint.com.cn

机舱线束总成(二）ENGINE COMPARTMENT WIRE HARNESS ASSEMBLY(2)

序号 S/N	零部件代号 PART CODE	零部件名称 PART NAME	用量 QTY	适用车型 VEHICLE APPLICABLE TO	备注 REMARK
	4011100-A02-B1	机舱线束总成 ENGINE COMPARTMENT WIRING HARNESS ASSEMBLY	1	A02	
	4011100-A02-D1	机舱线束总成 ENGINE COMPARTMENT WIRING HARNESS ASSEMBLY	1		
	4011100-A12	机舱线束总成 ENGINE COMPARTMENT WIRING HARNESS ASSEMBLY	1	A11 A12	

每天进步一点点

PDF 文件使用 "pdfFactory" 试用版本创建 www.fineprint.com.cn

车门及顶灯线束总成 DOOR AND CEILING LAMP WIRING HARNESS ASSEMBLY

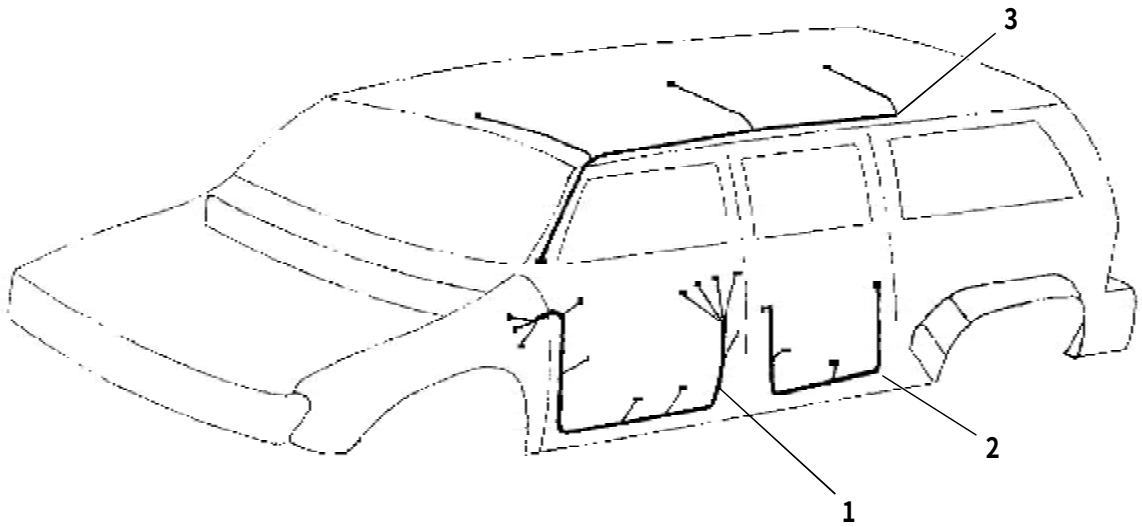

PDF 文件使用 "pdfFactory" 试用版本创建 www.fineprint.com.cn

车门及顶灯线束总成 DOOR AND CEILING LAMP WIRING HARNESS ASSEMBLY

序号 S/N	零部件代号 PART CODE	零部件名称 PART NAME	用量 QTY	适用车型 VEHICLE APPLICABLE TO	备注 REMARK
1	4002110-A01	左前侧面车门线束总成 FRONT DOOR WIRING HARNESS ASSEMBLY，LH	1	A01 A02 A05 A09 A10 A11 A12 A04 A13	
	4002110-A01-B1	左前侧面车门线束总成 FRONT DOOR WIRING HARNESS ASSEMBLY，LH	1	A01 A02 A04 A13	
	4002120-A01	右前侧面车门线束总成 FRONT DOOR WIRING HARNESS ASSEMBLY，RH	1	A01 A02 A05 A09 A10 A11 A12 A04 A13	
	4002120-A01-B1	右前侧面车门线束总成 FRONT DOOR WIRING HARNESS ASSEMBLY，RH	1	A01 A02 A04 A13	
2	4002130-A01	左后侧面车门线束总成 REAR DOOR WIRING HARNESS ASSEMBLY，LH	1	A01 A02 A09 A10 A11 A12 A04 A13	
	4002130-A05	左后侧面车门线束总成 REAR DOOR WIRING HARNESS ASSEMBLY，LH	1	A05	
	4002140-A01	右后侧面车门线束总成 REAR DOOR WIRING HARNESS ASSEMBLY，RH	1	A01 A02 A09 A10 A11 A12 A04 A13	
	4002140-A05	右后侧面车门线束总成 REAR DOOR WIRING HARNESS ASSEMBLY，RH	1	A05	
3	4018100-A01	顶灯线束总成 WIRING HARNESS ASSEMBLY,CEILING LAMP	1	A01 A05 A04 A13	
	4018100-A01-B1	顶灯线束总成 WIRING HARNESS ASSEMBLY,CEILING LAMP	1	A01 A09 A10 A04 A13	
	4018100-A02	顶灯线束总成 WIRING HARNESS ASSEMBLY,CEILING LAMP	1	A02	
	4018100-A12	顶灯线束总成 WIRING HARNESS ASSEMBLY,CEILING LAMP	1	A11 A12	

每天进步一点点

PDF 文件使用 "pdfFactory" 试用版本创建 www.fineprint.com.cn

仪表板及控制台线束总成

INSTRUMENTS PANEL AND CONSOLE WIRING HARNESS ASSEMBLY

406

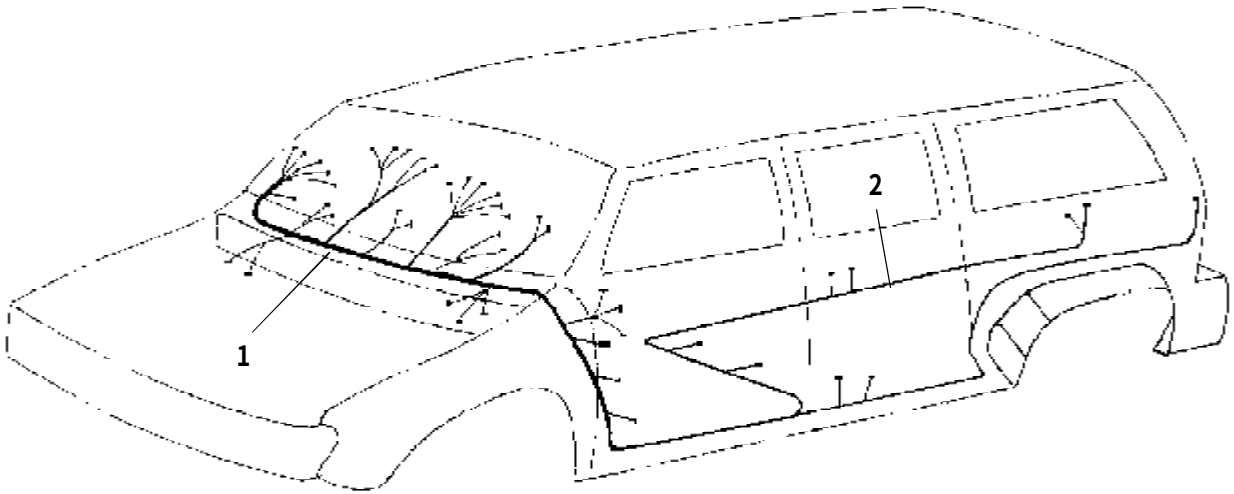

每天进步一点点

PDF 文件使用 "pdfFactory" 试用版本创建 www.fineprint.com.cn

仪表板及控制台线束总成

INSTRUMENTS PANEL AND CONSOLE WIRING HARNESS ASSEMBLY

序号 S/N	零部件代号 PART CODE	零部件名称 PART NAME	用量 QTY	适用车型 VEHICLE APPLICABLE TO	备注 REMARK
1	4003100-A01	仪表板及控制台线束总成 INSTRUMENTS PANEL AND CONSOLE WIRING HARNESS ASSEMBLY	1	A01	
	4003100-A01-B1	仪表板及控制台线束总成 INSTRUMENTS PANEL AND CONSOLE WIRING HARNESS ASSEMBLY	1		
	4003100-A01-C1	仪表板及控制台线束总成 INSTRUMENTS PANEL AND CONSOLE WIRING HARNESS ASSEMBLY	1		
	4003100-A01-D1	仪表板及控制台线束总成 INSTRUMENTS PANEL AND CONSOLE WIRING HARNESS ASSEMBLY	1		
	4003100-A02-C1	仪表板及控制台线束总成 INSTRUMENTS PANEL AND CONSOLE WIRING HARNESS ASSEMBLY	1	A02	
	4003100-A02-B1	仪表板及控制台线束总成 INSTRUMENTS PANEL AND CONSOLE WIRING HARNESS ASSEMBLY	1		
	4003100-A02-E1	仪表板及控制台线束总成 INSTRUMENTS PANEL AND CONSOLE WIRING HARNESS ASSEMBLY	1		
	4003100-A02	仪表板及控制台线束总成 INSTRUMENTS PANEL AND CONSOLE WIRING HARNESS ASSEMBLY	1		
	4003100-A12	仪表板及控制台线束总成 INSTRUMENTS PANEL AND CONSOLE WIRING HARNESS ASSEMBLY	1	A11 A12	
	4003100-A05	仪表板及控制台线束总成 INSTRUMENTS PANEL AND CONSOLE WIRING HARNESS ASSEMBLY	1	A05	
	4003100-A04	仪表板及控制台线束总成 INSTRUMENTS PANEL AND CONSOLE WIRING HARNESS ASSEMBLY	1	A04	
	4003100-A04-B1	仪表板及控制台线束总成 INSTRUMENTS PANEL AND CONSOLE WIRING HARNESS ASSEMBLY	1		
	4003100-A04-C1	仪表板及控制台线束总成 INSTRUMENTS PANEL AND CONSOLE WIRING HARNESS ASSEMBLY	1		
	4003100-A04-D1	仪表板及控制台线束总成 INSTRUMENTS PANEL AND CONSOLE WIRING HARNESS ASSEMBLY	1		
	4003100-A13	仪表板及控制台线束总成 INSTRUMENTS PANEL AND CONSOLE WIRING HARNESS ASSEMBLY	1	A13	
2	4002400-A02	四门连接线束总成 FOUR DOORS CONNECTING WIRE ASSEMBLY	1	A02	
	4002400-A02-B1	四门连接线束总成 FOUR DOORS CONNECTING WIRE ASSEMBLY	1	A02 A11 A12	

每天进步一点点

PDF 文件使用 "pdfFactory" 试用版本创建 www.fineprint.com.cn

发动机连接及尾门线束总成 ENGINE CONNECTION AND TAIL DOOR WIRE ASSEMBLY

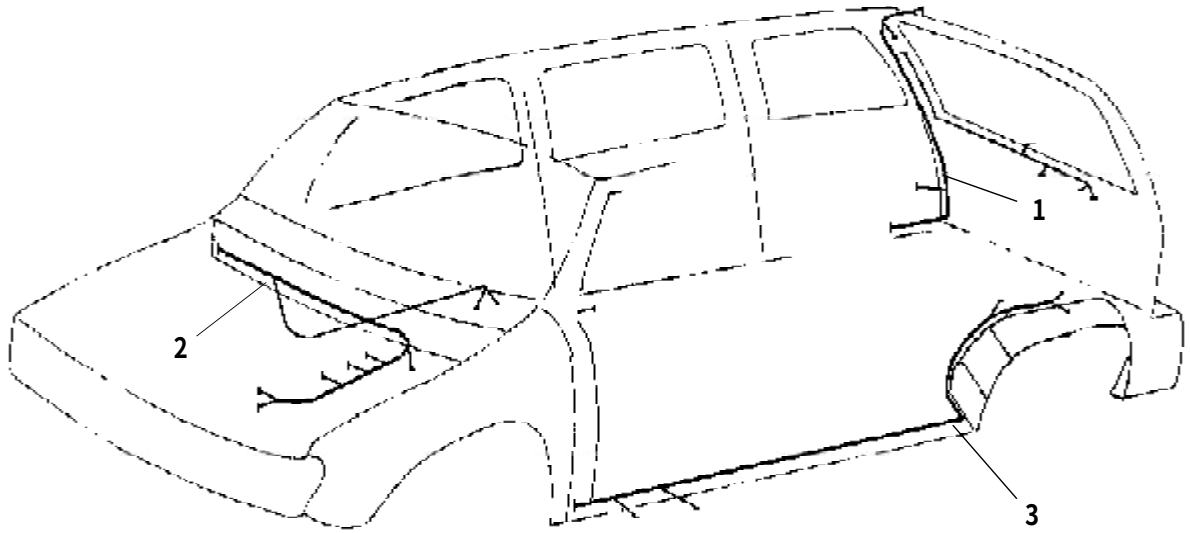

PDF 文件使用 "pdfFactory" 试用版本创建 www.fineprint.com.cn

发动机连接及尾门线束总成 ENGINE CONNECTION AND TAIL DOOR WIRE ASSEMBLY

序号 S/N	零部件代号 PART CODE	零部件名称 PART NAME	用量 QTY	适用车型 VEHICLE APPLICABLE TO	备注 REMARK
1	4013410-A01	后雨刷线束总成一 REAR WIPER WIRE ASSEMBLY 1	1	A01 A04 A13	
	4013410-A01-B1	后雨刷线束总成一 REAR WIPER WIRE ASSEMBLY 1	1	A01 A09 A10 A04 A13	
	4013410-A05	后雨刷线束总成一 REAR WIPER WIRE ASSEMBLY1	1	A05	
	4013410-A02	后雨刷线束总成一 REAR WIPER WIRE ASSEMBLY1	1	A02 A11 A12	
2	4002150-A02	发动机与变速器线束总成 ENGINE AND TRANSMISSION WIRING HARNESS ASSEMBLY	1		
3	4014100-A01	后空调线束总成 REAR AIR CONDITIONER WIRE ASSEMBLY	1	A01 A05 A09 A10 A11 A12 A04 A13	
	4014100-A02	后空调线束总成 REAR AIR CONDITIONER WIRE ASSEMBLY	1	A02 A11 A12	

每天进步一点点

PDF 文件使用 "pdfFactory" 试用版本创建 www.fineprint.com.cn

车架线束总成 FRAME WIRING HARNESS ASSEMBLY

410

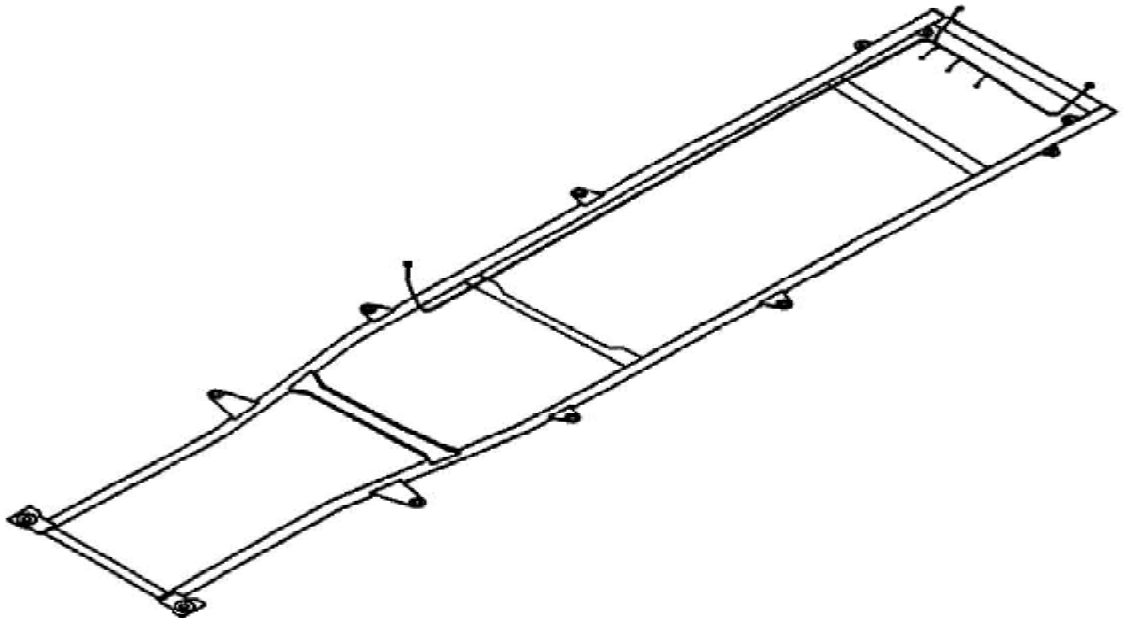

PDF 文件使用 "pdfFactory" 试用版本创建 www.fineprint.com.cn

车架线束总成 FRAME WIRING HARNESS ASSEMBLY

序号 S/N	零部件代号 PART CODE	零部件名称 PART NAME	用量 QTY	适用车型 VEHICLE APPLICABLE TO	备注 REMARK
	4010100-A01	车架线束总成 FRAME WIRING HARNESS ASSEMBLY	1	A01 A13	
	4010100-A01-B1	车架线束总成 FRAME WIRING HARNESS ASSEMBLY	1		
	4010100-A02	车架线束总成 FRAME WIRING HARNESS ASSEMBLY	1	A02 A11 A12	
	4010100-A05	车架线束总成 FRAME WIRING HARNESS ASSEMBLY	1	A05	
	4010100-A12	车架线束总成 FRAME WIRING HARNESS ASSEMBLY	1	A11 A12	
	4010100-A04	车架线束总成 FRAME WIRING HARNESS ASSEMBLY	1	A04	

每天进步一点点

PDF 文件使用 "pdfFactory" 试用版本创建 www.fineprint.com.cn

随车工具 INCAR TOOL KIT

412

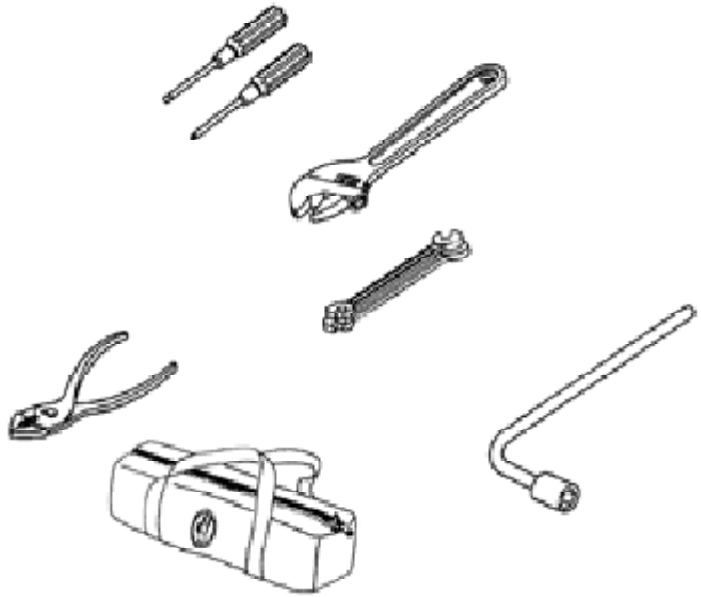

PDF 文件使用 "pdfFactory" 试用版本创建 www.fineprint.com.cn

随车工具 INCAR TOOL KIT

序号 S/N	零部件代号 PART CODE	零部件名称 PART NAME	用量 QTY	适用车型 VEHICLE APPLICABLE TO	备注 REMARK
	3901100-A01	随车工具总成 INCAR TOOL KIT	1	A01 A04 A13	
	3901100-A05	随车工具总成 INCAR TOOL KIT	1	A05	

每天进步一点点

PDF 文件使用 "pdfFactory" 试用版本创建 www.fineprint.com.cn

起重器 JACK ASSEMBLY

414

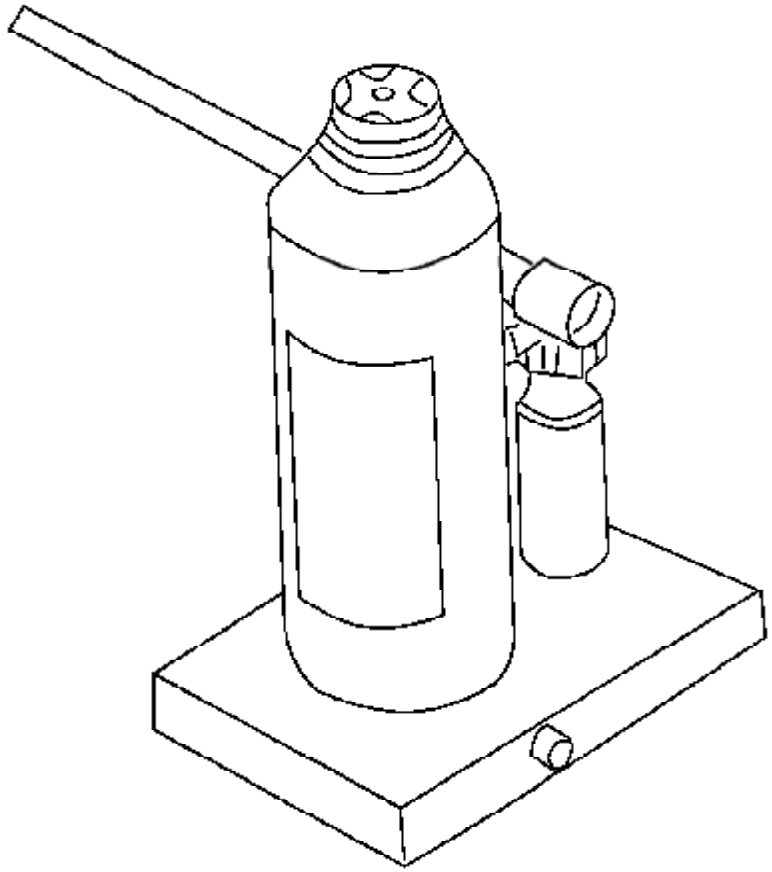

每天进步一点点

PDF 文件使用 "pdfFactory" 试用版本创建 www.fineprint.com.cn

起重器 JACK ASSEMBLY

序号 S/N	零部件代号 PART CODE	零部件名称 PART NAME	用量 QTY	适用车型 VEHICLE APPLICABLE TO	备注 REMARK
	3913020-B00	起重器总成 JACK ASSEMBLY	1	A01 A02 A05 A09 A04 A13	

每天进步一点点

PDF 文件使用 "pdfFactory" 试用版本创建 www.fineprint.com.cn

三角警告牌 TRIANGULAR WARNING PLATE

416

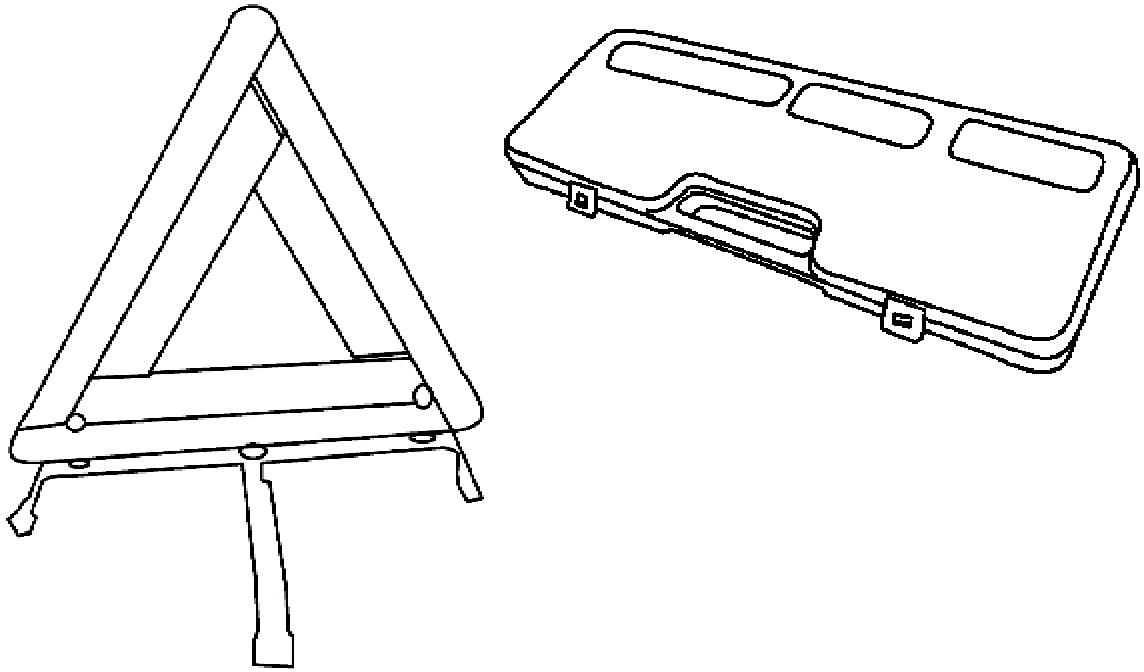

PDF 文件使用 "pdfFactory" 试用版本创建 www.fineprint.com.cn

三角警告牌 TRIANGULAR WARNING PLATE

序号 S/N	零部件代号 PART CODE	零部件名称 PART NAME	用量 QTY	适用车型 VEHICLE APPLICABLE TO	备注 REMARK
	3926100-B00	三角警告牌 TRIANGULAR WARNING PLATE	1	A01 A02 A05 A09 A04 A13	

每天进步一点点

PDF 文件使用 "pdfFactory" 试用版本创建 www.fineprint.com.cn

标准件附录 STANDARD PARTS APPENDIX

序号 S/N	汽车专业代号 AUTOMOBILE SPECIALISED CODE	标准号 STANDARD CODE	名　　称 DENOMINATION	简　　图 DIAGRAM
1	Q150B	ISO 4014 – 1988 (GB/T 5782)	六角头螺栓 Hex Bolt	
2	Q184	GB/T 16674 – 1996	六角法兰面螺栓 hex flange bolt	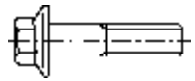
3	Q183	Q186GB/T5789 – 1986	六角法兰面螺栓 – 加大系列 hex flange bolt oversize series	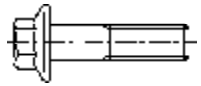
4	Q214	Q214ISO 7045 – 1994 (GB/T 818)	十字槽盘头螺钉 Cross Slot Screw	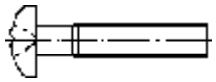
5	Q220	GB/T 9074.18 – 1988	十字槽盘头自攻螺钉和平垫圈组合 Cross Slot Self-tapping Screw And plain Washer Assembly	
6	Q371	GB/T 13680 – 1992	焊接方螺母 Weldment Phon Bolt	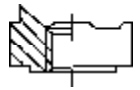
7	Q330	ISO 7074：1997 (GB/T 6187)	全金属六角法兰面锁紧螺母 Full Metal Hex Flange Lock Nut	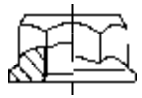
8	Q402	GB/T 96-1985	大垫圈 Large Washer	

PDF 文件使用 "pdfFactory" 试用版本创建 www.fineprint.com.cn

标准件附录 STANDARD PARTS APPENDIX

序号 S/N	汽车专业代号 AUTOMOBILE SPECIALISED CODE	标准号 STANDARD CODE	名　　称 DENOMINATION	简　　图 DIAGRAM
9	Q401	GB/T 95-1985	平垫圈 Plain Washer	
10	Q407	GB/T 9074.24-1988	组合件用平垫圈 Assembly Plain Washer	
11	Q406	GB/T 9074.26-1988	组合件用弹簧平垫圈 Assembly Spring Plain Washer	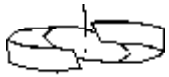
12	Q403	GB/T 93-1987	弹簧垫圈 Spring Washer	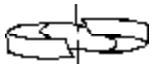
13	Q436	GB/T 896 – 1986	开口挡圈 Cotter Shield Ring	
14	Q236	GB/T 9074.4 – 1988	十字槽盘头螺钉、弹簧垫圈和平垫圈组合件 Cross Slot Screw, Spring Washer And Plain Washer Assembly	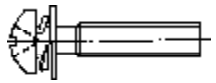
15	Q261	GB/T 6563 – 1986	六角头自攻锁紧螺钉 Hex Self-tapping Lock Screw	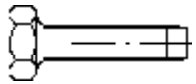
16	Q271	GB/T 845 – 1985	十字槽盘头自攻螺钉 – C 型 Cross Slot Self-tapping Screw -C Type	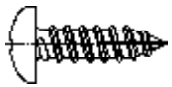

PDF 文件使用 "pdfFactory" 试用版本创建 www.fineprint.com.cn

标准件附录 STANDARD PARTS APPENDIX

序号 S/N	汽车专业代号 AUTOMOBILE SPECIALISED CODE	标准号 STANDARD CODE	名　　称 DENOMINATION	简　　图 DIAGRAM
17	Q230	GB/T 9074.1 – 1988	十字槽盘头螺钉和平垫圈组合件 Cross Slot Screw And PlainWasherassembly	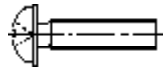
18	Q254	ISO7046-1994	十字槽沉头螺栓 Cross Slot　Bolt	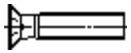
19	Q262	GB/T 6560-1986	十字槽盘头自攻锁紧螺钉 Cross Slot Self-tapping Lock Screw	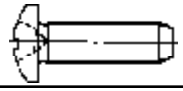
20	Q272	GB/T 845 – 1985	十字槽盘头自攻锁紧螺钉 – F 型 Cross Slot Self-tappingLock Screw-F Type	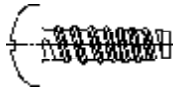
21	Q273	QC/T 602 – 1999	十字槽大半圆头自攻螺钉 Cross Slot Self-tappingScrew	
22	Q276	GB/T 847 – 1985	十字槽半沉头自攻螺钉 – C型 Cross Slot Self-tapping Screw-C Type	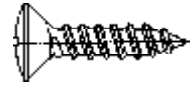
23				
24				

PDF 文件使用 "pdfFactory" 试用版本创建 www.fineprint.com.cn